True Presence Multisensor

7 Sinne für intelligente Gebäude

Multisensor True Presence KNX weiss
EAN: 4007841 056353
E-Nummer: 535930001

- Erste echte Präsenzerkennung von ruhenden Personen
- Messung von Helligkeit, Temperatur, Luftfeuchtigkeit, Luftdruck, flüchtige organische Verbindungen (VOC), CO
- Echte Präsenzerfassung Ø9m, Präsenzerfassung Ø15m
- Erkennung der Bewegungsrichtung und Distanz zur Person
- Präzise, digitale Einstellung der Reichweite
- Montagehöhe 2 - 12 Meter (empfohlen 2.8 Meter)
- Einstellbar mit APP Smart Remote für Android und IOS
- Drahtlose Vernetzung dank Bluetooth Mesh-Technologie
- Version Aerosol mit speziellem KNX-Objekt zur Ausgabe des Infektionsrisikos

7 Sinne für intelligente Gebäude. Mit Multisensor True Presence® KNX lassen sich neben menschlicher Präsenz auch Helligkeit, Raumtemperatur, Luftfeuchte, Luftqualität, flüchtige organische Verbindungen (VOC) und CO2 ermitteln. Dem Multisensor True Presence® KNX bleibt nichts verborgen. Ergebnis: mehr Effizienz, mehr Gesundheit, mehr Sicherheit und mehr Komfort.

True Presence Multisensor

7 Sinne für intelligente Gebäude

Multisensor True Presence KNX weiss
EAN: 4007841 056353
E-Nummer: 535930001

TECHNISCHE DATEN

Ausführung	Präsenzmelder
Netzanschluss	30 V
Versorgungsspannung Detail	KNX-Bus
Mit Busankopplung	Ja
Einstellungen via	ETS-Software Bluetooth Bus
Mit Fernbedienung	Nein
Abmessungen (L x B x H)	33 x 123 x 123 mm
Sensortechnologie	Hochfrequenz
Sendeleistung	< 1 mW
HF-Technik	7,2 GHz
Vernetzung	Ja
Art der Vernetzung	Master/Master Master/Slave
Vernetzung via	KNX-Bus
Anwendung, Ort	Innenbereich
Anwendung, Raum	Klassenzimmer Hörsaal Einzelbüro Grossraumbüro Konferenzraum / Besprechungsraum Hotelzimmer Pflegezimmer Dienstzimmer Aufenthaltsraum Sporthalle Rezeption / Lobby Innenbereich
Montageort	Decke
Montageart	Unterputz
Montagehöhe	2,00 – 12,00 m
optimale Montagehöhe	2,8 m
Montagehöhe max	12,00 m
Eigenverbrauch	1 W
Mit Bewegungsmelder	Ja
Erfassung	ggf. durch Glas, Holz und Leichtbauwände
Erfassungswinkel	360 °
Öffnungswinkel	160 °
Unterkriechschutz	Ja

segmentweise Ausblendung	Nein
Elektronische Skalierbarkeit	Ja
Mechanische Skalierbarkeit	Nein
Reichweite Radial	Ø 15 m (177 m²)
Reichweite Tangential	Ø 15 m (177 m²)
Reichweite Präsenz	Ø 15 m (177 m²)
Reichweite True Presence	Ø 9 m (64 m²)
Dämmerungsschalter	Ja
Dämmerungseinstellung	2 – 1000 lx
Dämmerungseinstellung Teach	Ja
Zeiteinstellung	30 s – 1092 Min.
Hauptlicht einstellbar	0 - 100 %
Grundlichtfunktion	Ja
KNX-Funktionen	Behaglichkeit CO2 Dämmerungsschalter Grundlichtfunktion Helligkeitswert HLK-Ausgang Konstantlichtregelung Lichtausgang 4x Luftdruck Luftfeuchte-Ausgang Präsenz-Ausgang Tag- / Nachtfunktion Taupunkt VOC Temperatur-Ausgang Logikgatter
Softlichtstart	Ja
Dauerlicht	schaltbar
Konstantlichtregelung	Ja
Schutzart	IP20
Umgebungstemperatur	von 0 bis 40 °C
Werkstoff	Kunststoff
Farbe	Weiss
Farbe, RAL	9003
Herstellergarantie	5 Jahre
Inkl. Eckwandhalter	Nein

True Presence Multisensor

7 Sinne für intelligente Gebäude

Multisensor True Presence KNX weiss
EAN: 4007841 056353
E-Nummer: 535930001

ILLUSTRATIONEN

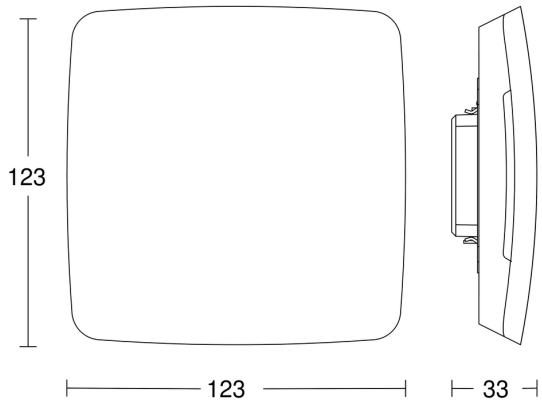

Technische Zeichnungen

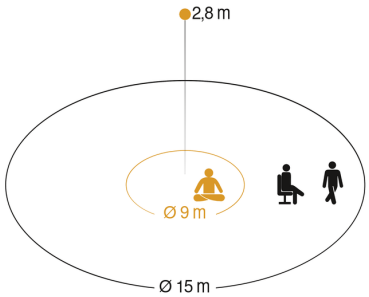

Mögliche Montagehöhe: 2,00 m – 12,00 m
Orange: True Presence
Schwarz: Bewegung und Präsenz

Sensorerfassungsbereiche

True Presence Multisensor

7 Sinne für intelligente Gebäude

Multisensor True Presence KNX weiss
EAN: 4007841 056353
E-Nummer: 535930001

HIGHLIGHTS

UV-beständiger Kunststoff

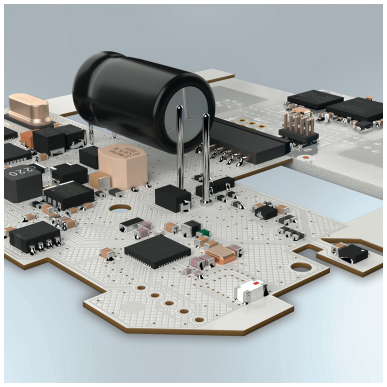

Digitale Hochfrequenz-Sensorik

True Presence Multisensor

7 Sinne für intelligente Gebäude

Multisensor True Presence KNX weiss
EAN: 4007841 056353
E-Nummer: 535930001

ZUBEHÖR

Artikel	Artikelnummer	Bezeichnung
	4007841063870	Aufputz Adapter Multisensor weiss Zubehör