XLED PRO ONE S avec détecteur de mouvement - blanc

PROJECTEUR LED À DÉTECTION

EAN **4007841086848**

- Télécommande RC12 incluse
- Télécommande Smart Remote en option

steinel

182 x 229 x 230 mm



XLED PRO ONE S avec détecteur de mouvement - blanc

EAN 4007841086848

PROJECTEUR LED À DÉTECTION

Caractéristiques techniques

DIMENSIONS

Dimensions L × l × H	182 x 229 x 230 mm

ÉLECTRICITÉ

Raccordement secteur	230 V / 50 – 60 Hz
Puissance	18,4 W
Lampes LED < 2 W	16 W
Lampes LED > 2 W < 8 W	64 W
Lampes LED > 8 W	64 W
Charge capacitive en µF	88 µF

TECHNOLOGIE DE DÉTECTION

Hauteur de montage max.	6,00 m
Technologie de capteur	infrarouge passif
Avec détecteur de mouvement	Oui
Angle d'ouverture	180 °
Protection anti-contournement	Oui
Occultation par segments	Non
Évolutivité électronique	Non
Évolutivité mécanique	Non
Portée radiale	r = 3 m (19 m²)
Portée tangentielle	r = 10 m (209 m²)
Hauteur de montage	1,8 – 6,0 m
Hauteur de montage optimale	2,0 m

CONNECTIVITÉ

Mise en réseau	Oui
Type de mise en réseau	Maître/Esclave
Mode esclave réglable	Non
Mise en réseau via	Câble

TECHNIQUE D'ÉCLAIRAGE

Flux lumineux mesuré 360°	2204 lm
Température de couleur	3000 K
Écart chromatique LED	SDCM3
Indice de rendu des couleurs	80 - 89
Avec ampoule	Oui, système d'éclairage LED STEINEL
Ampoule	LED non interchangeable
Culot	sans
Système de refroidissement LED	Contrôle thermique passif
Démarrage progressif	Oui

DURÉE DE VIE

Durée de vie LED L70B50 25°C	> 36000 h

RÉGLAGES

Interrupteur crépusculaire	Oui
Réglage crépusculaire	2 – 2000 lx
Réglage du temps	8 s – 35 min
Fonction lumière de base	Oui
Durée fonction lumière de base	10/30 min, toute la nuit
Lumière principale réglable	Non
Fonctions	Fonction DIM, Détecteur de lumière, Détecteur de mouvement, Lumière d\'orientation
Réglages via	Télécommande, Potentiomètres, Smart Remote
Réglage crépusculaire Teach	Oui
Fonction lumière de base en pourcentage	10 %
Fonction lumière de base pourcentage de	10 %

BOÎTIER ET MATÉRIAU

Résistance aux chocs	IK03
Indice de protection	IP44
Classe de protection	I
Température ambiante	-20...+40 °C
Matériau du boîtier	Aluminium
Matériau du cache	Verre transparent
Matériau de couverture (étendue de la livraison)	Clips de couverture
Lieu de montage	mur, plafond
Lieu d'application	Extérieur
Type de montage	En saillie
Application pièce	Cour et allée, entrée, extérieur, jardin, tout autour du bâtiment
Couleur	blanc

CONTENU DE LA LIVRAISON ET GARANTIE

Garantie fabricant	5 ans
Support mural d'angle inclus	Non

CERTIFICATS ET EPREL

Catégorie EPREL	Source de lumière

XLED PRO ONE S avec détecteur de mouvement - blanc

EAN 4007841086848

PROJECTEUR LED À DÉTECTION

Illustrations

PLANS TECHNIQUES

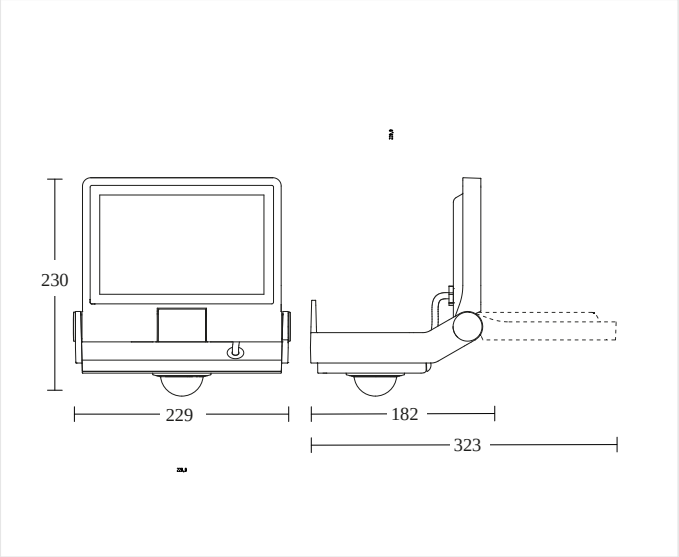

182 x 229 x 230 mm

HAUTEUR DE MONTAGE

1,8 – 6,0 m BEREICH	2,0 m OPTIMAL	6,00 m MAX

XLED PRO ONE S avec détecteur de mouvement - blanc

EAN 4007841086848

PROJECTEUR LED À DÉTECTION

Schémas de câblage

SCHÉMA 1

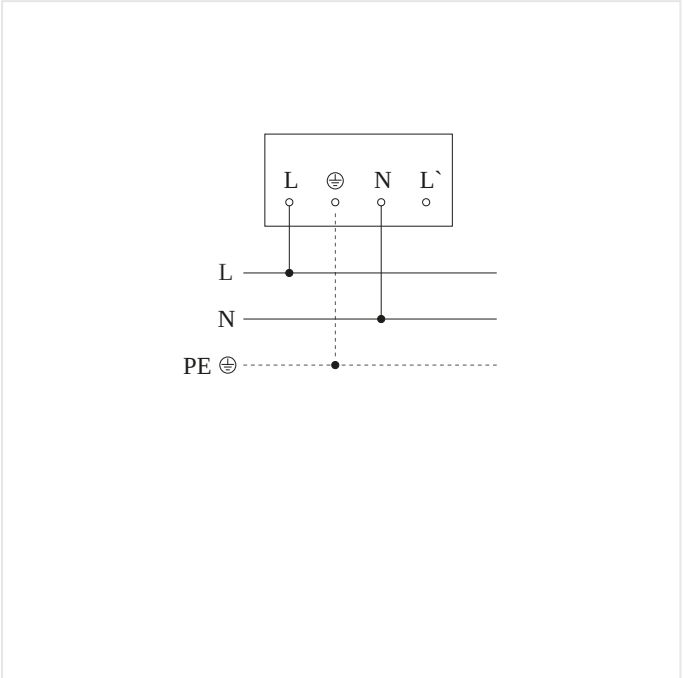

Schéma du circuit principal

SCHÉMA 2

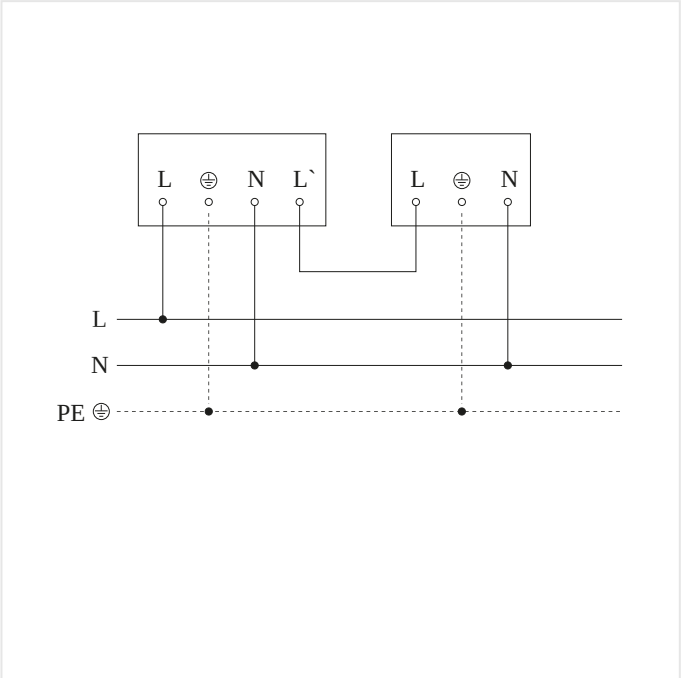

Schéma du circuit d´interconnexion maître/esclave

XLED PRO ONE S avec détecteur de mouvement - blanc

EAN 4007841086848

PROJECTEUR LED À DÉTECTION

Accessoires

	RÉFÉRENCE	DÉSIGNATION	CATÉGORIE
	4007841080990	**Aufputz-Adapter XLED PRO ONE anthrazit**	Accessoires
	4007841079000	**RC 12**	Accessoires

INFORMATIONS DE COMMANDE

Art.-Nr.	4007841086848
EAN	4007841086848

Typ **XLED PRO ONE S avec détecteur de mouvement - blanc**

nevalux AG
Neugrütstrasse 2
8610 Uster
+41 44 508 78 78
info@nevalux.swiss