XLED PRO ONE Max ohne Bewegungsmelder - weiss

LED-STRAHLER OHNE SENSOR

EAN 4007841086824

- Flutlicht neu definiert. Der um 180° vertikal schwenkbare Flutlicht-Strahler XLED PRO ONE ohne Sensor im edlen Aluminium-Gehäuse gewährleistet mit warmweissen 3000 K und 6093 lm bei 49,4 W eine taghelle Ausleuchtung grosser Flächen. Geeignet für den manuellen Schalterbetrieb und zur kabelbasierten Vernetzung in Verbindung mit einer Sensor-Ausführung. Mit optionalem Aufputzadapter. Erhältlich in weiss oder anthrazit. 5 Jahre Garantie.

steinel

202 x 259 x 226 mm



XLED PRO ONE Max ohne Bewegungsmelder - weiss

LED-STRAHLER OHNE SENSOR

EAN **4007841086824**

Technische Daten

ABMESSUNGEN

Abmessungen L × B × H	**202 x 259 x 226 mm**

ELEKTRIK

Netzanschluss	**230 V / 50 – 60 Hz**
Leistung	**49,4 W**

SENSORIK

Mit Bewegungsmelder	**Nein**

VERNETZUNG

Vernetzung	**Ja**
Art der Vernetzung	**Master/Slave**
Vernetzung via	**Kabel**

LICHTTECHNIK

Gemessener Lichtstrom 360°	**6093 lm**
Farbtemperatur	**3000 K**
Farbabweichung LED	**SDCM3**
Farbwiedergabeindex	**80 - 89**
Mit Leuchtmittel	**Ja, STEINEL LED-System**
Leuchtmittel	**LED nicht austauschbar**
Sockel	**Ohne**
LED-Kühlsystem	**Passive Thermo Control**

LEBENSDAUER

Lebensdauer LED L70B50 25°C	**> 36000 h**

EINSTELLUNGEN

Dämmerungsschalter	**Nein**
Grundlichtfunktion	**Nein**
Hauptlicht einstellbar	**Nein**
Funktionen	**Relais Ausgang**
Dämmerungseinstellung Teach	**Nein**

GEHÄUSE & MATERIAL

Schlagfestigkeit	**IK03**
Schutzart	**IP44**
Schutzklasse	**I**
Umgebungstemperatur	**-20...+40 °C**
Werkstoff des Gehäuses	**Aluminium**
Werkstoff der Abdeckung	**Glas transparent**
Abdeckmaterial Lieferumfang	**Abdeckclips**
Montageort	**Decke, Wand**
Anwendung Ort	**Aussenbereich**
Montageart	**Aufputzmontage**
Anwendung Raum	**Aussenbereich, Garten, Hauseingang, Hof & Einfahrt, Rund ums Haus**
Farbe	**Weiss**

LIEFERUMFANG & GARANTIE

Herstellergarantie	**5 Jahre**
Inkl. Eckwandhalter	**Nein**

ZERTIFIKATE & EPREL

EPREL-Kategorie	**Lichtquelle**

XLED PRO ONE Max ohne Bewegungsmelder - weiss

EAN 4007841086824

LED-STRAHLER OHNE SENSOR

Illustrationen

TECHNISCHE ZEICHNUNGEN

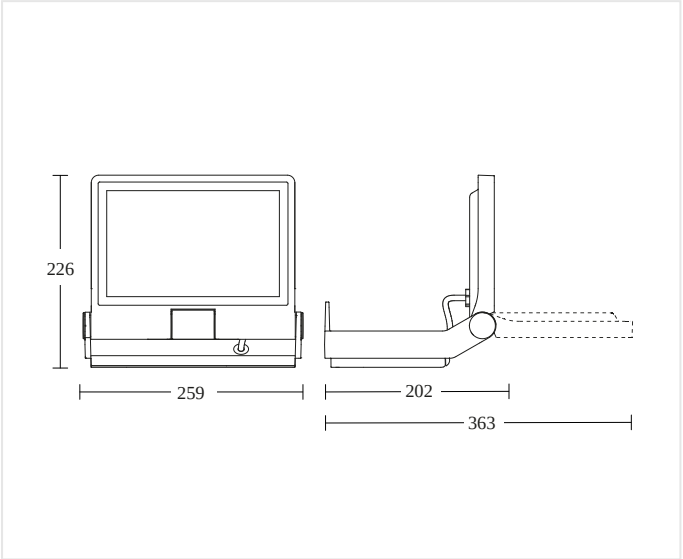

202 x 259 x 226 mm

XLED PRO ONE Max ohne Bewegungsmelder - weiss

EAN 4007841086824

LED-STRAHLER OHNE SENSOR

Schaltbilder

SCHALTPLAN 1

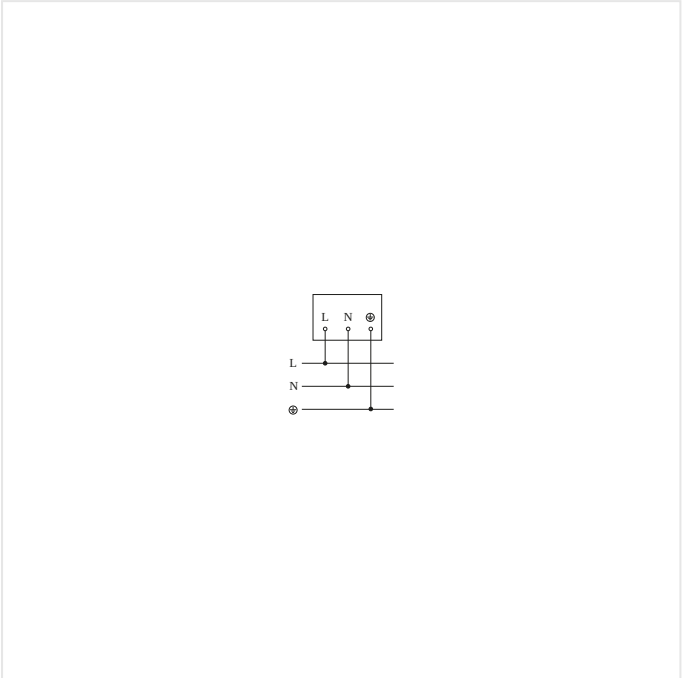

Schaltplan Slave

SCHALTPLAN 2

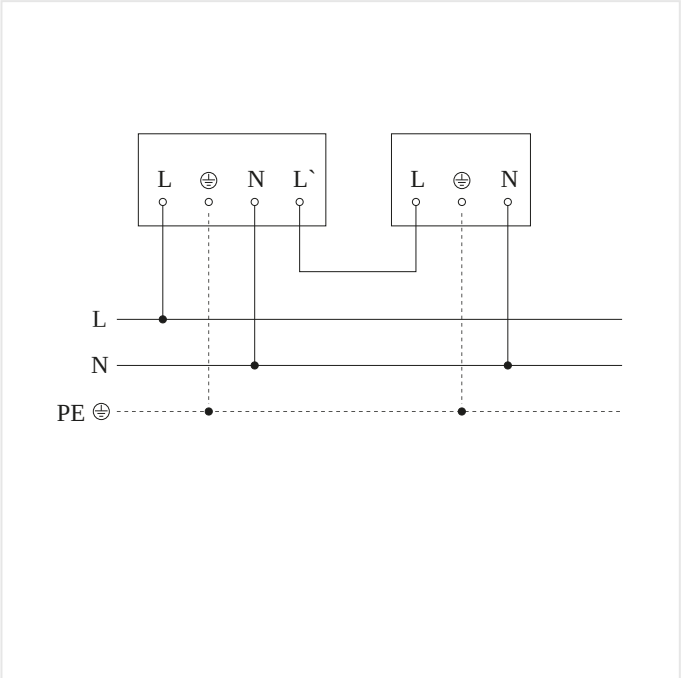

Schaltplan Master-Slave Vernetzung

XLED PRO ONE Max ohne Bewegungsmelder - weiss

EAN 4007841086824

LED-STRAHLER OHNE SENSOR

Zubehör

	ARTIKELNUMMER	BEZEICHNUNG	KATEGORIE
	4007841080983	**Aufputz-Adapter XLED PRO ONE Plus + Max anthrazit**	Zubehör
	4007841079000	**RC 12**	Zubehör

BESTELLANGABEN

Art.-Nr.	4007841086824
EAN	4007841086824
Typ	**XLED PRO ONE Max ohne Bewegungsmelder - weiss**

nevalux AG
Neugrütstrasse 2
8610 Uster
+41 44 508 78 78
info@nevalux.swiss