XLED PRO ONE Max senza rilevatore di movimento - bian

FARETTO SENZA SENSORE LED

EAN 4007841086824

- Il proiettore ridefinito. Il proiettore XLED PRO ONE senza sensore, orientabile verticalmente di 180° e con un elegante alloggiamento in alluminio, garantisce l'illuminazione diurna di grandi aree con un bianco caldo di 3000 K e 6093 lm di 49,4 W. Adatto per il funzionamento manuale dell'interruttore e per il collegamento in rete via cavo in combinazione con una versione con sensore. Con adattatore opzionale per il montaggio in superficie. Disponibile in bianco o antracite. Garanzia di 5 anni.

steinel

202 x 259 x 226 mm



XLED PRO ONE Max senza rilevatore di movimento - bian

FARETTO SENZA SENSORE LED

EAN **4007841086824**

Dati tecnici

DIMENSIONI

Dimensioni L × P × A	**202 x 259 x 226 mm**

ELETTRICO

Allacciamento alla rete	**230 V / 50 – 60 Hz**
Potenza	**49,4 W**

TECNOLOGIA DEI SENSORI

Con sensore di movimento	**No**

CONNETTIVITÀ

Collegamento in rete	**Sì**
Tipo di collegamento in rete	**Master/Slave**
Collegamento in rete tramite	**Cavo**

TECNICA DELL'ILLUMINAZIONE

Flusso luminoso misurato 360°	**6093 lm**
Temperatura di colore	**3000 K**
Deviazione cromatica LED	**SDCM3**
Indice di resa cromatica	**80 - 89**
Con lampadina	**Sì, sistema LED STEINEL**
Lampadina	**LED non sostituibile**
Attacco	**senza**
Sistema di raffreddamento LED	**Passive Thermo Control**

DURATA

Durata LED L70B50 25°C	**> 36000 h**

IMPOSTAZIONI

Interruttore crepuscolare	**No**
Funzione luce di base	**No**
Luce principale regolabile	**No**
Funzioni	**Uscita a relè**
Regolazione crepuscolare Teach	**No**

ALLOGGIAMENTO E MATERIALE

Resistenza agli urti	**IK03**
Grado di protezione	**IP44**
Classe di protezione	**I**
Temperatura ambiente	**-20...+40 °C**
Materiale dell'alloggiamento	**Alluminio**
Materiale della copertura	**Vetro trasparente**
Materiale di copertura (in dotazione)	**Clip di copertura**
Luogo di montaggio	**Parete, soffitto**
Luogo di applicazione	**Esterno**
Tipo di montaggio	**A superficie**
Applicazione ambiente	**Cortili e passi carrai, Esterno, giardino, ingressi di abitazioni, perimetro della casa**
Colore	**bianco**

CONTENUTO DELLA FORNITURA E GARANZIA

Garanzia del produttore	**5 anni**
Supporto angolare incluso	**No**

CERTIFICATI ED EPREL

Categoria EPREL	**Fonte di luce**

XLED PRO ONE Max senza rilevatore di movimento - bian

EAN 4007841086824

FARETTO SENZA SENSORE LED

Illustrazioni

DISEGNI TECNICI

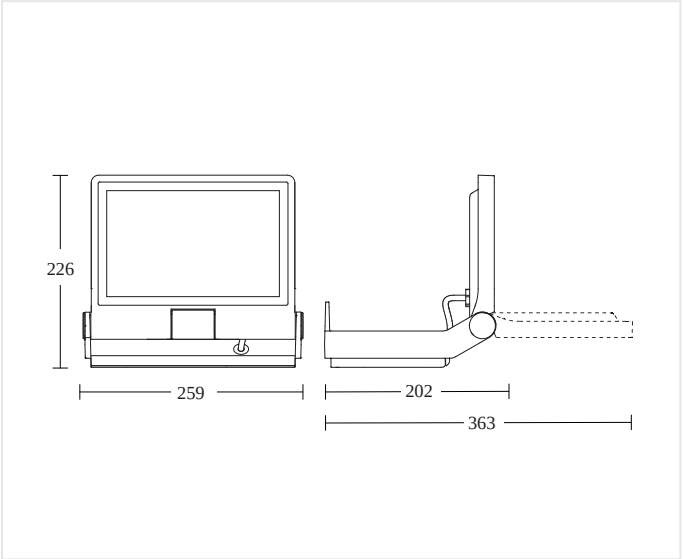

202 x 259 x 226 mm

XLED PRO ONE Max senza rilevatore di movimento - bian

EAN 4007841086824

FARETTO SENZA SENSORE LED

Schemi elettrici

SCHEMA 1

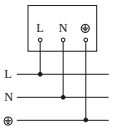

Schema elettrico Slave

SCHEMA 2

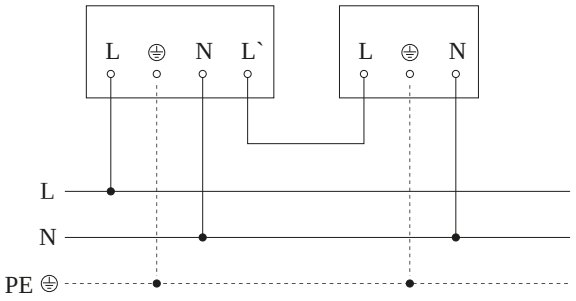

Schema elettrico Master-Slave collegamento in rete

XLED PRO ONE Max senza rilevatore di movimento - bian

EAN 4007841086824

FARETTO SENZA SENSORE LED

Accessori

	CODICE ARTICOLO	DENOMINAZIONE	CATEGORIA
	4007841080983	**Aufputz-Adapter XLED PRO ONE Plus + Max anthrazit**	Accessori
	4007841079000	**RC 12**	Accessori

DATI PER L'ORDINE

Art.-Nr.	4007841086824
EAN	4007841086824

Typ**XLED PRO ONE Max senza rilevatore di movimento - bian**

nevalux AG
Neugrütstrasse 2
8610 Uster
+41 44 508 78 78
info@nevalux.swiss