XLED PRO ONE Plus ohne Bewegungsmelder - weiss

LED-STRAHLER OHNE SENSOR

EAN **4007841086800**

- Flutlicht neu definiert. Der um 180° vertikal schwenkbare Flutlicht-Strahler XLED PRO ONE ohne Sensor im edlen Aluminium-Gehäuse gewährleistet mit warmweissen 3000 K und 4370 lm bei 33,1 W eine taghelle Ausleuchtung grosser Flächen. Geeignet für den manuellen Schalterbetrieb und zur kabelbasierten Vernetzung in Verbindung mit einer Sensor-Ausführung. Mit optionalem Aufputzadapter. Erhältlich in weiss oder anthrazit. 5 Jahre Garantie.

steinel

202 x 259 x 226 mm



XLED PRO ONE Plus ohne Bewegungsmelder - weiss

LED-STRAHLER OHNE SENSOR

EAN 4007841086800

Technische Daten

ABMESSUNGEN

Abmessungen L × B × H	202 x 259 x 226 mm

ELEKTRIK

Netzanschluss	230 V / 50 – 60 Hz
Leistung	33,1 W

SENSORIK

Mit Bewegungsmelder	Nein

VERNETZUNG

Vernetzung	Ja
Vernetzung via	Kabel

LICHTTECHNIK

Gemessener Lichtstrom 360°	4370 lm
Farbtemperatur	3000 K
Farbabweichung LED	SDCM3
Farbwiedergabeindex	80 - 89
Mit Leuchtmittel	Ja, STEINEL LED-System
Leuchtmittel	LED nicht austauschbar
Sockel	Ohne
LED-Kühlsystem	Passive Thermo Control

LEBENSDAUER

Lebensdauer LED L70B50 25°C	> 36000 h

EINSTELLUNGEN

Dämmerungsschalter	Nein
Grundlichtfunktion	Nein
Hauptlicht einstellbar	Nein
Funktionen	Relais Ausgang
Dämmerungseinstellung Teach	Nein

GEHÄUSE & MATERIAL

Schlagfestigkeit	IK03
Schutzart	IP44
Schutzklasse	I
Umgebungstemperatur	-20...+40 °C
Werkstoff des Gehäuses	Aluminium
Werkstoff der Abdeckung	Glas transparent
Abdeckmaterial Lieferumfang	Abdeckclips
Montageort	Decke, Wand
Anwendung Ort	Aussenbereich
Montageart	Aufputzmontage
Anwendung Raum	Aussenbereich, Garten, Hauseingang, Hof & Einfahrt, Rund ums Haus
Farbe	Weiss

LIEFERUMFANG & GARANTIE

Herstellergarantie	5 Jahre
Inkl. Eckwandhalter	Nein

ZERTIFIKATE & EPREL

EPREL-Kategorie	Lichtquelle

XLED PRO ONE Plus ohne Bewegungsmelder - weiss

EAN 4007841086800

LED-STRAHLER OHNE SENSOR

Illustrationen

TECHNISCHE ZEICHNUNGEN

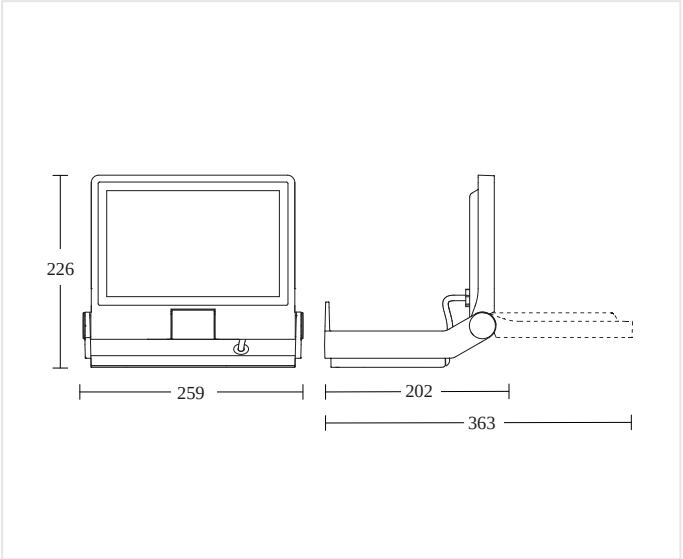

202 x 259 x 226 mm

XLED PRO ONE Plus ohne Bewegungsmelder - weiss

EAN 4007841086800

LED-STRAHLER OHNE SENSOR

Schaltbilder

SCHALTPLAN 1

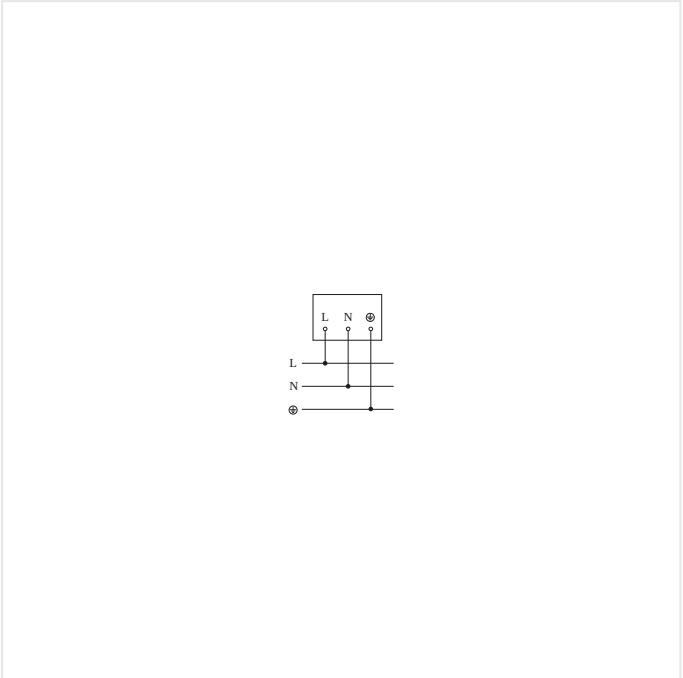

Schaltplan Slave

SCHALTPLAN 2

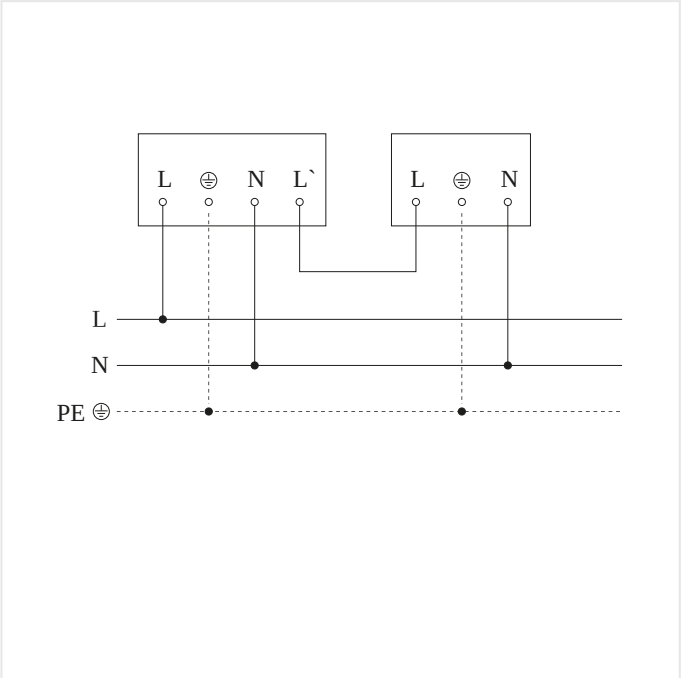

Schaltplan Master-Slave Vernetzung

XLED PRO ONE Plus ohne Bewegungsmelder - weiss

EAN 4007841086800

LED-STRAHLER OHNE SENSOR

Zubehör

	ARTIKELNUMMER	BEZEICHNUNG	KATEGORIE
	4007841080983	**Aufputz-Adapter XLED PRO ONE Plus + Max anthrazit**	Zubehör
	4007841079000	**RC 12**	Zubehör

BESTELLANGABEN

Art.-Nr.	4007841086800
EAN	4007841086800
Typ	**XLED PRO ONE Plus ohne Bewegungsmelder - weiss**

nevalux AG
Neugrütstrasse 2
8610 Uster
+41 44 508 78 78
info@nevalux.swiss