XLED PRO ONE Plus senza rilevatore di movimento - bian

FARETTO SENZA SENSORE LED

EAN 4007841086800

- Il proiettore ridefinito. Il proiettore XLED PRO ONE senza sensore, orientabile verticalmente di 180° e con un elegante alloggiamento in alluminio, garantisce l'illuminazione diurna di grandi aree con un bianco caldo di 3000 K e 4370 lm di 33,1 W. Adatto per il funzionamento manuale dell'interruttore e per il collegamento in rete via cavo in combinazione con una versione con sensore. Con adattatore opzionale per il montaggio in superficie. Disponibile in bianco o antracite. Garanzia di 5 anni.

steinel

202 x 259 x 226 mm



XLED PRO ONE Plus senza rilevatore di movimento - bian

EAN 4007841086800

FARETTO SENZA SENSORE LED

Dati tecnici

DIMENSIONI

Dimensioni L × P × A	202 x 259 x 226 mm

ELETTRICO

Allacciamento alla rete	230 V / 50 – 60 Hz
Potenza	33,1 W

TECNOLOGIA DEI SENSORI

Con sensore di movimento	No

CONNETTIVITÀ

Collegamento in rete	Sì
Collegamento in rete tramite	Cavo

TECNICA DELL'ILLUMINAZIONE

Flusso luminoso misurato 360°	4370 lm
Temperatura di colore	3000 K
Deviazione cromatica LED	SDCM3
Indice di resa cromatica	80 - 89
Con lampadina	Sì, sistema LED STEINEL
Lampadina	LED non sostituibile
Attacco	senza
Sistema di raffreddamento LED	Passive Thermo Control

DURATA

Durata LED L70B50 25°C	> 36000 h

IMPOSTAZIONI

Interruttore crepuscolare	No
Funzione luce di base	No
Luce principale regolabile	No
Funzioni	Uscita a relè
Regolazione crepuscolare Teach	No

ALLOGGIAMENTO E MATERIALE

Resistenza agli urti	IK03
Grado di protezione	IP44
Classe di protezione	I
Temperatura ambiente	-20...+40 °C
Materiale dell'alloggiamento	Alluminio
Materiale della copertura	Vetro trasparente
Materiale di copertura (in dotazione)	Clip di copertura
Luogo di montaggio	Parete, soffitto
Luogo di applicazione	Esterno
Tipo di montaggio	A superficie
Applicazione ambiente	Cortili e passi carrai, Esterno, giardino, ingressi di abitazioni, perimetro della casa
Colore	bianco

CONTENUTO DELLA FORNITURA E GARANZIA

Garanzia del produttore	5 anni
Supporto angolare incluso	No

CERTIFICATI ED EPREL

Categoria EPREL	Fonte di luce

XLED PRO ONE Plus senza rilevatore di movimento - bian

EAN 4007841086800

FARETTO SENZA SENSORE LED

Illustrazioni

DISEGNI TECNICI

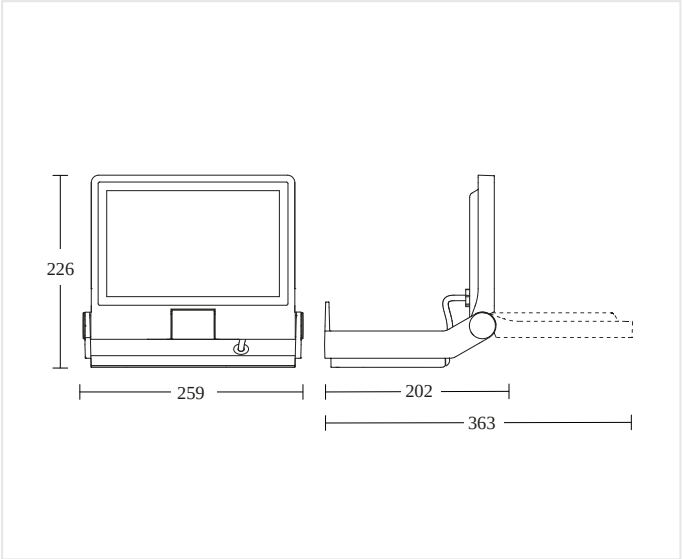

202 x 259 x 226 mm

XLED PRO ONE Plus senza rilevatore di movimento - bian

EAN 4007841086800

FARETTO SENZA SENSORE LED

Schemi elettrici

SCHEMA 1

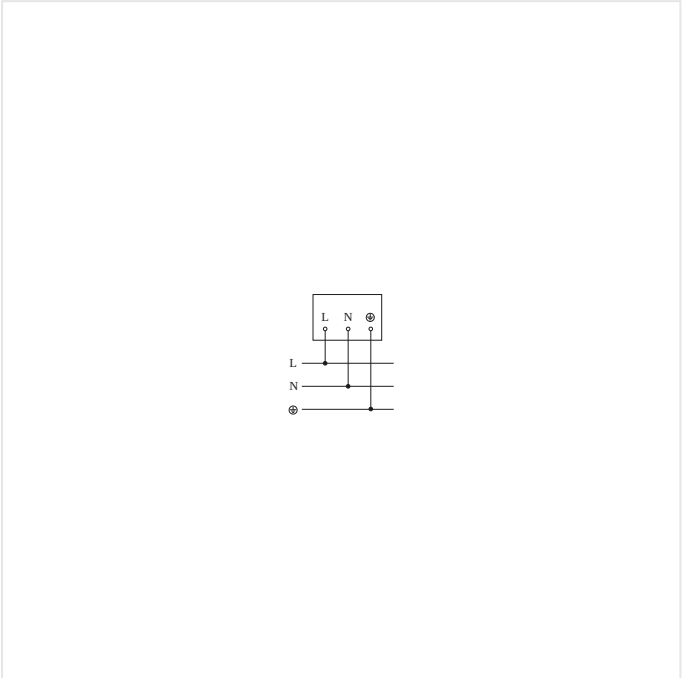

Schema elettrico Slave

SCHEMA 2

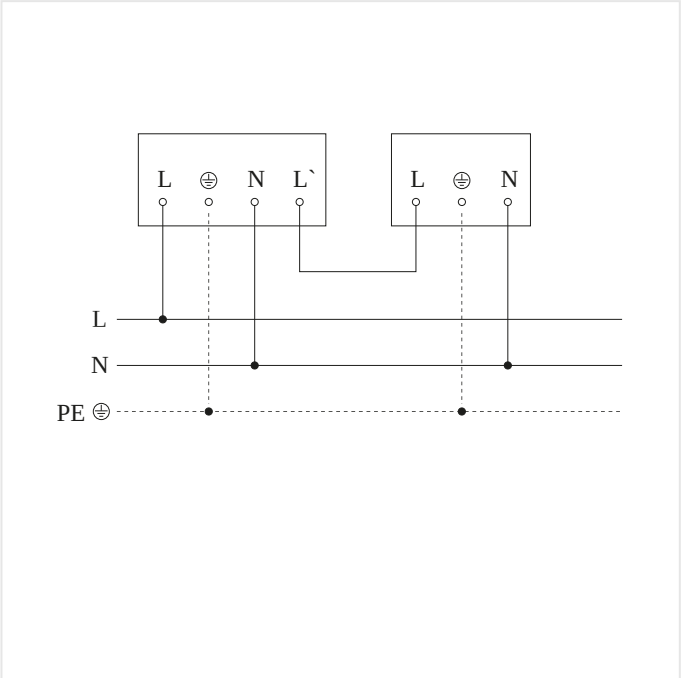

Schema elettrico Master-Slave collegamento in rete

XLED PRO ONE Plus senza rilevatore di movimento - bian

EAN 4007841086800

FARETTO SENZA SENSORE LED

Accessori

	CODICE ARTICOLO	DENOMINAZIONE	CATEGORIA
	4007841080983	**Aufputz-Adapter XLED PRO ONE Plus + Max anthrazit**	Accessori
	4007841079000	**RC 12**	Accessori

DATI PER L'ORDINE

Art.-Nr.	4007841086800
EAN	4007841086800

Typ**XLED PRO ONE Plus senza rilevatore di movimento - bian**

neva lux

nevalux AG
Neugrütstrasse 2
8610 Uster
+41 44 508 78 78
info@nevalux.swiss