XLED PRO ONE Plus sans détecteur de mouvement - anthracite

PROJECTEUR LED SANS DÉTECTEUR

EAN 4007841069544
E-Nr. 941502149

- Aluminium de qualité supérieure
- Il est possible de le faire glisser vers le haut ou vers le bas
- Matériau résistant aux UV
- Adaptateur en saillie en option

steinel

202 x 259 x 226 mm



XLED PRO ONE Plus sans détecteur de mouvement - anthracite

PROJECTEUR LED SANS DÉTECTEUR

EAN **4007841069544**
E-Nr. **941502149**

Caractéristiques techniques

DIMENSIONS

Dimensions L × l × H	**202 x 259 x 226 mm**

ÉLECTRICITÉ

Raccordement secteur	**230 V / 50 – 60 Hz**
Puissance	**33,1 W**
Lampes LED < 2 W	**16 W**

TECHNOLOGIE DE DÉTECTION

Avec détecteur de mouvement	**Non**

CONNECTIVITÉ

Mise en réseau	**Oui**
Mise en réseau via	**Câble**

TECHNIQUE D'ÉCLAIRAGE

Flux lumineux mesuré 360°	**4370 lm**
Température de couleur	**3000 K**
Écart chromatique LED	**SDCM3**
Indice de rendu des couleurs	**80 - 89**
Avec ampoule	**Oui, système d'éclairage LED STEINEL**
Ampoule	**LED non interchangeable**
Culot	**sans**
Système de refroidissement LED	**Contrôle thermique passif**

DURÉE DE VIE

Durée de vie LED L70B50 25°C	**> 36000 h**

RÉGLAGES

Interrupteur crépusculaire	**Non**
Fonction lumière de base	**Non**
Lumière principale réglable	**Non**
Fonctions	**Sortie de relais**
Réglage crépusculaire Teach	**Non**

BOÎTIER ET MATÉRIAU

Résistance aux chocs	**IK03**
Indice de protection	**IP44**
Classe de protection	**I**
Température ambiante	**-20...+40 °C**
Matériau du boîtier	**Aluminium**
Matériau du cache	**Verre transparent**
Matériau de couverture (étendue de la livraison)	**Clips de couverture**
Lieu de montage	**mur, plafond**
Lieu d'application	**Extérieur**
Type de montage	**En saillie**
Application pièce	**Cour et allée, entrée, extérieur, jardin, tout autour du bâtiment**
Couleur	**anthracite**

CONTENU DE LA LIVRAISON ET GARANTIE

Garantie fabricant	**5 ans**
Support mural d'angle inclus	**Non**

CERTIFICATS ET EPREL

Catégorie EPREL	**Source de lumière**

XLED PRO ONE Plus sans détecteur de mouvement - anthracite

PROJECTEUR LED SANS DÉTECTEUR

EAN **4007841069544**
E-Nr. **941502149**

Illustrations

PLANS TECHNIQUES

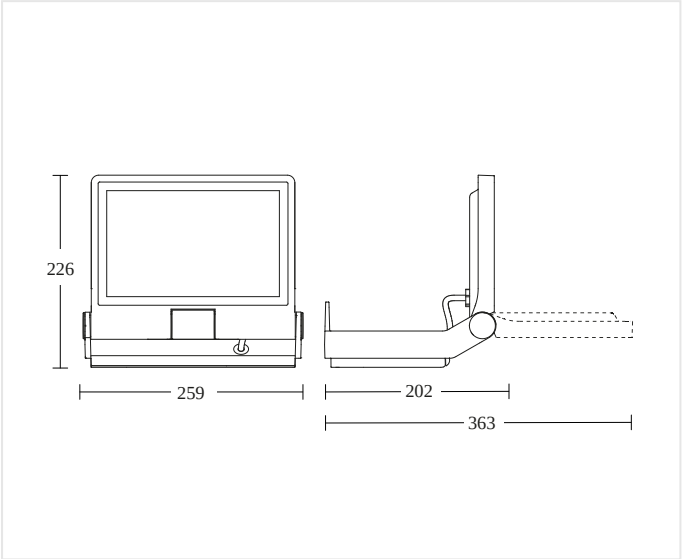

202 x 259 x 226 mm

XLED PRO ONE Plus sans détecteur de mouvement - anthracite

PROJECTEUR LED SANS DÉTECTEUR

EAN **4007841069544**
E-Nr. **941502149**

Schémas de câblage

SCHÉMA 1

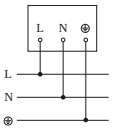

Schéma du circuit esclave

SCHÉMA 2

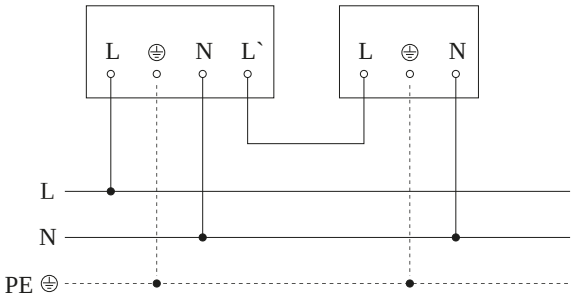

Schéma du circuit d´interconnexion maître/esclave

XLED PRO ONE Plus sans détecteur de mouvement - anthracite

PROJECTEUR LED SANS DÉTECTEUR

EAN **4007841069544**
E-Nr. **941502149**

Accessoires

	RÉFÉRENCE	DÉSIGNATION	CATÉGORIE
	4007841080983	**Aufputz-Adapter XLED PRO ONE Plus + Max anthrazit**	Accessoires
	4007841079000	**RC 12**	Accessoires

INFORMATIONS DE COMMANDE

Art.-Nr.	4007841069544
EAN	4007841069544
N° E	941502149

Typ **XLED PRO ONE Plus sans détecteur de mouvement - anthracite**

nevalux AG
Neugrütstrasse 2
8610 Uster
+41 44 508 78 78
info@nevalux.swiss