# XLED PRO ONE Plus senza rilevatore di movimento - antracite

**FARETTO SENZA SENSORE LED**

EAN 4007841069544
E-Nr. 941502149

- Pregiato alluminio
- Pannello scorrevole verso l'alto o verso il basso
- Materiale resistente ai raggi ultravioletti
- Adattatore per montaggio in superficie optional

steinel

202 x 259 x 226 mm



# XLED PRO ONE Plus senza rilevatore di movimento - antracite

**FARETTO SENZA SENSORE LED**

EAN **4007841069544**
E-Nr. **941502149**

## Dati tecnici

### DIMENSIONI

| | |
|---|---|
| Dimensioni L × P × A | **202 x 259 x 226 mm** |

### ELETTRICO

| | |
|---|---|
| Allacciamento alla rete | **230 V / 50 – 60 Hz** |
| Potenza | **33,1 W** |
| Lampade LED < 2 W | **16 W** |

### TECNOLOGIA DEI SENSORI

| | |
|---|---|
| Con sensore di movimento | **No** |

### CONNETTIVITÀ

| | |
|---|---|
| Collegamento in rete | **Sì** |
| Collegamento in rete tramite | **Cavo** |

### TECNICA DELL'ILLUMINAZIONE

| | |
|---|---|
| Flusso luminoso misurato 360° | **4370 lm** |
| Temperatura di colore | **3000 K** |
| Deviazione cromatica LED | **SDCM3** |
| Indice di resa cromatica | **80 - 89** |
| Con lampadina | **Sì, sistema LED STEINEL** |
| Lampadina | **LED non sostituibile** |
| Attacco | **senza** |
| Sistema di raffreddamento LED | **Passive Thermo Control** |

### DURATA

| | |
|---|---|
| Durata LED L70B50 25°C | **> 36000 h** |

### IMPOSTAZIONI

| | |
|---|---|
| Interruttore crepuscolare | **No** |
| Funzione luce di base | **No** |
| Luce principale regolabile | **No** |
| Funzioni | **Uscita a relè** |
| Regolazione crepuscolare Teach | **No** |

### ALLOGGIAMENTO E MATERIALE

| | |
|---|---|
| Resistenza agli urti | **IK03** |
| Grado di protezione | **IP44** |
| Classe di protezione | **I** |
| Temperatura ambiente | **-20...+40 °C** |
| Materiale dell'alloggiamento | **Alluminio** |
| Materiale della copertura | **Vetro trasparente** |
| Materiale di copertura (in dotazione) | **Clip di copertura** |
| Luogo di montaggio | **Parete, soffitto** |
| Luogo di applicazione | **Esterno** |
| Tipo di montaggio | **A superficie** |
| Applicazione ambiente | **Cortili e passi carrai, Esterno, giardino, ingressi di abitazioni, perimetro della casa** |
| Colore | **antracite** |

### CONTENUTO DELLA FORNITURA E GARANZIA

| | |
|---|---|
| Garanzia del produttore | **5 anni** |
| Supporto angolare incluso | **No** |

### CERTIFICATI ED EPREL

| | |
|---|---|
| Categoria EPREL | **Fonte di luce** |

# XLED PRO ONE Plus senza rilevatore di movimento - antracite

**FARETTO SENZA SENSORE LED**

EAN **4007841069544**
E-Nr. **941502149**

## Illustrazioni

### DISEGNI TECNICI

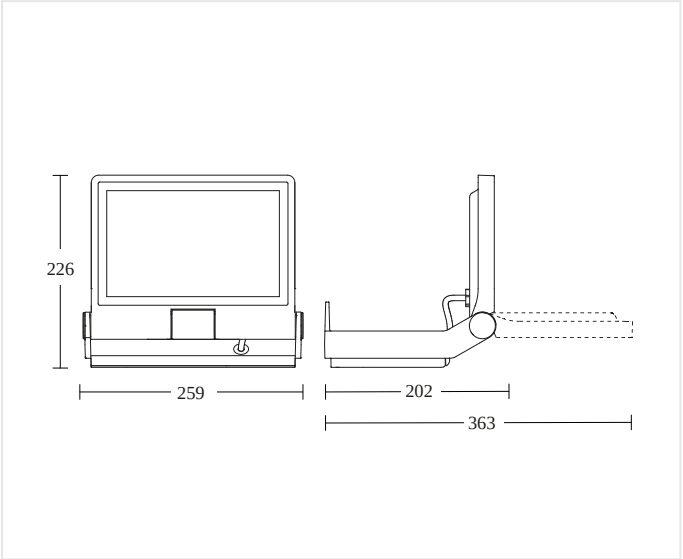


202 x 259 x 226 mm

# XLED PRO ONE Plus senza rilevatore di movimento - antracite

**FARETTO SENZA SENSORE LED**

EAN **4007841069544**
E-Nr. **941502149**

## Schemi elettrici

**SCHEMA 1**

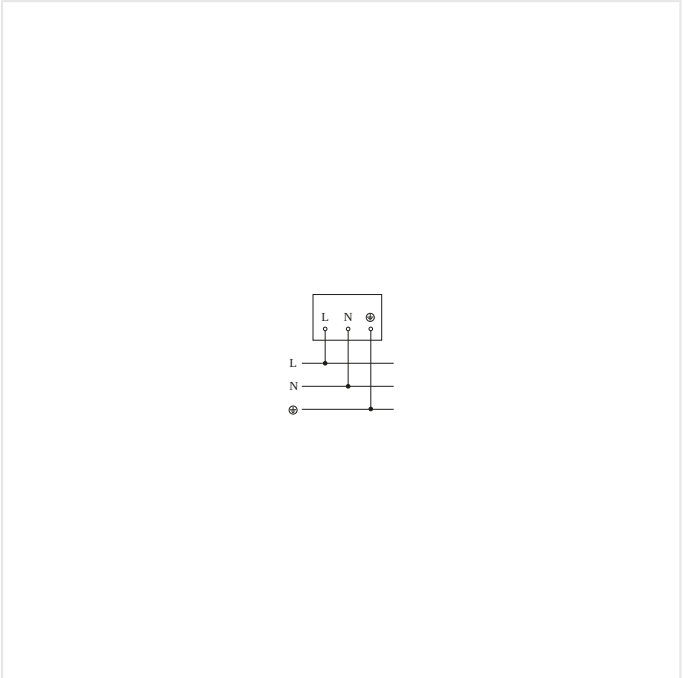


Schema elettrico Slave

**SCHEMA 2**

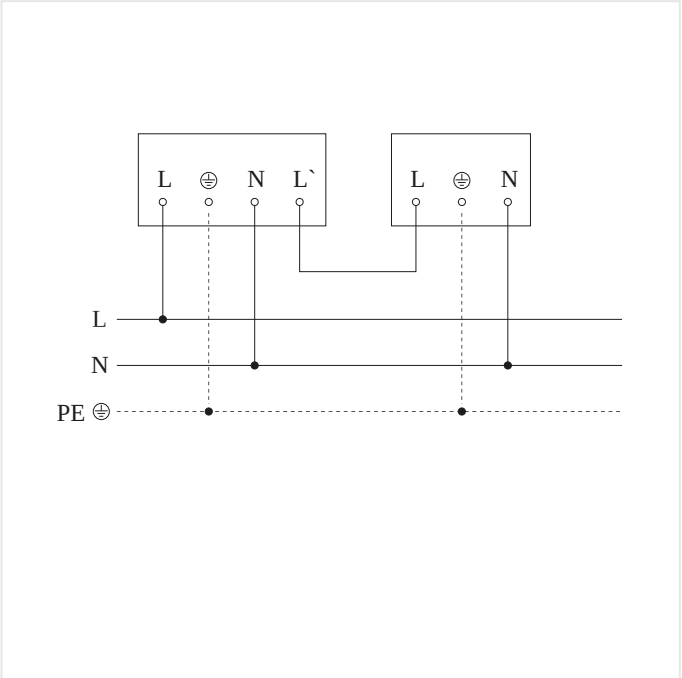


Schema elettrico Master-Slave collegamento in rete

# XLED PRO ONE Plus senza rilevatore di movimento - antracite

**FARETTO SENZA SENSORE LED**

EAN **4007841069544**
E-Nr. **941502149**

## Accessori

| | CODICE ARTICOLO | DENOMINAZIONE | CATEGORIA |
|---|---|---|---|
|  | 4007841080983 | **Aufputz-Adapter XLED PRO ONE Plus + Max anthrazit** | Accessori |
|  | 4007841079000 | **RC 12** | Accessori |

**DATI PER L'ORDINE**

| | |
|---|---|
| Art.-Nr. | 4007841069544 |
| EAN | 4007841069544 |
| N. E | 941502149 |

Typ **XLED PRO ONE Plus senza rilevatore di movimento - antracite**

neva lux

nevalux AG
Neugrütstrasse 2
8610 Uster
+41 44 508 78 78
info@nevalux.swiss