IS 130-2 silber

BEWEGUNGSMELDER

EAN 4007841660116
E-Nr. 535996860

- UV-beständiger Kunststoff

steinel

87 x 78 x 110 mm



IS 130-2 silber

BEWEGUNGSMELDER

EAN **4007841660116**
E-Nr. **535996860**

Technische Daten

IDENTIFIKATION

Ausführung	**Bewegungsmelder**

ABMESSUNGEN

Abmessungen L × B × H	**87 x 78 x 110 mm**

ELEKTRIK

Netzanschluss	**230 V / 50 – 60 Hz**
Leistung	**600 W**
Schaltausgang 1 ohmsch	**600 W**
Leuchtstofflampen EVG	**430 W**
Leuchtstofflampen unkompensiert	**500 VA**
Leuchtstofflampen reihenkompensiert	**500 VA**
Leuchtstofflampen parallelkompensiert	**500 VA**
Schaltausgang 1 Niedervolt-Halogenlampen	**500 VA**
LED-Lampen < 2 W	**16 W**
LED-Lampen > 2 W < 8 W	**64 W**
LED-Lampen > 8 W	**64 W**
Kapazitive Belastung in µF	**88 µF**
Schaltausgang 1 Anzahl LED/Leuchtstofflampen	**4 stk.**

SENSORIK

Montagehöhe max.	**3,00 m**
Sensortechnologie	**Passiv Infrarot**
Erfassungswinkel	**130 °**
Öffnungswinkel	**40 °**
Unterkriechschutz	**Ja**
Segmentweise Ausblendung	**Ja**
Elektronische Skalierbarkeit	**Nein**
Mechanische Skalierbarkeit	**Nein**
Reichweite radial	**r = 3 m (10 m²)**
Reichweite tangential	**r = 12 m (163 m²)**
Schaltzonen	**260 Schaltzonen**
Montagehöhe	**1,8 – 3,0 m**
Optimale Montagehöhe	**2,0 m**

VERNETZUNG

Vernetzung	**Ja**
Art der Vernetzung	**Master/Master**
Vernetzung via	**Kabel**

LICHTTECHNIK

Softlichtstart	**Nein**
Dauerlicht	**schaltbar**
Konstantlichtregelung	**Nein**

EINSTELLUNGEN

Dämmerungsschalter	**Ja**
Dämmerungseinstellung	**2 – 2000 lx**
Zeiteinstellung	**8 s – 35 min**
Grundlichtfunktion	**Nein**
Hauptlicht einstellbar	**Nein**
Einstellungen via	**Potis**
Mit Fernbedienung	**Nein**
Dämmerungseinstellung Teach	**Nein**

GEHÄUSE & MATERIAL

Schutzart	**IP54**
Umgebungstemperatur	**-20...+50 °C**
Montageort	**Wand**
Anwendung Ort	**Aussenbereich, Innenbereich**
Montageart	**Aufputzmontage**
Werkstoff	**Kunststoff**
Anwendung Raum	**Aussenbereich, Hauseingang, Hof & Einfahrt, Rund ums Haus, Terrasse / Balkon**
Farbe	**Silber**
Farbe RAL	**9006**

LIEFERUMFANG & GARANTIE

Herstellergarantie	**3 Jahre**
Inkl. Eckwandhalter	**Nein**

IS 130-2 silber

BEWEGUNGSMELDER

EAN **4007841660116**
E-Nr. **535996860**

Illustrationen

TECHNISCHE ZEICHNUNGEN

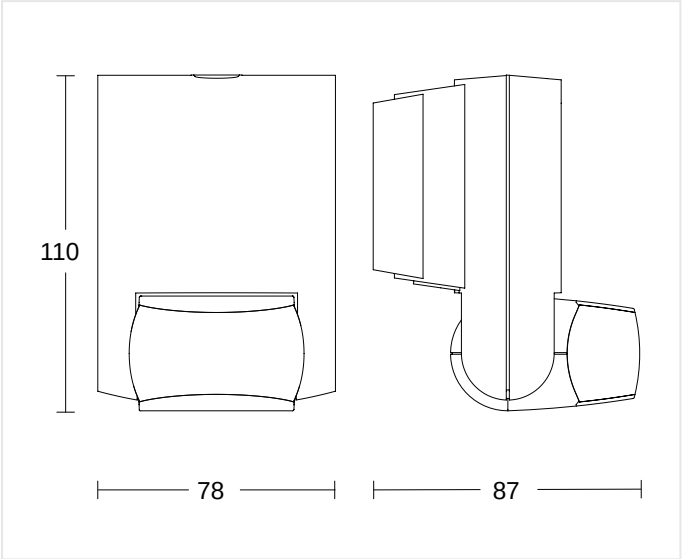

87 x 78 x 110 mm

MONTAGEHÖHE

1,8 – 3,0 m	2,0 m	3,00 m
BEREICH	OPTIMAL	MAX

IS 130-2 silber

BEWEGUNGSMELDER

EAN **4007841660116**
E-Nr. **535996860**

Schaltbilder

SCHALTPLAN 1

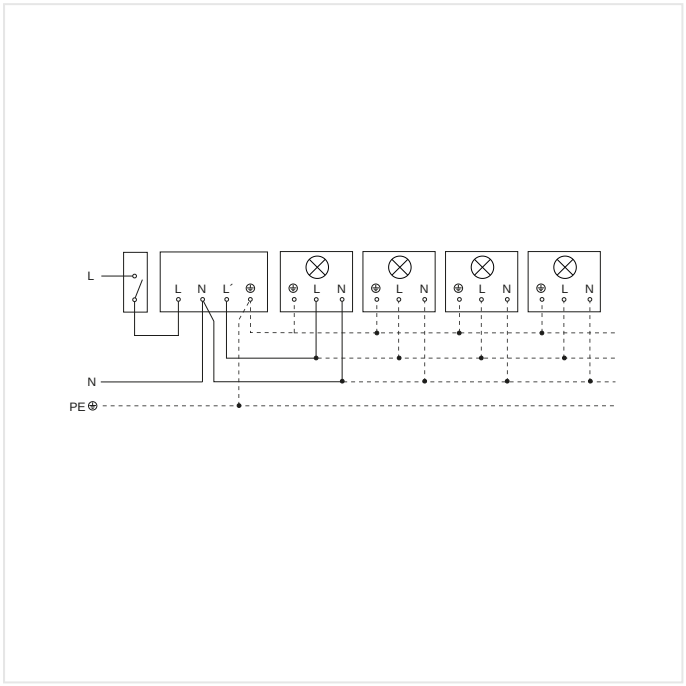

Schaltplan Leuchte ohne vorhandenen Nullleiter

SCHALTPLAN 2

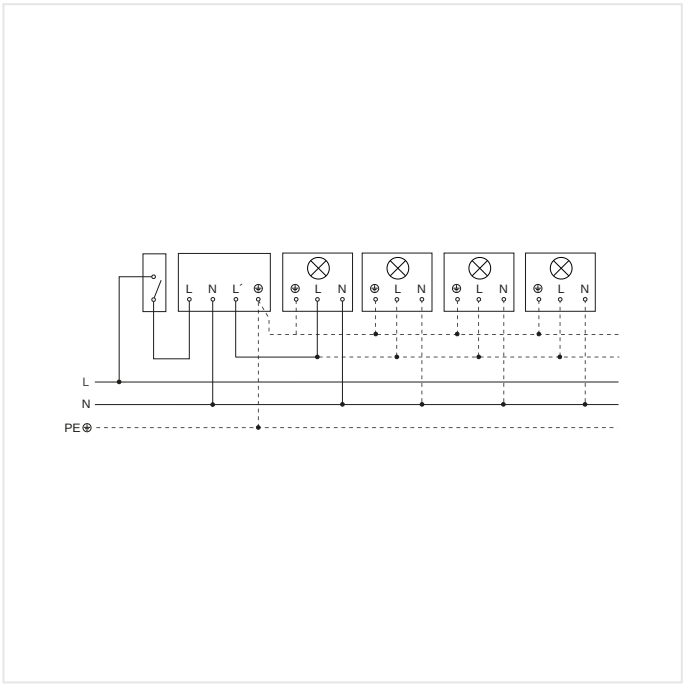

Schaltplan Leuchte mit vorhandenem Nullleiter

IS 130-2 silber

BEWEGUNGSMELDER

EAN **4007841660116**
E-Nr. **535996860**

Zubehör

BESTELLANGABEN

Art.-Nr.	4007841660116
EAN	4007841660116
E-Nummer	535996860
Typ	**IS 130-2 silber**

nevalux AG
Neugrütstrasse 2
8610 Uster
+41 44 508 78 78
info@nevalux.swiss