IS 130-2 argento

SENSORE DI MOVIMENTO

EAN 4007841660116
E-Nr. 535996860

- Plastica resistente ai raggi ultravioletti

steinel

87 x 78 x 110 mm



IS 130-2 argento

SENSORE DI MOVIMENTO

EAN **4007841660116**
E-Nr. **535996860**

Dati tecnici

IDENTIFICAZIONE

Versione	**Rilevatori di movimento**

DIMENSIONI

Dimensioni L × P × A	**87 x 78 x 110 mm**

ELETTRICO

Allacciamento alla rete	**230 V / 50 – 60 Hz**
Potenza	**600 W**
Uscita di commutazione 1 ohmica	**600 W**
Lampade fluorescenti reattore elettronico	**430 W**
Lampade fluorescenti non compensate	**500 VA**
Lampade fluorescenti compensate in serie	**500 VA**
Lampade fluorescenti compensate in parallelo	**500 VA**
Uscita di commutazione 1 lampade alogene a bassa tensione	**500 VA**
Lampade LED < 2 W	**16 W**
Lampade LED > 2 W < 8 W	**64 W**
Lampade LED > 8 W	**64 W**
Carico capacitivo in µF	**88 µF**
Uscita di commutazione 1 numero lampade LED/fluorescenti	**4 pz**

TECNOLOGIA DEI SENSORI

Altezza di montaggio max.	**3,00 m**
Tecnologia del sensore	**Infrarossi passivi**
Angolo di rilevamento	**130 °**
Angolo di apertura	**40 °**
Protezione anti-intrusione	**Sì**
Mascheramento per segmenti	**Sì**
Scalabilità elettronica	**No**
Scalabilità meccanica	**No**
Portata radiale	**r = 3 m (10 m²)**
Portata tangenziale	**r = 12 m (163 m²)**
Zone di commutazione	**260 zone di commutazione**
Altezza di montaggio	**1,8 – 3,0 m**
Altezza di montaggio ottimale	**2,0 m**

CONNETTIVITÀ

Collegamento in rete	**Sì**
Tipo di collegamento in rete	**Master/Master**
Collegamento in rete tramite	**Cavo**

TECNICA DELL'ILLUMINAZIONE

Avvio luce dolce	**No**
Luce permanente	**commutabile**
Regolazione luce costante	**No**

IMPOSTAZIONI

Interruttore crepuscolare	**Sì**
Regolazione crepuscolare	**2 – 2000 lx**
Impostazione del tempo	**8 s – 35 min**
Funzione luce di base	**No**
Luce principale regolabile	**No**
Impostazioni tramite	**Potenziometri**
Con telecomando	**No**
Regolazione crepuscolare Teach	**No**

ALLOGGIAMENTO E MATERIALE

Grado di protezione	**IP54**
Temperatura ambiente	**-20…+50 °C**
Luogo di montaggio	**Parete**
Luogo di applicazione	**Esterno, Interni**
Tipo di montaggio	**A superficie**
Materiale	**Plastica**
Applicazione ambiente	**Cortili e passi carrai, Esterno, ingressi di abitazioni, perimetro della casa, terrazzi / balconi**
Colore	**argento**
Colore RAL	**9006**

CONTENUTO DELLA FORNITURA E GARANZIA

Garanzia del produttore	**3 anni**
Supporto angolare incluso	**No**

IS 130-2 argento

SENSORE DI MOVIMENTO

EAN **4007841660116**
E-Nr. **535996860**

Illustrazioni

DISEGNI TECNICI

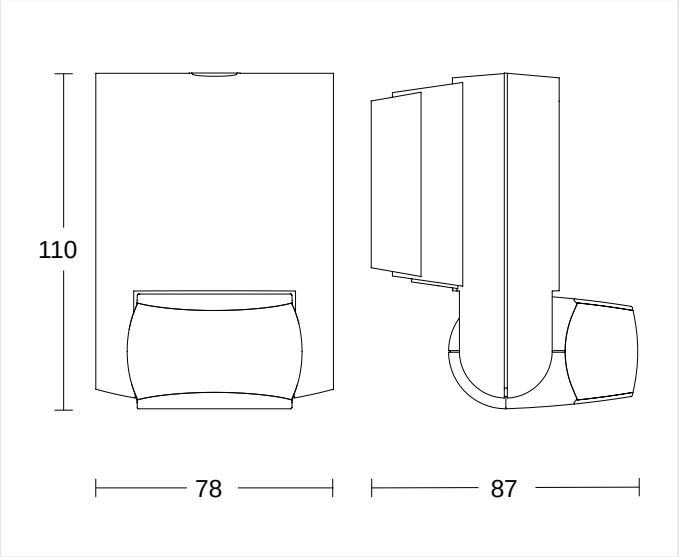

87 x 78 x 110 mm

ALTEZZA DI MONTAGGIO

1,8 – 3,0 m	2,0 m	3,00 m
BEREICH	OPTIMAL	MAX

IS 130-2 argento

SENSORE DI MOVIMENTO

EAN **4007841660116**
E-Nr. **535996860**

Schemi elettrici

SCHEMA 1

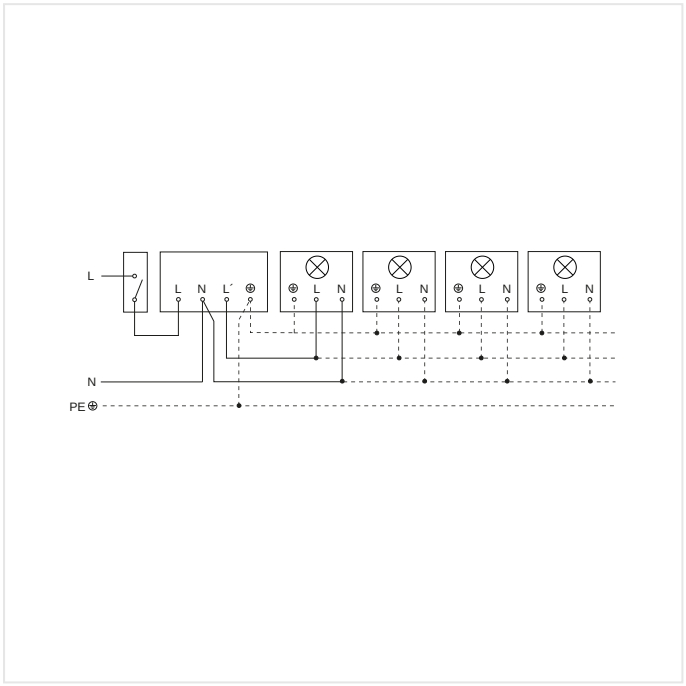

Lampada senza filo neutro

SCHEMA 2

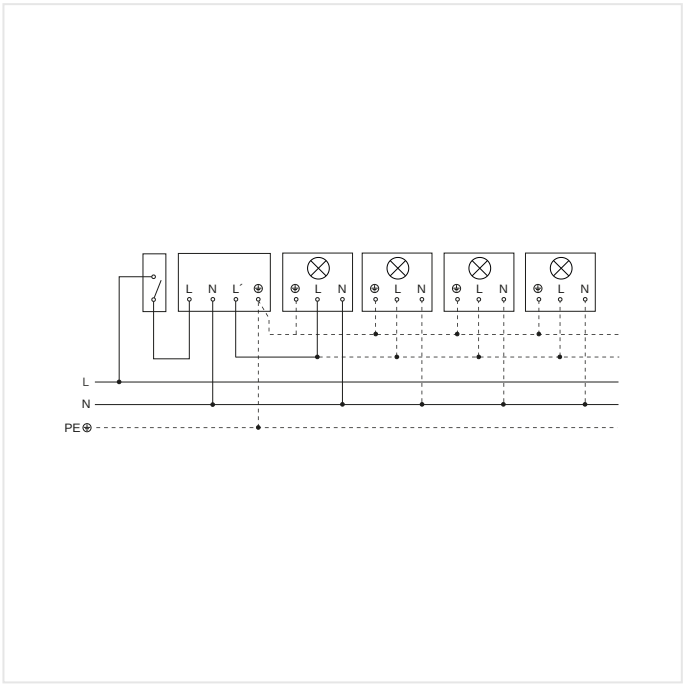

Lampada con presenza di filo neutro

IS 130-2 argento

SENSORE DI MOVIMENTO

EAN **4007841660116**
E-Nr. **535996860**

Accessori

DATI PER L'ORDINE

Art.-Nr.	4007841660116
EAN	4007841660116
N. E	535996860
Typ	**IS 130-2 argento**

nevalux AG
Neugrütstrasse 2
8610 Uster
+41 44 508 78 78
info@nevalux.swiss