# IS 2180-2 inox

**BEWEGUNGSMELDER**

EAN 4007841603915
E-Nr. 535996670

- UV-beständiger Kunststoff
- Optionaler Eckwandhalter

steinel

55 x 78 x 120 mm



# IS 2180-2 inox

**BEWEGUNGSMELDER**

EAN **4007841603915**
E-Nr. **535996670**

## Technische Daten

### IDENTIFIKATION

| | |
|---|---|
| Ausführung | **Bewegungsmelder** |

### ABMESSUNGEN

| | |
|---|---|
| Abmessungen L × B × H | **55 x 78 x 120 mm** |

### ELEKTRIK

| | |
|---|---|
| Netzanschluss | **230 V / 50 – 60 Hz** |
| Leistung | **1000 W** |
| Schaltausgang 1 ohmsch | **1000 W** |
| Leuchtstofflampen EVG | **350 W** |
| Leuchtstofflampen unkompensiert | **500 VA** |
| Leuchtstofflampen reihenkompensiert | **900 VA** |
| Leuchtstofflampen parallelkompensiert | **500 VA** |
| Schaltausgang 1 Niedervolt-Halogenlampen | **1000 VA** |
| LED-Lampen < 2 W | **100 W** |
| LED-Lampen > 2 W < 8 W | **175 W** |
| LED-Lampen > 8 W | **350 W** |
| Kapazitive Belastung in µF | **132 µF** |

### SENSORIK

| | |
|---|---|
| Montagehöhe max. | **4,00 m** |
| Sensortechnologie | **Passiv Infrarot** |
| Erfassungswinkel | **180 °** |
| Öffnungswinkel | **90 °** |
| Unterkriechschutz | **Ja** |
| Segmentweise Ausblendung | **Ja** |
| Elektronische Skalierbarkeit | **Nein** |
| Mechanische Skalierbarkeit | **Nein** |
| Reichweite radial | **r = 1.5 m (4 m²) / r = 3 m (14 m²)** |
| Reichweite tangential | **r = 5 m (39 m²) / r = 12 m (226 m²)** |
| Erfassungsebenen | **10** |
| Schaltzonen | **504 Schaltzonen** |
| Montagehöhe | **1,8 – 4,0 m** |
| Optimale Montagehöhe | **2,0 m** |

### VERNETZUNG

| | |
|---|---|
| Vernetzung | **Ja** |
| Art der Vernetzung | **Master/Master** |
| Vernetzung via | **Kabel** |

### LICHTTECHNIK

| | |
|---|---|
| Softlichtstart | **Nein** |
| Dauerlicht | **schaltbar** |
| Konstantlichtregelung | **Nein** |

### EINSTELLUNGEN

| | |
|---|---|
| Dämmerungsschalter | **Ja** |
| Dämmerungseinstellung | **2 – 2000 lx** |
| Zeiteinstellung | **5 s – 15 min** |
| Grundlichtfunktion | **Nein** |
| Hauptlicht einstellbar | **Nein** |
| Einstellungen via | **Potis** |
| Mit Fernbedienung | **Nein** |
| Dämmerungseinstellung Teach | **Nein** |

### GEHÄUSE & MATERIAL

| | |
|---|---|
| Schutzart | **IP54** |
| Umgebungstemperatur | **-20...+50 °C** |
| Montageort | **Ecke, Wand** |
| Anwendung Ort | **Aussenbereich, Innenbereich** |
| Montageart | **Aufputzmontage** |
| Werkstoff | **Kunststoff** |
| Anwendung Raum | **Aussenbereich, Hauseingang, Hof & Einfahrt, Rund ums Haus, Terrasse / Balkon** |
| Farbe | **Silber** |
| Farbe RAL | **9006** |

### LIEFERUMFANG & GARANTIE

| | |
|---|---|
| Herstellergarantie | **5 Jahre** |
| Inkl. Eckwandhalter | **Nein** |

# IS 2180-2 inox

**BEWEGUNGSMELDER**

EAN **4007841603915**
E-Nr. **535996670**

## Illustrationen

### TECHNISCHE ZEICHNUNGEN

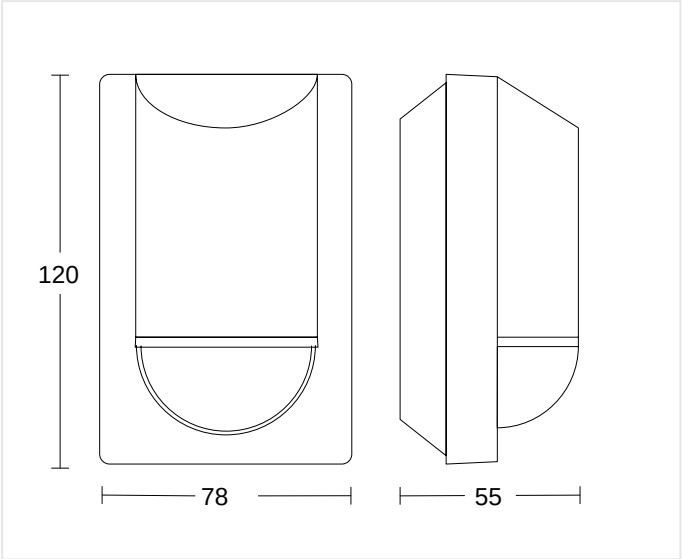


55 x 78 x 120 mm

### MONTAGEHÖHE

| 1,8 – 4,0 m | 2,0 m | 4,00 m |
|---|---|---|
| BEREICH | OPTIMAL | MAX |

# IS 2180-2 inox

**BEWEGUNGSMELDER**

EAN **4007841603915**
E-Nr. **535996670**

## Schaltbilder

### SCHALTPLAN 1

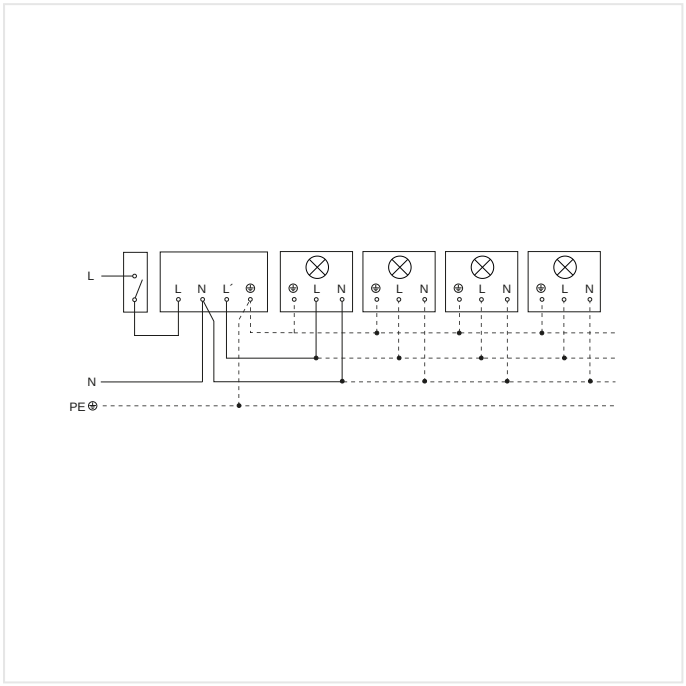


Schaltplan Leuchte ohne vorhandenen Nullleiter

### SCHALTPLAN 2

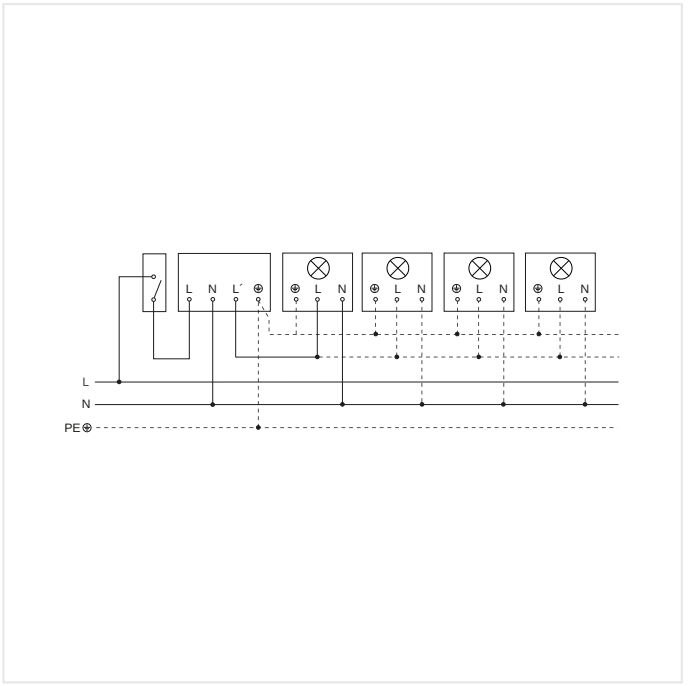


Schaltplan Leuchte mit vorhandenem Nullleiter

# IS 2180-2 inox

**BEWEGUNGSMELDER**

EAN **4007841603915**
E-Nr. **535996670**

## Zubehör

| | ARTIKELNUMMER | BEZEICHNUNG | KATEGORIE |
|---|---|---|---|
|  | 4007841085148 | **Eckwandhalter für IS 180-2, IS 2180-2 und IS 2180 ECO weiss** | Zubehör |

**BESTELLANGABEN**

| | |
|---|---|
| Art.-Nr. | 4007841603915 |
| EAN | 4007841603915 |
| E-Nummer | 535996670 |
| Typ | **IS 2180-2 inox** |

nevalux AG
Neugrütstrasse 2
8610 Uster
+41 44 508 78 78
info@nevalux.swiss