Dual HF DALI-2 APC - encastré

DÉTECTEUR DE PRÉSENCE

EAN 4007841003005
E-Nr. 535935905

- Télécommandes en option
- Adaptateur en saillie en option
- Corbeille de protection en option
- Adaptateur de plafond HF pour le montage sur les faux plafonds

steinel

74 x 120 x 120 mm



Dual HF DALI-2 APC - encastré

DÉTECTEUR DE PRÉSENCE

EAN **4007841003005**
E-Nr. **535935905**

Caractéristiques techniques

IDENTIFICATION

Variante	**DALI-2 Application Controller**
Modèle	**Détecteur de présence**

DIMENSIONS

Dimensions L × l × H	**74 x 120 x 120 mm**

ÉLECTRICITÉ

Raccordement secteur	**230 V / 50 – 60 Hz**
Sortie de commande DALI	**Broadcast 2x12 ballasts électroniques**

TECHNOLOGIE DE DÉTECTION

Hauteur de montage max.	**3,50 m**
Technologie de capteur	**Hyper fréquence**
Puissance d'émission	**< 1 mW**
Technologie HF	**5,8 GHz**
Détection	**le cas échéant à travers le verre, le bois et les cloisons fines**
Angle de détection	**360 °, Couloir**
Angle d'ouverture	**140 °**
Protection anti-contournement	**Oui**
Occultation par segments	**Non**
Évolutivité électronique	**Oui**
Évolutivité mécanique	**Non**
Portée radiale	**20 x 3 m (60 m²)**
Portée tangentielle	**20 x 3 m (60 m²)**
Hauteur de montage	**2,5 – 3,5 m**
Hauteur de montage optimale	**2,8 m**

CONNECTIVITÉ

Mise en réseau	**Oui**
Type de mise en réseau	**Maître/Esclave**
Mise en réseau via	**DALI 2**

TECHNIQUE D'ÉCLAIRAGE

Démarrage progressif	**Oui**
Éclairage permanent	**commutable**
Régulation de l'éclairage constant	**Oui**

RÉGLAGES

Interrupteur crépusculaire	**Oui**
Réglage crépusculaire	**10 – 1000 lx**
Réglage du temps	**30 s – 30 min**
Fonction lumière de base	**Oui**
Durée fonction lumière de base	**1-60 min, toute la nuit**
Lumière principale réglable	**50 - 100 %**
Fonctions	**Mode normal / mode test, Semi-automatique / Automatique, Mode bouton-poussoir / interrupteur, Manuel ON / ON-OFF, Maintien d\'un éclairage constant ON-OFF**
Réglages via	**Télécommande, Interrupteur DIP, Potentiomètres, Smart Remote**
Avec télécommande	**Non**
Réglage crépusculaire Teach	**Oui**
Fonction lumière de base en pourcentage	**10 – 60 %**
Fonction lumière de base pourcentage de	**10 %**

BOÎTIER ET MATÉRIAU

Indice de protection	**IP20**
Température ambiante	**-25...+55 °C**
Lieu de montage	**plafond**
Lieu d'application	**Intérieur**
Type de montage	**Montage encastré**
Matériau	**Plastique**
Application pièce	**Intérieur, couloir / allée**
Couleur	**blanc**
Couleur RAL	**9010**

CONTENU DE LA LIVRAISON ET GARANTIE

Garantie fabricant	**5 ans**
Support mural d'angle inclus	**Non**

CERTIFICATS ET EPREL

Certificats	**DALI-2**

Dual HF DALI-2 APC - encastré

DÉTECTEUR DE PRÉSENCE

EAN **4007841003005**
E-Nr. **535935905**

Illustrations

PLANS TECHNIQUES

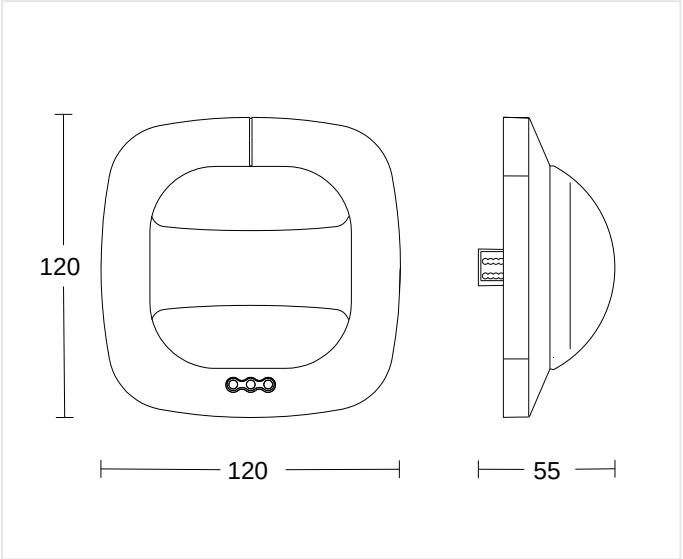

74 x 120 x 120 mm

HAUTEUR DE MONTAGE

2,5 – 3,5 m BEREICH	2,8 m OPTIMAL	3,50 m MAX

Dual HF DALI-2 APC - encastré

DÉTECTEUR DE PRÉSENCE

EAN **4007841003005**
E-Nr. **535935905**

Schémas de câblage

SCHÉMA 1

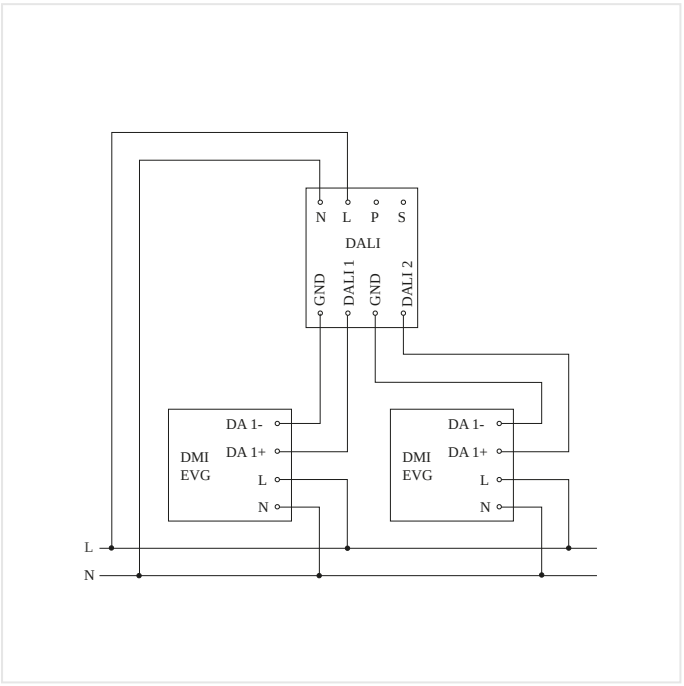

Schéma du circuit principal

SCHÉMA 2

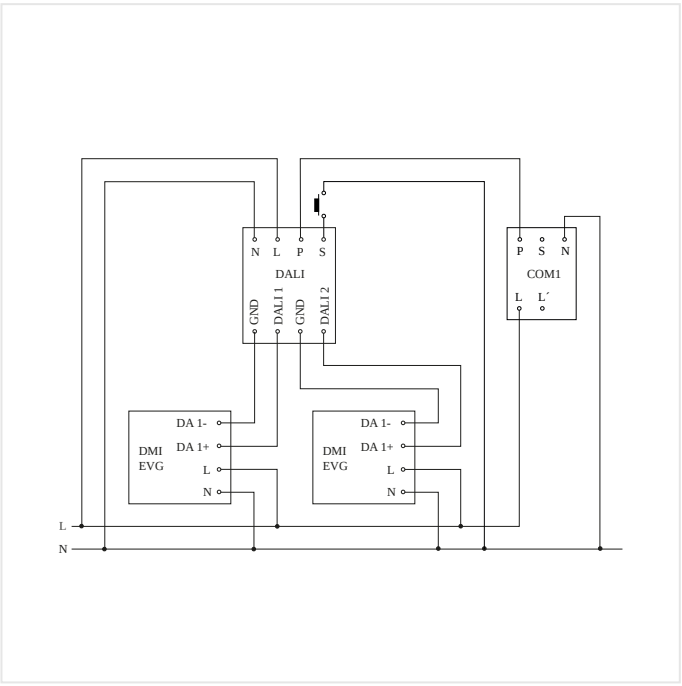

Schéma du circuit d´interconnexion maître/maître

Dual HF DALI-2 APC - encastré

DÉTECTEUR DE PRÉSENCE

EAN 4007841003005
E-Nr. 535935905

Accessoires

	RÉFÉRENCE	DÉSIGNATION	CATÉGORIE
	4007841006600	**HF-Deckenadapter**	Accessoires
	4007841592806	**Nutzer Fernbedienung RC5**	Accessoires
	4007841000363	**Aufputz-Adapter Control Pro IP54 weiss**	Accessoires
	4007841003036	**Control PRO Schutzkorb**	Accessoires
	4007841009151	**Smart Remote**	Accessoires
	4007841559410	**Service Fernbedienung RC8**	Accessoires

INFORMATIONS DE COMMANDE

Art.-Nr.	4007841003005
EAN	4007841003005
N° E	535935905
Typ	**Dual HF DALI-2 APC - encastré**

neva lux

nevalux AG
Neugrütstrasse 2
8610 Uster
+41 44 508 78 78
info@nevalux.swiss