Dual HF DALI-2 APC - incassato

RILEVATORE DI PRESENZA

EAN 4007841003005
E-Nr. 535935905

- Telecomandi opzionali
- Adattatore per montaggio in superficie optional
- Gabbia di protezione opzionale
- Adattatore HF per montaggio su controsoffitti

steinel

74 x 120 x 120 mm



Dual HF DALI-2 APC - incassato

RILEVATORE DI PRESENZA

EAN 4007841003005
E-Nr. 535935905

Dati tecnici

IDENTIFICAZIONE

Variante	DALI-2 Application Controller
Versione	Rilevatore di presenza

DIMENSIONI

Dimensioni L × P × A	74 x 120 x 120 mm

ELETTRICO

Allacciamento alla rete	230 V / 50 – 60 Hz
Uscita di controllo DALI	broadcast 2x12 ballast elettronici

TECNOLOGIA DEI SENSORI

Altezza di montaggio max.	3,50 m
Tecnologia del sensore	Alta frequenza
Potenza di trasmissione	< 1 mW
Tecnologia HF	5,8 GHz
Rilevamento	anche attraverso vetro, legno e pareti in materiale leggero
Angolo di rilevamento	360 °, Corridoio
Angolo di apertura	140 °
Protezione anti-intrusione	Sì
Mascheramento per segmenti	No
Scalabilità elettronica	Sì
Scalabilità meccanica	No
Portata radiale	20 x 3 m (60 m²)
Portata tangenziale	20 x 3 m (60 m²)
Altezza di montaggio	2,5 – 3,5 m
Altezza di montaggio ottimale	2,8 m

CONNETTIVITÀ

Collegamento in rete	Sì
Tipo di collegamento in rete	Master/Slave
Collegamento in rete tramite	DALI 2

TECNICA DELL'ILLUMINAZIONE

Avvio luce dolce	Sì
Luce permanente	commutabile
Regolazione luce costante	Sì

IMPOSTAZIONI

Interruttore crepuscolare	Sì
Regolazione crepuscolare	10 – 1000 lx
Impostazione del tempo	30 s – 30 min
Funzione luce di base	Sì
Durata funzione luce di base	1-60 min, tutta la notte
Luce principale regolabile	50 - 100 %
Funzioni	Modalità normale / modalità test, Modo semiautomatico/automatico, Modo pulsante/interruttore, Manuale ON / ON-OFF, Regolazione della luce constante ON-OFF
Impostazioni tramite	Telecomando, Interruttore DIP, Potenziometri, Smart Remote
Con telecomando	No
Regolazione crepuscolare Teach	Sì
Funzione luce di base in percentuale	10 – 60 %
Funzione luce di base percentuale da	10 %

ALLOGGIAMENTO E MATERIALE

Grado di protezione	IP20
Temperatura ambiente	-25...+55 °C
Luogo di montaggio	soffitto
Luogo di applicazione	Interni
Tipo di montaggio	Da incasso
Materiale	Plastica
Applicazione ambiente	Interni, corridoio / pianerottolo
Colore	bianco
Colore RAL	9010

CONTENUTO DELLA FORNITURA E GARANZIA

Garanzia del produttore	5 anni
Supporto angolare incluso	No

CERTIFICATI ED EPREL

Certificati	DALI-2

Dual HF DALI-2 APC - incassato

RILEVATORE DI PRESENZA

EAN **4007841003005**
E-Nr. **535935905**

Illustrazioni

DISEGNI TECNICI

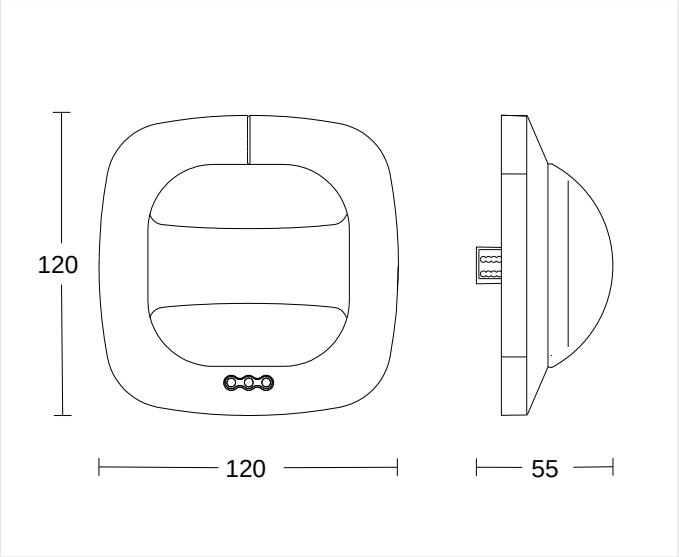

74 x 120 x 120 mm

ALTEZZA DI MONTAGGIO

2,5 – 3,5 m	2,8 m	3,50 m
BEREICH	OPTIMAL	MAX

Dual HF DALI-2 APC - incassato

RILEVATORE DI PRESENZA

EAN **4007841003005**
E-Nr. **535935905**

Schemi elettrici

SCHEMA 1

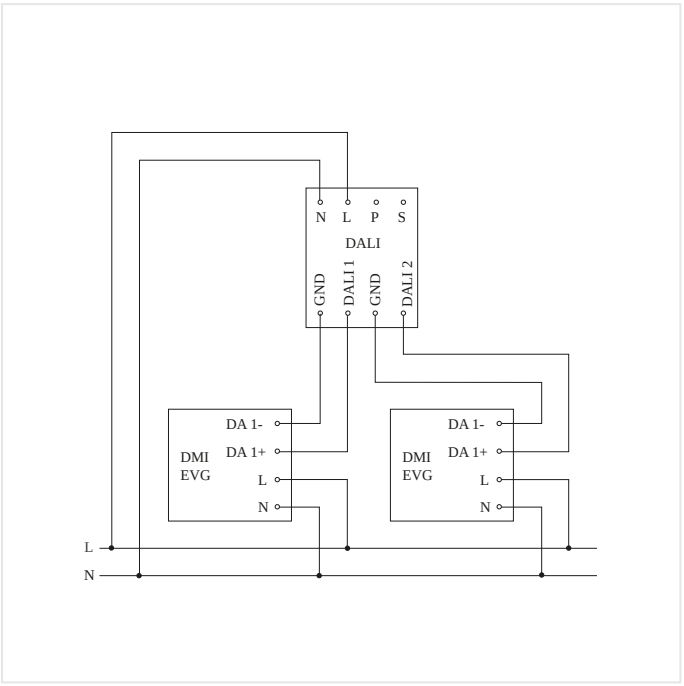

Schema elettrico Master

SCHEMA 2

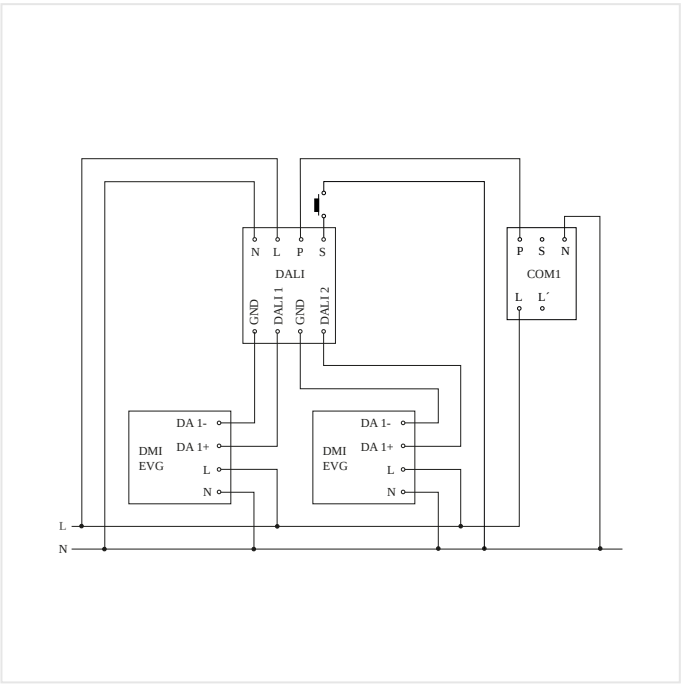

Schema elettrico Master-Master collegamento in rete

Dual HF DALI-2 APC - incassato

RILEVATORE DI PRESENZA

EAN 4007841003005
E-Nr. 535935905

Accessori

	CODICE ARTICOLO	DENOMINAZIONE	CATEGORIA
	4007841006600	**HF-Deckenadapter**	Accessori
	4007841592806	**Nutzer Fernbedienung RC5**	Accessori
	4007841000363	**Aufputz-Adapter Control Pro IP54 weiss**	Accessori
	4007841003036	**Control PRO Schutzkorb**	Accessori
	4007841009151	**Smart Remote**	Accessori
	4007841559410	**Service Fernbedienung RC8**	Accessori

DATI PER L'ORDINE

Art.-Nr.	4007841003005
EAN	4007841003005
N. E	535935905
Typ	**Dual HF DALI-2 APC - incassato**

neva lux

nevalux AG
Neugrütstrasse 2
8610 Uster
+41 44 508 78 78
info@nevalux.swiss