XLED PRO ONE Max S avec détecteur de mouvement - anthracite

PROJECTEUR LED À DÉTECTION

EAN 4007841069537
E-Nr. 941502139

- Matériau résistant aux UV
- Il est possible de le faire glisser vers le haut ou vers le bas
- Mise en réseau filaire possible
- Balisage de 10 % par réglage
- Aluminium de qualité supérieure
- Télécommande RC12 incluse
- Télécommande Smart Remote en option
- Adaptateur en saillie en option

steinel

202 x 259 x 250 mm



XLED PRO ONE Max S avec détecteur de mouvement - anthracite

PROJECTEUR LED À DÉTECTION

EAN **4007841069537**
E-Nr. **941502139**

Caractéristiques techniques

DIMENSIONS

Dimensions L × l × H	**202 x 259 x 250 mm**

ÉLECTRICITÉ

Raccordement secteur	**230 V / 50 – 60 Hz**
Puissance	**50,1 W**
Lampes LED < 2 W	**16 W**
Lampes LED > 2 W < 8 W	**64 W**
Lampes LED > 8 W	**64 W**
Charge capacitive en µF	**88 µF**

TECHNOLOGIE DE DÉTECTION

Hauteur de montage max.	**6,00 m**
Technologie de capteur	**infrarouge passif**
Avec détecteur de mouvement	**Oui**
Angle d'ouverture	**180 °**
Protection anti-contournement	**Oui**
Occultation par segments	**Non**
Évolutivité électronique	**Non**
Évolutivité mécanique	**Non**
Portée radiale	**r = 3 m (19 m²)**
Portée tangentielle	**r = 10 m (209 m²)**
Hauteur de montage	**1,8 – 6,0 m**
Hauteur de montage optimale	**2,0 m**

CONNECTIVITÉ

Mise en réseau	**Oui**
Mode esclave réglable	**Non**
Mise en réseau via	**Câble**

TECHNIQUE D'ÉCLAIRAGE

Flux lumineux mesuré 360°	**6116 lm**
Température de couleur	**3000 K**
Écart chromatique LED	**SDCM3**
Indice de rendu des couleurs	**80 - 89**
Avec ampoule	**Oui, système d'éclairage LED STEINEL**
Ampoule	**LED non interchangeable**
Culot	**sans**
Système de refroidissement LED	**Contrôle thermique passif**
Démarrage progressif	**Oui**

DURÉE DE VIE

Durée de vie LED L70B50 25°C	**> 36000 h**

RÉGLAGES

Interrupteur crépusculaire	**Oui**
Réglage crépusculaire	**2 – 2000 lx**
Réglage du temps	**8 s – 35 min**
Fonction lumière de base	**Oui**
Durée fonction lumière de base	**10/30 min, toute la nuit**
Lumière principale réglable	**Non**
Fonctions	**Fonction DIM, Détecteur de lumière, Détecteur de mouvement, Lumière d\'orientation**
Réglages via	**Télécommande, Potentiomètres, Smart Remote**
Réglage crépusculaire Teach	**Oui**
Fonction lumière de base en pourcentage	**10 %**
Fonction lumière de base pourcentage de	**10 %**

BOÎTIER ET MATÉRIAU

Résistance aux chocs	**IK03**
Indice de protection	**IP44**
Classe de protection	**I**
Température ambiante	**-20...+40 °C**
Matériau du boîtier	**Aluminium**
Matériau du cache	**Verre transparent**
Matériau de couverture (étendue de la livraison)	**Clips de couverture**
Lieu de montage	**mur, plafond**
Lieu d'application	**Extérieur**
Type de montage	**En saillie**
Application pièce	**Cour et allée, entrée, extérieur, jardin, tout autour du bâtiment**
Couleur	**anthracite**

CONTENU DE LA LIVRAISON ET GARANTIE

Garantie fabricant	**5 ans**
Support mural d'angle inclus	**Non**

CERTIFICATS ET EPREL

Catégorie EPREL	**Source de lumière**

XLED PRO ONE Max S avec détecteur de mouvement - anthracite

PROJECTEUR LED À DÉTECTION

EAN **4007841069537**
E-Nr. **941502139**

Illustrations

PLANS TECHNIQUES

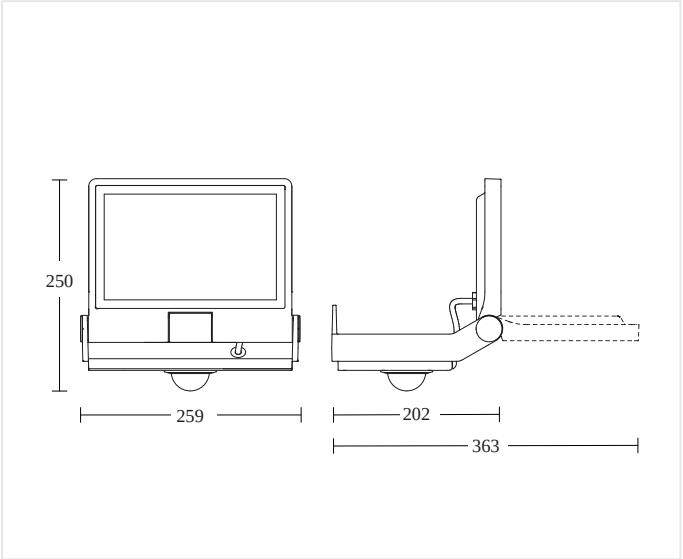

202 x 259 x 250 mm

HAUTEUR DE MONTAGE

1,8 – 6,0 m	2,0 m	6,00 m
BEREICH	OPTIMAL	MAX

XLED PRO ONE Max S avec détecteur de mouvement - anthracite

PROJECTEUR LED À DÉTECTION

EAN **4007841069537**
E-Nr. **941502139**

Schémas de câblage

SCHÉMA 1

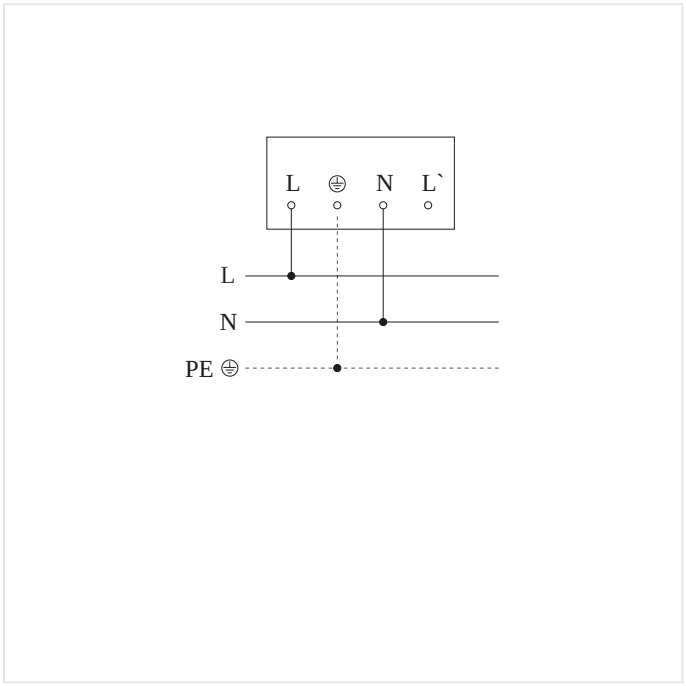

Schéma du circuit principal

SCHÉMA 2

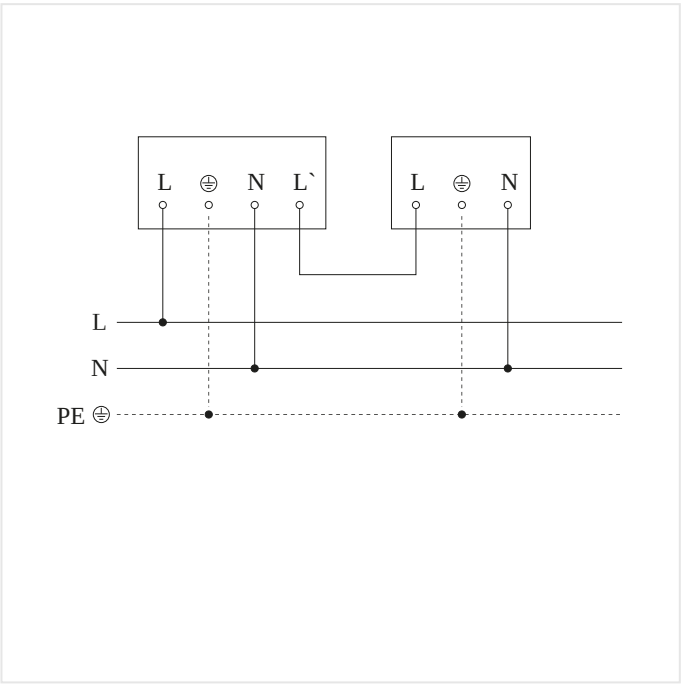

Schéma du circuit d´interconnexion maître/esclave

XLED PRO ONE Max S avec détecteur de mouvement - anthracite

PROJECTEUR LED À DÉTECTION

EAN **4007841069537**
E-Nr. **941502139**

Accessoires

	RÉFÉRENCE	DÉSIGNATION	CATÉGORIE
	4007841080983	**Aufputz-Adapter XLED PRO ONE Plus + Max anthrazit**	Accessoires
	4007841079000	**RC 12**	Accessoires

INFORMATIONS DE COMMANDE

Art.-Nr.	4007841069537
EAN	4007841069537
N° E	941502139

Typ**XLED PRO ONE Max S avec détecteur de mouvement - anthracite**

nevalux AG
Neugrütstrasse 2
8610 Uster
+41 44 508 78 78
info@nevalux.swiss