RS PRO LED Q1 Bianco caldo argento

LAMPADA A SENSORE PER INTERNO LED

EAN 4007841007126
E-Nr. 941339009

- Incluso sistema LED STEINEL
- Intelligente sistema di raffreddamento LED
- Intelligente accensione graduale della luce
- Luminosità di base optional 10 - 50 %
- Collegamento in rete wireless con Remote-Group-Setting
- Pregiato alluminio
- Telecomando opzionale RC10
- Telecomando Smart Remote optional

steinel

56 x 331 x 331 mm



RS PRO LED Q1 Bianco caldo argento

LAMPADA A SENSORE PER INTERNO LED

EAN **4007841007126**
E-Nr. **941339009**

Dati tecnici

DIMENSIONI

Dimensioni L × P × A	**56 x 331 x 331 mm**

ELETTRICO

Allacciamento alla rete	**230 V / 50 – 60 Hz**
Potenza	**26 W**

TECNOLOGIA DEI SENSORI

Altezza di montaggio max.	**4,00 m**
Tecnologia del sensore	**Alta frequenza**
Potenza di trasmissione	**< 1 mW**
Tecnologia HF	**5,8 GHz**
Con sensore di movimento	**Sì**
Rilevamento	**anche attraverso vetro, legno e pareti in materiale leggero**
Angolo di rilevamento	**360 °**
Angolo di apertura	**160 °**
Mascheramento per segmenti	**Sì**
Scalabilità elettronica	**Sì**
Scalabilità meccanica	**No**
Portata radiale	**Ø 8 m (50 m²)**
Portata tangenziale	**Ø 8 m (50 m²)**
Altezza di montaggio	**2,0 – 4,0 m**
Altezza di montaggio ottimale	**2,5 m**

CONNETTIVITÀ

Collegamento in rete	**Sì**
Tipo di collegamento in rete	**Master/Slave, Master/Master**
Collegamento in rete tramite	**Radio**

TECNICA DELL'ILLUMINAZIONE

Flusso luminoso misurato 360°	**2350 lm**
Temperatura di colore	**3000 K**
Deviazione cromatica LED	**SDCM3**
Con lampadina	**Sì, sistema LED STEINEL**
Lampadina	**LED non sostituibile**
Attacco	**senza**
Sistema di raffreddamento LED	**Passive Thermo Control**
Avvio luce dolce	**Sì**
Luce permanente	**commutabile**

DURATA

Durata LED max. °C	**50000 h**
Durata LED L70B50 25°C	**> 60000 h**
Calo del flusso luminoso secondo LM80	**L70B10**

IMPOSTAZIONI

Interruttore crepuscolare	**Sì**
Regolazione crepuscolare	**2 – 2000 lx**
Impostazione del tempo	**5 s – 15 min**
Funzione luce di base	**Sì**
Durata funzione luce di base	**10/30 min, tutta la notte**
Luce principale regolabile	**50 - 100 %**
Funzioni	**Parametrizzazione di gruppi, Manuale ON / ON-OFF, Sovracomando Master/Slave, Funzione di gruppo vicino**
Impostazioni tramite	**Interruttore DIP, Potenziometri, Telecomando, Smart Remote**
Con telecomando	**No**
Regolazione crepuscolare Teach	**Sì**
Funzione luce di base in percentuale	**10 – 50 %**
Funzione luce di base percentuale da	**10 %**

ALLOGGIAMENTO E MATERIALE

Resistenza agli urti	**IK03**
Grado di protezione	**IP20**
Classe di protezione	**II**
Temperatura ambiente	**-10...+50 °C**
Materiale dell'alloggiamento	**Alluminio**
Materiale della copertura	**Plastica opalina**
Luogo di montaggio	**Parete, soffitto**
Luogo di applicazione	**Interni**
Tipo di montaggio	**A superficie**
Applicazione ambiente	**Esterno, Interni, WC / docce, corridoio / pianerottolo, cucinette, locale multiuso / di servizio, spogliatoi, vano scala**
Colore	**argento**

CONTENUTO DELLA FORNITURA E GARANZIA

Garanzia del produttore	**5 anni**

RS PRO LED Q1 Bianco caldo argento

LAMPADA A SENSORE PER INTERNO LED

EAN **4007841007126**
E-Nr. **941339009**

Illustrazioni

DISEGNI TECNICI

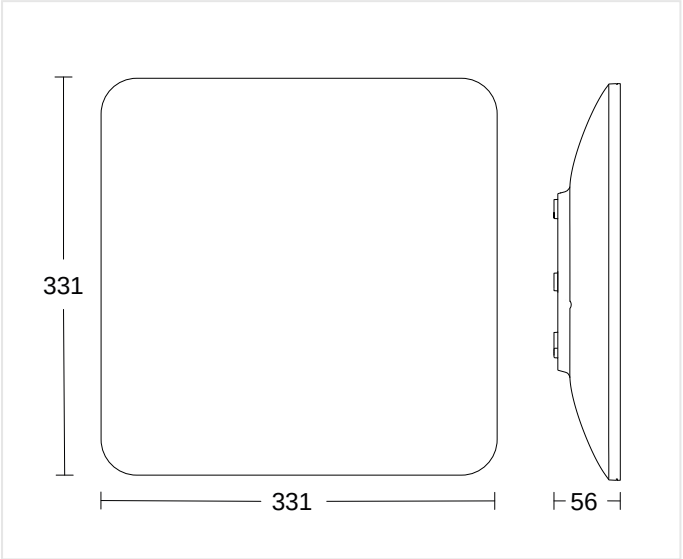

56 x 331 x 331 mm

ALTEZZA DI MONTAGGIO

2,0 – 4,0 m	2,5 m	4,00 m
BEREICH	OPTIMAL	MAX

RS PRO LED Q1 Bianco caldo argento

LAMPADA A SENSORE PER INTERNO LED

EAN **4007841007126**
E-Nr. **941339009**

Schemi elettrici

SCHEMA 1

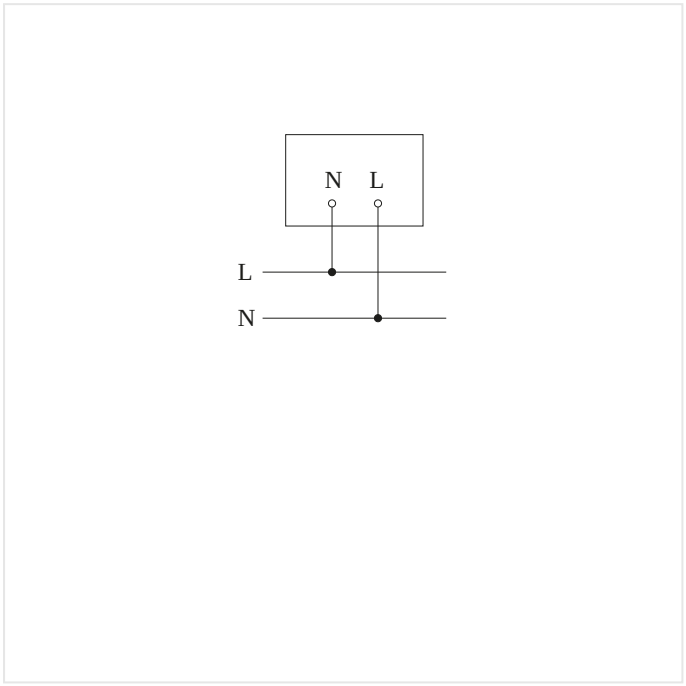

Schema elettrico Slave / Radio-Master collegamento in rete

SCHEMA 2

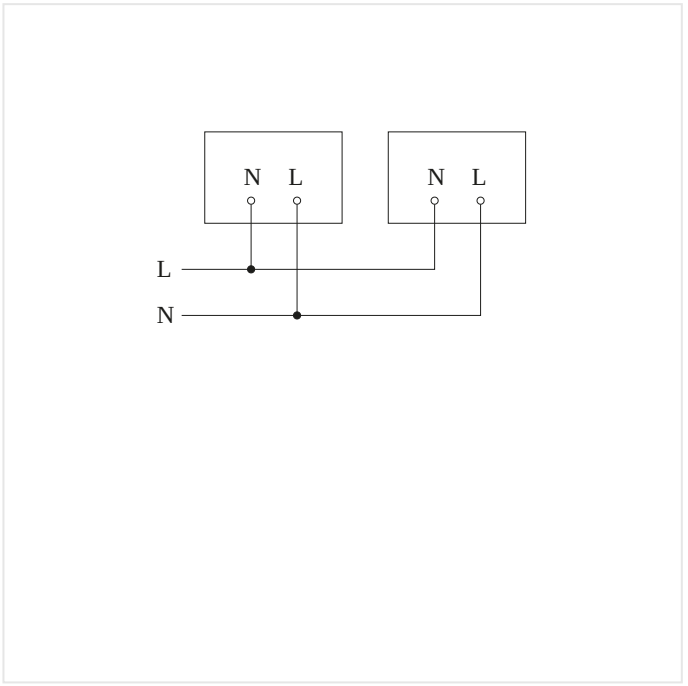

Schema elettrico Master-Master collegamento in rete

RS PRO LED Q1 Bianco caldo argento

LAMPADA A SENSORE PER INTERNO LED

EAN **4007841007126**
E-Nr. **941339009**

Accessori

	CODICE ARTICOLO	DENOMINAZIONE	CATEGORIA
	4007841009151	**Smart Remote**	Accessori
	4007841007645	**RC10 für RS PRO Q1**	Accessori

DATI PER L'ORDINE

Art.-Nr.	4007841007126
EAN	4007841007126
N. E	941339009
Typ	**RS PRO LED Q1 Bianco caldo argento**

nevalux AG
Neugrütstrasse 2
8610 Uster
+41 44 508 78 78
info@nevalux.swiss