RS PRO Q1 S warmweiss weiss

SENSOR-LED-INNENLEUCHTE

EAN 4007841007133
E-Nr. 941336009

- Inklusive STEINEL LED-System
- Intelligentes LED-Kühlsystem
- Intelligenter Soft-Lichtstart
- Optionale Grundhelligkeit 10 - 50 %
- Drahtlose Funkvernetzung mit Remote-Group-Setting
- Hochwertiges Aluminium
- Optionale Fernbedienung RC10
- Fernbedienung Smart Remote optional

steinel

56 x 331 x 331 mm



RS PRO Q1 S warmweiss weiss

SENSOR-LED-INNENLEUCHTE

EAN **4007841007133**
E-Nr. **941336009**

Technische Daten

ABMESSUNGEN

Abmessungen L × B × H	**56 x 331 x 331 mm**

ELEKTRIK

Netzanschluss	**230 V / 50 – 60 Hz**
Leistung	**26 W**

SENSORIK

Montagehöhe max.	**4,00 m**
Sensortechnologie	**Hochfrequenz**
Sendeleistung	**< 1 mW**
HF-Technik	**5,8 GHz**
Mit Bewegungsmelder	**Ja**
Erfassung	**ggf. durch Glas, Holz und Leichtbauwände**
Erfassungswinkel	**360 °**
Öffnungswinkel	**160 °**
Segmentweise Ausblendung	**Ja**
Elektronische Skalierbarkeit	**Ja**
Mechanische Skalierbarkeit	**Nein**
Reichweite radial	**Ø 8 m (50 m²)**
Reichweite tangential	**Ø 8 m (50 m²)**
Montagehöhe	**2,0 – 4,0 m**
Optimale Montagehöhe	**2,5 m**

VERNETZUNG

Vernetzung	**Ja**
Art der Vernetzung	**Master/Slave, Master/Master**
Vernetzung via	**Funk**

LICHTTECHNIK

Gemessener Lichtstrom 360°	**2350 lm**
Farbtemperatur	**3000 K**
Farbabweichung LED	**SDCM3**
Mit Leuchtmittel	**Ja, STEINEL LED-System**
Leuchtmittel	**LED nicht austauschbar**
Sockel	**Ohne**
LED-Kühlsystem	**Passive Thermo Control**
Softlichtstart	**Ja**
Dauerlicht	**schaltbar**

LEBENSDAUER

Lebensdauer LED max. °C	**50000 h**
Lebensdauer LED L70B50 25°C	**> 60000 h**
Lichtstromrückgang nach LM80	**L70B10**

EINSTELLUNGEN

Dämmerungsschalter	**Ja**
Dämmerungseinstellung	**2 – 2000 lx**
Zeiteinstellung	**5 s – 15 min**
Grundlichtfunktion	**Ja**
Grundlichtfunktion Zeit	**10/30 Min., ganze Nacht**
Hauptlicht einstellbar	**50 - 100 %**
Funktionen	**Gruppenparametrierung, Manuell ON / ON-OFF, Master/Slave Übersteuerung, Nachbargruppenfunktion**
Einstellungen via	**DIP-Schalter, Potis, Fernbedienung, Smart Remote**
Mit Fernbedienung	**Nein**
Dämmerungseinstellung Teach	**Ja**
Grundlichtfunktion in Prozent	**10 – 50 %**
Grundlichtfunktion Prozent von	**10 %**

GEHÄUSE & MATERIAL

Schlagfestigkeit	**IK03**
Schutzart	**IP20**
Schutzklasse	**II**
Umgebungstemperatur	**-10...+50 °C**
Werkstoff des Gehäuses	**Aluminium**
Werkstoff der Abdeckung	**Kunststoff opal**
Montageort	**Decke, Wand**
Anwendung Ort	**Innenbereich**
Montageart	**Aufputzmontage**
Anwendung Raum	**Aussenbereich, Flur / Gang, Funktionsraum / Nebenraum, Innenbereich, Teeküche, Treppenhaus, Umkleide, WC / Waschraum**
Farbe	**Weiss**

LIEFERUMFANG & GARANTIE

Herstellergarantie	**5 Jahre**

RS PRO Q1 S warmweiss weiss

SENSOR-LED-INNENLEUCHTE

EAN **4007841007133**
E-Nr. **941336009**

Illustrationen

TECHNISCHE ZEICHNUNGEN

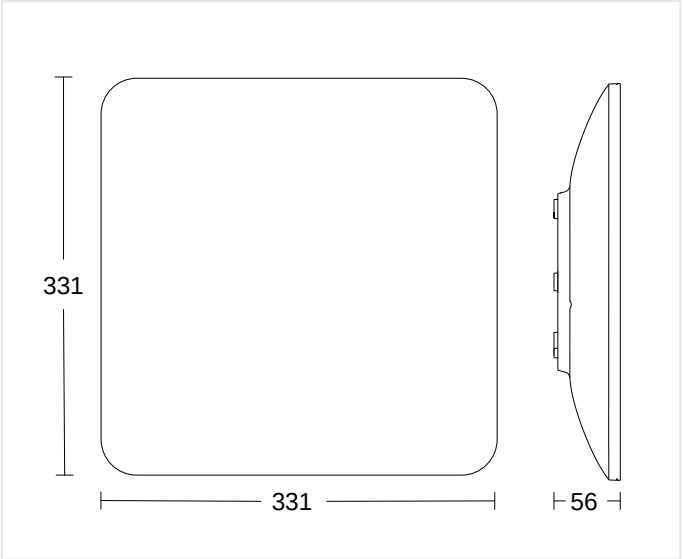

56 x 331 x 331 mm

MONTAGEHÖHE

2,0 – 4,0 m	2,5 m	4,00 m
BEREICH	OPTIMAL	MAX

RS PRO Q1 S warmweiss weiss

SENSOR-LED-INNENLEUCHTE

EAN **4007841007133**
E-Nr. **941336009**

Schaltbilder

SCHALTPLAN 1

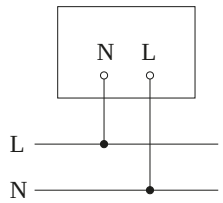

Schaltplan Slave / Funk-Master Vernetzung

SCHALTPLAN 2

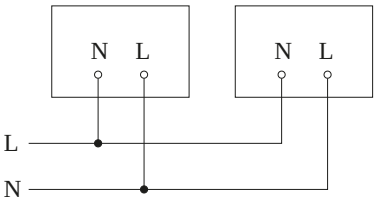

Schaltplan Master-Master Vernetzung

RS PRO Q1 S warmweiss weiss

SENSOR-LED-INNENLEUCHTE

EAN 4007841007133
E-Nr. 941336009

Zubehör

	ARTIKELNUMMER	BEZEICHNUNG	KATEGORIE
	4007841009151	**Smart Remote**	Zubehör
	4007841007645	**RC10 für RS PRO Q1**	Zubehör

BESTELLANGABEN

Art.-Nr.	4007841007133
EAN	4007841007133
E-Nummer	941336009
Typ	**RS PRO Q1 S warmweiss weiss**

nevalux AG
Neugrütstrasse 2
8610 Uster
+41 44 508 78 78
info@nevalux.swiss