RS PRO LED Q1 bl. chaud blanc

LUMINAIRE INTÉRIEUR LED À DÉTECTION

EAN 4007841007133
E-Nr. 941336009

- Système LED STEINEL inclus
- Système de refroidissement des LED intelligent
- Allumage en douceur intelligent
- Balisage de 10 à 50 % par réglage
- Mise en réseau radio sans fil avec réglage du groupe à distance
- Aluminium de qualité supérieure
- Télécommande RC10 en option
- Télécommande Smart Remote en option

steinel

56 x 331 x 331 mm



RS PRO LED Q1 bl. chaud blanc

LUMINAIRE INTÉRIEUR LED À DÉTECTION

EAN **4007841007133**
E-Nr. **941336009**

Caractéristiques techniques

DIMENSIONS

Dimensions L × l × H	**56 x 331 x 331 mm**

ÉLECTRICITÉ

Raccordement secteur	**230 V / 50 – 60 Hz**
Puissance	**26 W**

TECHNOLOGIE DE DÉTECTION

Hauteur de montage max.	**4,00 m**
Technologie de capteur	**Hyper fréquence**
Puissance d'émission	**< 1 mW**
Technologie HF	**5,8 GHz**
Avec détecteur de mouvement	**Oui**
Détection	**le cas échéant à travers le verre, le bois et les cloisons fines**
Angle de détection	**360 °**
Angle d'ouverture	**160 °**
Occultation par segments	**Oui**
Évolutivité électronique	**Oui**
Évolutivité mécanique	**Non**
Portée radiale	**Ø 8 m (50 m²)**
Portée tangentielle	**Ø 8 m (50 m²)**
Hauteur de montage	**2,0 – 4,0 m**
Hauteur de montage optimale	**2,5 m**

CONNECTIVITÉ

Mise en réseau	**Oui**
Type de mise en réseau	**Maître/Esclave, Maître/Maître**
Mise en réseau via	**Radio**

TECHNIQUE D'ÉCLAIRAGE

Flux lumineux mesuré 360°	**2350 lm**
Température de couleur	**3000 K**
Écart chromatique LED	**SDCM3**
Avec ampoule	**Oui, système d'éclairage LED STEINEL**
Ampoule	**LED non interchangeable**
Culot	**sans**
Système de refroidissement LED	**Contrôle thermique passif**
Démarrage progressif	**Oui**
Éclairage permanent	**commutable**

DURÉE DE VIE

Durée de vie LED max. °C	**50000 h**
Durée de vie LED L70B50 25°C	**> 60000 h**
Diminution du flux lumineux selon LM80	**L70B10**

RÉGLAGES

Interrupteur crépusculaire	**Oui**
Réglage crépusculaire	**2 – 2000 lx**
Réglage du temps	**5 s – 15 min**
Fonction lumière de base	**Oui**
Durée fonction lumière de base	**10/30 min, toute la nuit**
Lumière principale réglable	**50 - 100 %**
Fonctions	**Paramétrage de groupe, Manuel ON / ON-OFF, Commande maître/esclave, Fonction de groupe voisin**
Réglages via	**Interrupteur DIP, Potentiomètres, Télécommande, Smart Remote**
Avec télécommande	**Non**
Réglage crépusculaire Teach	**Oui**
Fonction lumière de base en pourcentage	**10 – 50 %**
Fonction lumière de base pourcentage de	**10 %**

BOÎTIER ET MATÉRIAU

Résistance aux chocs	**IK03**
Indice de protection	**IP20**
Classe de protection	**II**
Température ambiante	**-10...+50 °C**
Matériau du boîtier	**Aluminium**
Matériau du cache	**Matière plastique opale**
Lieu de montage	**mur, plafond**
Lieu d'application	**Intérieur**
Type de montage	**En saillie**
Application pièce	**couloir / allée, vestiaires, espace fonctionnel / local annexe, kitchenette, cage d\'escalier, WC / salle d\'eau, extérieur, Intérieur**
Couleur	**blanc**

CONTENU DE LA LIVRAISON ET GARANTIE

Garantie fabricant	**5 ans**

RS PRO LED Q1 bl. chaud blanc

LUMINAIRE INTÉRIEUR LED À DÉTECTION

EAN **4007841007133**
E-Nr. **941336009**

Illustrations

PLANS TECHNIQUES

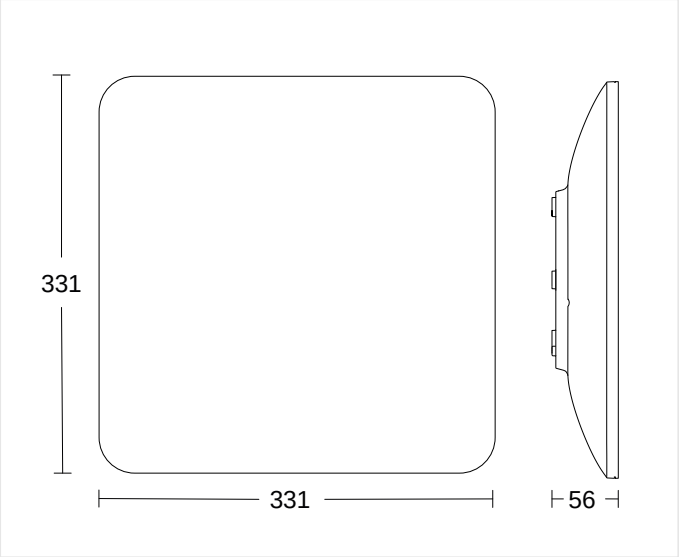

56 x 331 x 331 mm

HAUTEUR DE MONTAGE

2,0 – 4,0 m	2,5 m	4,00 m
BEREICH	OPTIMAL	MAX

RS PRO LED Q1 bl. chaud blanc

LUMINAIRE INTÉRIEUR LED À DÉTECTION

EAN **4007841007133**
E-Nr. **941336009**

Schémas de câblage

SCHÉMA 1

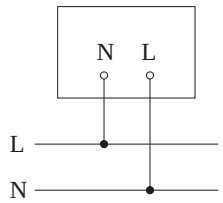

Schéma du circuit d´interconnexion maître/esclave en wifi

SCHÉMA 2

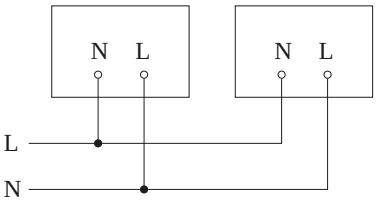

Schéma du circuit d´interconnexion maître/maître

RS PRO LED Q1 bl. chaud blanc

LUMINAIRE INTÉRIEUR LED À DÉTECTION

EAN 4007841007133
E-Nr. 941336009

Accessoires

	RÉFÉRENCE	DÉSIGNATION	CATÉGORIE
	4007841009151	**Smart Remote**	Accessoires
	4007841007645	**RC10 für RS PRO Q1**	Accessoires

INFORMATIONS DE COMMANDE

Art.-Nr.	4007841007133
EAN	4007841007133
N° E	941336009
Typ	**RS PRO LED Q1 bl. chaud blanc**

nevalux AG
Neugrütstrasse 2
8610 Uster
+41 44 508 78 78
info@nevalux.swiss