US 360 COM2 - Unterputz

PRÄSENZMELDER

EAN 4007841007942
E-Nr. 535933310

- Optionale Fernbedienungen
- Optionaler Aufputzadapter
- Optionaler Schutzkorb

67 x 120 x 120 mm



US 360 COM2 - Unterputz

PRÄSENZMELDER

EAN **4007841007942**
E-Nr. **535933310**

Technische Daten

IDENTIFIKATION

Ausführung	**Präsenzmelder**

ABMESSUNGEN

Abmessungen L × B × H	**67 x 120 x 120 mm**

ELEKTRIK

Netzanschluss	**230 V / 50 – 60 Hz**
Leistung	**2000 W**
Leuchtstofflampen EVG	**1500 W**
Leuchtstofflampen unkompensiert	**1000 VA**
Leuchtstofflampen reihenkompensiert	**1000 VA**
Leuchtstofflampen parallelkompensiert	**1000 VA**
Schaltausgang 1 Niedervolt-Halogenlampen	**2000 VA**
LED-Lampen < 2 W	**100 W**
LED-Lampen > 2 W < 8 W	**300 W**
LED-Lampen > 8 W	**600 W**
Kapazitive Belastung in µF	**176 µF**

SENSORIK

Montagehöhe max.	**3,50 m**
Sensortechnologie	**Ultraschall**
Erfassungswinkel	**360 °**
Öffnungswinkel	**180 °**
Unterkriechschutz	**Ja**
Segmentweise Ausblendung	**Nein**
Elektronische Skalierbarkeit	**Ja**
Mechanische Skalierbarkeit	**Nein**
Reichweite radial	**Ø 10 m (79 m²)**
Reichweite tangential	**Ø 6 m (28 m²)**
Montagehöhe	**2,5 – 3,5 m**
Reichweite Präsenz	**Ø 6 m (28 m²)**
US-Technik	**40 kHz**
Optimale Montagehöhe	**2,8 m**

VERNETZUNG

Vernetzung	**Ja**
Art der Vernetzung	**Master/Slave, Master/Master**
Vernetzung via	**Kabel**

LICHTTECHNIK

Softlichtstart	**Nein**
Dauerlicht	**schaltbar**
Konstantlichtregelung	**Nein**

EINSTELLUNGEN

Dämmerungsschalter	**Ja**
Dämmerungseinstellung	**10 – 1000 lx**
Zeiteinstellung	**30 s – 30 min**
Grundlichtfunktion	**Nein**
Hauptlicht einstellbar	**Nein**
Funktionen	**Normal- / Testbetrieb, Halb- / Vollautomatik, Taster- / Schalterbetrieb, Manuell ON / ON-OFF**
Einstellungen via	**Fernbedienung, DIP-Schalter, Potis, Smart Remote**
Mit Fernbedienung	**Nein**
Dämmerungseinstellung Teach	**Ja**

GEHÄUSE & MATERIAL

Schutzart	**IP20**
Umgebungstemperatur	**-25...+55 °C**
Montageort	**Decke**
Anwendung Ort	**Innenbereich**
Montageart	**Unterputz**
Werkstoff	**Kunststoff**
Anwendung Raum	**Aufenthaltsraum, Dienstzimmer, Einzelbüro, Funktionsraum / Nebenraum, Grossraumbüro, Innenbereich, Klassenzimmer, Konferenzraum / Besprechungsraum, Treppenhaus, WC / Waschraum**
Farbe	**Weiss**
Farbe RAL	**9010**

LIEFERUMFANG & GARANTIE

Herstellergarantie	**5 Jahre**
Inkl. Eckwandhalter	**Nein**

US 360 COM2 - Unterputz

PRÄSENZMELDER

EAN **4007841007942**
E-Nr. **535933310**

Illustrationen

TECHNISCHE ZEICHNUNGEN

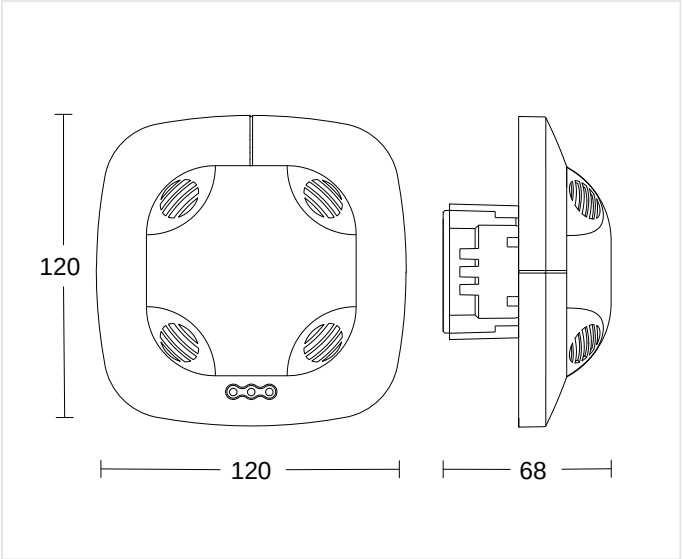

67 x 120 x 120 mm

MONTAGEHÖHE

2,5 – 3,5 m	2,8 m	3,50 m
BEREICH	OPTIMAL	MAX

US 360 COM2 - Unterputz

PRÄSENZMELDER

EAN **4007841007942**
E-Nr. **535933310**

Schaltbilder

SCHALTPLAN 1

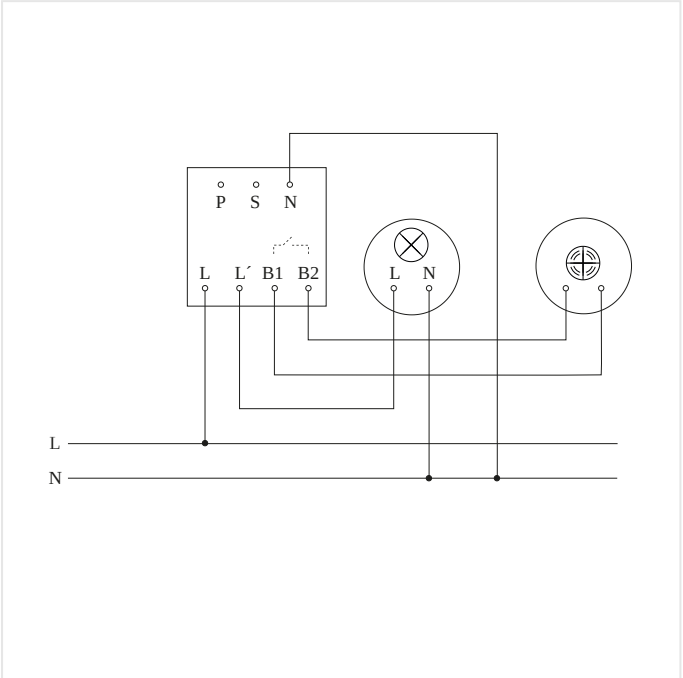

Schaltplan Master

SCHALTPLAN 2

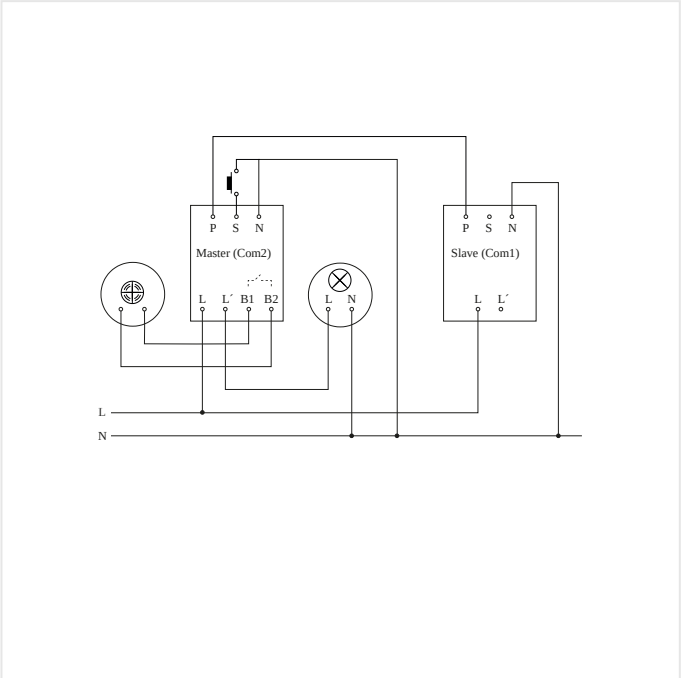

Schaltplan Master-Slave Vernetzung

US 360 COM2 - Unterputz

PRÄSENZMELDER

EAN 4007841007942
E-Nr. 535933310

Zubehör

	ARTIKELNUMMER	BEZEICHNUNG	KATEGORIE
	4007841009151	**Smart Remote**	Zubehör
	4007841559410	**Service Fernbedienung RC8**	Zubehör

BESTELLANGABEN

Art.-Nr.	4007841007942
EAN	4007841007942
E-Nummer	535933310
Typ	**US 360 COM2 - Unterputz**

nevalux AG
Neugrütstrasse 2
8610 Uster
+41 44 508 78 78
info@nevalux.swiss