US 360 COM2 - encastré

DÉTECTEUR DE PRÉSENCE

EAN 4007841007942
E-Nr. 535933310

- Télécommandes en option
- Adaptateur en saillie en option
- Corbeille de protection en option

steinel

67 x 120 x 120 mm



US 360 COM2 - encastré

DÉTECTEUR DE PRÉSENCE

EAN **4007841007942**
E-Nr. **535933310**

Caractéristiques techniques

IDENTIFICATION

Modèle	**Détecteur de présence**

DIMENSIONS

Dimensions L × l × H	**67 x 120 x 120 mm**

ÉLECTRICITÉ

Raccordement secteur	**230 V / 50 – 60 Hz**
Puissance	**2000 W**
Lampes fluorescentes ballast électronique	**1500 W**
Lampes fluorescentes non compensées	**1000 VA**
Lampes fluorescentes compensées en série	**1000 VA**
Lampes fluorescentes compensées en parallèle	**1000 VA**
Sortie de commutation 1 lampes halogènes basse tension	**2000 VA**
Lampes LED < 2 W	**100 W**
Lampes LED > 2 W < 8 W	**300 W**
Lampes LED > 8 W	**600 W**
Charge capacitive en µF	**176 µF**

TECHNOLOGIE DE DÉTECTION

Hauteur de montage max.	**3,50 m**
Technologie de capteur	**Détecteur à ultrasons**
Angle de détection	**360 °**
Angle d'ouverture	**180 °**
Protection anti-contournement	**Oui**
Occultation par segments	**Non**
Évolutivité électronique	**Oui**
Évolutivité mécanique	**Non**
Portée radiale	**Ø 10 m (79 m²)**
Portée tangentielle	**Ø 6 m (28 m²)**
Hauteur de montage	**2,5 – 3,5 m**
Portée présence	**Ø 6 m (28 m²)**
Technologie US	**40 kHz**
Hauteur de montage optimale	**2,8 m**

CONNECTIVITÉ

Mise en réseau	**Oui**
Type de mise en réseau	**Maître/Esclave, Maître/Maître**
Mise en réseau via	**Câble**

TECHNIQUE D'ÉCLAIRAGE

Démarrage progressif	**Non**
Éclairage permanent	**commutable**
Régulation de l'éclairage constant	**Non**

RÉGLAGES

Interrupteur crépusculaire	**Oui**
Réglage crépusculaire	**10 – 1000 lx**
Réglage du temps	**30 s – 30 min**
Fonction lumière de base	**Non**
Lumière principale réglable	**Non**
Fonctions	**Mode normal / mode test, Semi-automatique / Automatique, Mode bouton-poussoir / interrupteur, Manuel ON / ON-OFF**
Réglages via	**Télécommande, Interrupteur DIP, Potentiomètres, Smart Remote**
Avec télécommande	**Non**
Réglage crépusculaire Teach	**Oui**

BOÎTIER ET MATÉRIAU

Indice de protection	**IP20**
Température ambiante	**-25...+55 °C**
Lieu de montage	**plafond**
Lieu d'application	**Intérieur**
Type de montage	**Montage encastré**
Matériau	**Plastique**
Application pièce	**salle de classe, bureau individuel, bureau grande surface, salle de conférences / salle de réunion, salle du personnel soignant, salle commune, espace fonctionnel / local annexe, cage d\'escalier, WC / salle d\'eau, Intérieur**
Couleur	**blanc**
Couleur RAL	**9010**

CONTENU DE LA LIVRAISON ET GARANTIE

Garantie fabricant	**5 ans**
Support mural d'angle inclus	**Non**

US 360 COM2 - encastré

DÉTECTEUR DE PRÉSENCE

EAN **4007841007942**
E-Nr. **535933310**

Illustrations

PLANS TECHNIQUES

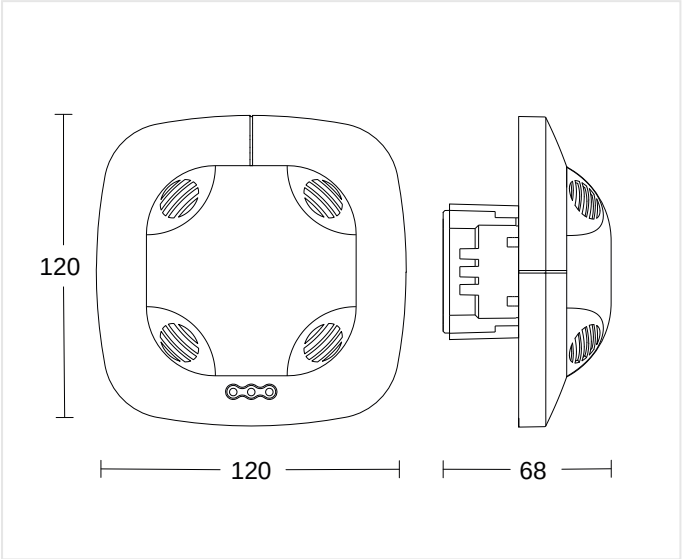

67 x 120 x 120 mm

HAUTEUR DE MONTAGE

2,5 – 3,5 m	2,8 m	3,50 m
BEREICH	OPTIMAL	MAX

US 360 COM2 - encastré

DÉTECTEUR DE PRÉSENCE

EAN **4007841007942**
E-Nr. **535933310**

Schémas de câblage

SCHÉMA 1

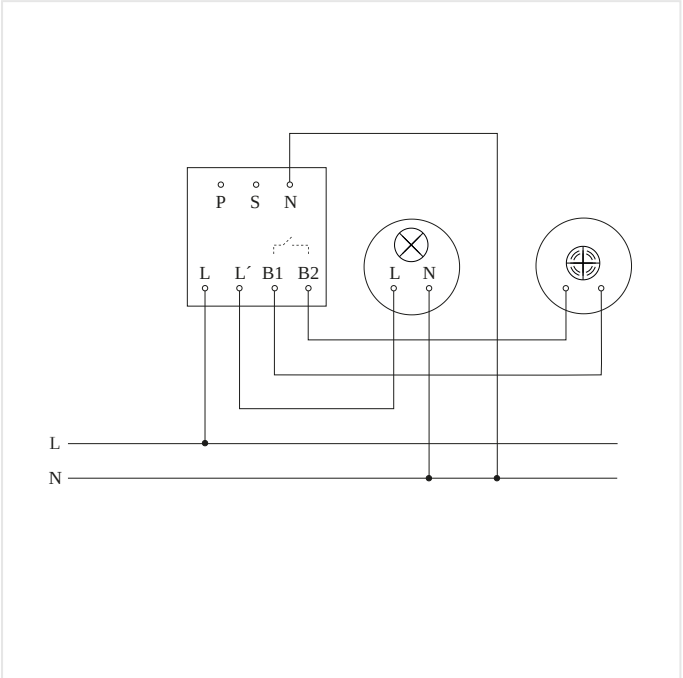

Schéma du circuit principal

SCHÉMA 2

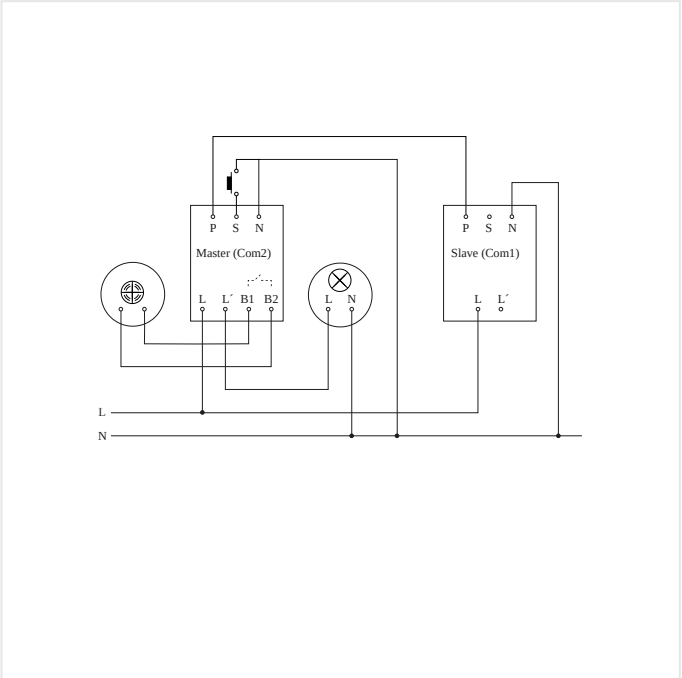

Schéma du circuit d´interconnexion maître/esclave

US 360 COM2 - encastré

DÉTECTEUR DE PRÉSENCE

EAN **4007841007942**
E-Nr. **535933310**

Accessoires

	RÉFÉRENCE	DÉSIGNATION	CATÉGORIE
	4007841009151	**Smart Remote**	Accessoires
	4007841559410	**Service Fernbedienung RC8**	Accessoires

INFORMATIONS DE COMMANDE

Art.-Nr.	4007841007942
EAN	4007841007942
N° E	535933310
Typ	**US 360 COM2 - encastré**

nevalux AG
Neugrütstrasse 2
8610 Uster
+41 44 508 78 78
info@nevalux.swiss