XSolar L-S anthrazit

SOLARLEUCHTE

EAN 4007841009823
E-Nr. 924708001

- Hochwertiges Monokristallines Solarpanel
- Inklusive 2500 mAh Lithium-Ferrum Akku
- Inklusive STEINEL LED-System
- Optionale Grundhelligkeit
- Kompass zur optimalen Ausrichtung des Panels
- Inklusive 6 m Verlängerungskabel

steinel

187 x 189 x 298 mm



XSolar L-S anthrazit

SOLARLEUCHTE

EAN **4007841009823**
E-Nr. **924708001**

Technische Daten

ABMESSUNGEN

Abmessungen L × B × H	**187 x 189 x 298 mm**

ELEKTRIK

Leistung	**1,2 W**
Versorgungsspannung Detail	**Solar, netzunabhängig, Lithium-Ferrum-Akku 2500 mAh**

SENSORIK

Montagehöhe max.	**2,00 m**
Sensortechnologie	**Passiv Infrarot**
Mit Bewegungsmelder	**Ja**
Erfassungswinkel	**140 °**
Unterkriechschutz	**Ja**
Segmentweise Ausblendung	**Nein**
Elektronische Skalierbarkeit	**Nein**
Mechanische Skalierbarkeit	**Nein**
Reichweite radial	**r = 2 m (5 m²)**
Reichweite tangential	**r = 8 m (78 m²)**
Montagehöhe	**1,8 – 2,0 m**
Optimale Montagehöhe	**1,8 m**

LICHTTECHNIK

Gemessener Lichtstrom 360°	**150 lm**
Farbtemperatur	**4000 K**
Farbwiedergabeindex	**80 - 89**
Mit Leuchtmittel	**Ja, STEINEL LED-System**
Leuchtmittel	**LED nicht austauschbar**
Sockel	**Ohne**
LED-Kühlsystem	**Passive Thermo Control**
Softlichtstart	**Nein**

LEBENSDAUER

Lebensdauer LED max. °C	**50000 h**
Lichtstromrückgang nach LM80	**L70B10**

EINSTELLUNGEN

Dämmerungsschalter	**Ja**
Dämmerungseinstellung	**2 lx**
Zeiteinstellung	**10 s – 1 min**
Grundlichtfunktion	**Ja**
Grundlichtfunktion Zeit	**Ganze Nacht**
Funktionen	**Bewegungssensor**
Einstellungen via	**Potis**
Grundlichtfunktion in Prozent	**3 %**
Grundlichtfunktion Prozent von	**3 %**

GEHÄUSE & MATERIAL

Schlagfestigkeit	**IK03**
Schutzart	**IP44**
Schutzklasse	**III**
Umgebungstemperatur	**-20...+40 °C**
Werkstoff des Gehäuses	**Kunststoff**
Werkstoff der Abdeckung	**Kunststoff transparent**
Montageort	**Wand**
Anwendung Ort	**Aussenbereich**
Montageart	**Aufputzmontage**
Anwendung Raum	**Aussenbereich, Hauseingang, Hof & Einfahrt, Rund ums Haus, Terrasse / Balkon**
Farbe	**Anthrazit**

LIEFERUMFANG & GARANTIE

Herstellergarantie	**5 Jahre**
Inkl. Verlängerungskabel	**6 m**

XSolar L-S anthrazit

SOLARLEUCHTE

EAN **4007841009823**
E-Nr. **924708001**

Illustrationen

TECHNISCHE ZEICHNUNGEN

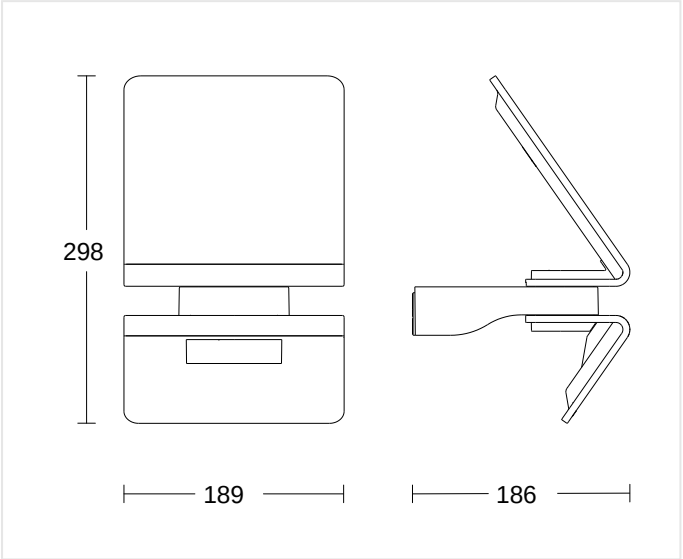

187 x 189 x 298 mm

MONTAGEHÖHE

1,8 – 2,0 m	1,8 m	2,00 m
BEREICH	OPTIMAL	MAX

XSolar L-S anthrazit

SOLARLEUCHTE

EAN **4007841009823**
E-Nr. **924708001**

Zubehör

BESTELLANGABEN

Art.-Nr.	4007841009823
EAN	4007841009823
E-Nummer	924708001
Typ	**XSolar L-S anthrazit**

neva lux

nevalux AG
Neugrütstrasse 2
8610 Uster
+41 44 508 78 78
info@nevalux.swiss