XSolar GL-S anthracite

LAMPE SOLAIRE

EAN 4007841009830
E-Nr. 924808001

- Panneau solaire monocristallin de qualité supérieure
- Batterie lithium-phosphate de fer de 2500 mAh inclus
- Système LED STEINEL inclus
- Balisage par réglage
- Boussole pour l'orientation optimale du panneau

steinel

188 x 194 x 1178 mm



XSolar GL-S anthracite

LAMPE SOLAIRE

EAN **4007841009830**
E-Nr. **924808001**

Caractéristiques techniques

DIMENSIONS

Dimensions L × l × H	**188 x 194 x 1178 mm**

ÉLECTRICITÉ

Puissance	**1,2 W**
Détail tension d'alimentation	**solaire, indépend. du réseau, Batterie lithium-phosphate de fer 2500 mAh**

TECHNOLOGIE DE DÉTECTION

Technologie de capteur	**infrarouge passif**
Avec détecteur de mouvement	**Oui**
Angle de détection	**140 °**
Protection anti-contournement	**Oui**
Occultation par segments	**Non**
Évolutivité électronique	**Non**
Évolutivité mécanique	**Non**
Portée radiale	**r = 1.5 m (3 m²)**
Portée tangentielle	**r = 5 m (31 m²)**
Hauteur de montage optimale	**1,0 m**

TECHNIQUE D'ÉCLAIRAGE

Flux lumineux mesuré 360°	**150 lm**
Température de couleur	**4000 K**
Écart chromatique LED	**SDCM5**
Indice de rendu des couleurs	**80 - 89**
Avec ampoule	**Oui, système d'éclairage LED STEINEL**
Ampoule	**LED non interchangeable**
Culot	**sans**
Système de refroidissement LED	**Contrôle thermique passif**
Démarrage progressif	**Non**

DURÉE DE VIE

Durée de vie LED max. °C	**50000 h**
Diminution du flux lumineux selon LM80	**L70B10**

RÉGLAGES

Interrupteur crépusculaire	**Oui**
Réglage crépusculaire	**2 lx**
Réglage du temps	**10 s – 0,5 min**
Fonction lumière de base	**Oui**
Durée fonction lumière de base	**toute la nuit**
Fonctions	**Détecteur de mouvement**
Réglages via	**Potentiomètres**
Fonction lumière de base en pourcentage	**3 %**
Fonction lumière de base pourcentage de	**3 %**

BOÎTIER ET MATÉRIAU

Résistance aux chocs	**IK03**
Indice de protection	**IP44**
Classe de protection	**III**
Température ambiante	**-20...+40 °C**
Matériau du boîtier	**Aluminium**
Matériau du cache	**Plastique transparent**
Lieu de montage	**Sol**
Lieu d'application	**Extérieur**
Application pièce	**Cour et allée, extérieur, jardin, terrasse / balcon**
Couleur	**anthracite**

CONTENU DE LA LIVRAISON ET GARANTIE

Garantie fabricant	**5 ans**

XSolar GL-S anthracite

LAMPE SOLAIRE

EAN **4007841009830**
E-Nr. **924808001**

Illustrations

PLANS TECHNIQUES

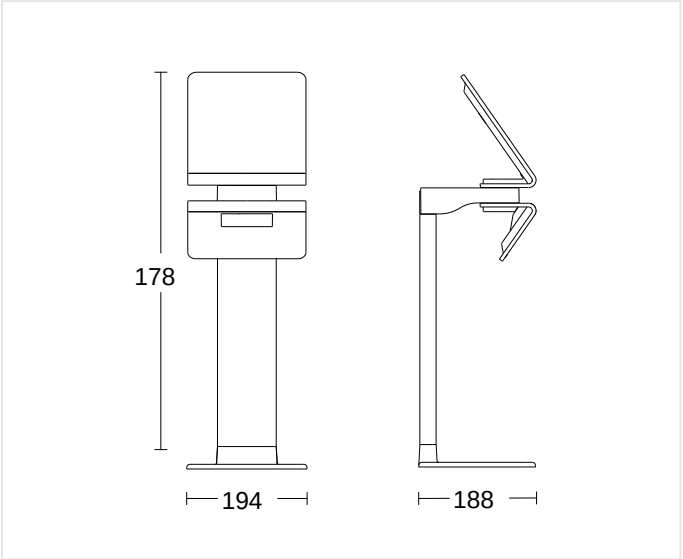

188 x 194 x 1178 mm

HAUTEUR DE MONTAGE

1,0 m

OPTIMAL

XSolar GL-S anthracite

LAMPE SOLAIRE

EAN **4007841009830**
E-Nr. **924808001**

Accessoires

INFORMATIONS DE COMMANDE

Art.-Nr.	4007841009830
EAN	4007841009830
N° E	924808001
Typ	**XSolar GL-S anthracite**

nevalux AG
Neugrütstrasse 2
8610 Uster
+41 44 508 78 78
info@nevalux.swiss