XSolar GL-S antracite

LAMPADA SOLARE

EAN 4007841009830
E-Nr. 924808001

- Pregiato pannello solare monocristallino
- Incluso accumulatore al litio-ferro da 2500 mAh
- Incluso sistema LED STEINEL
- Luminosità di base opzionale
- Bussola per l'orientamento ottimale del pannello

steinel

188 x 194 x 1178 mm



XSolar GL-S antracite

LAMPADA SOLARE

EAN **4007841009830**
E-Nr. **924808001**

Dati tecnici

DIMENSIONI

Dimensioni L × P × A	**188 x 194 x 1178 mm**

ELETTRICO

Potenza	**1,2 W**
Dettaglio tensione di alimentazione	**Solare, indipendente dalla rete, Accumulatore al litio-ferro 2500 mAh**

TECNOLOGIA DEI SENSORI

Tecnologia del sensore	**Infrarossi passivi**
Con sensore di movimento	**Sì**
Angolo di rilevamento	**140 °**
Protezione anti-intrusione	**Sì**
Mascheramento per segmenti	**No**
Scalabilità elettronica	**No**
Scalabilità meccanica	**No**
Portata radiale	**r = 1.5 m (3 m²)**
Portata tangenziale	**r = 5 m (31 m²)**
Altezza di montaggio ottimale	**1,0 m**

TECNICA DELL'ILLUMINAZIONE

Flusso luminoso misurato 360°	**150 lm**
Temperatura di colore	**4000 K**
Deviazione cromatica LED	**SDCM5**
Indice di resa cromatica	**80 - 89**
Con lampadina	**Sì, sistema LED STEINEL**
Lampadina	**LED non sostituibile**
Attacco	**senza**
Sistema di raffreddamento LED	**Passive Thermo Control**
Avvio luce dolce	**No**

DURATA

Durata LED max. °C	**50000 h**
Calo del flusso luminoso secondo LM80	**L70B10**

IMPOSTAZIONI

Interruttore crepuscolare	**Sì**
Regolazione crepuscolare	**2 lx**
Impostazione del tempo	**10 s – 0,5 min**
Funzione luce di base	**Sì**
Durata funzione luce di base	**Tutta la notte**
Funzioni	**Sensore di movimento**
Impostazioni tramite	**Potenziometri**
Funzione luce di base in percentuale	**3 %**
Funzione luce di base percentuale da	**3 %**

ALLOGGIAMENTO E MATERIALE

Resistenza agli urti	**IK03**
Grado di protezione	**IP44**
Classe di protezione	**III**
Temperatura ambiente	**-20...+40 °C**
Materiale dell'alloggiamento	**Alluminio**
Materiale della copertura	**Plastica trasparente**
Luogo di montaggio	**Pavimento**
Luogo di applicazione	**Esterno**
Applicazione ambiente	**Cortili e passi carrai, Esterno, giardino, terrazzi / balconi**
Colore	**antracite**

CONTENUTO DELLA FORNITURA E GARANZIA

Garanzia del produttore	**5 anni**

XSolar GL-S antracite

LAMPADA SOLARE

EAN **4007841009830**
E-Nr. **924808001**

Illustrazioni

DISEGNI TECNICI

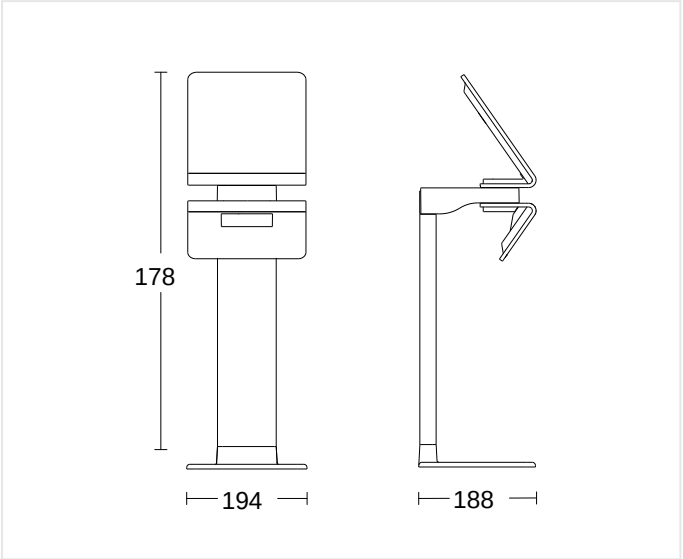

188 x 194 x 1178 mm

ALTEZZA DI MONTAGGIO

1,0 m

OPTIMAL

XSolar GL-S antracite

LAMPADA SOLARE

EAN **4007841009830**
E-Nr. **924808001**

Accessori

DATI PER L'ORDINE

Art.-Nr.	4007841009830
EAN	4007841009830
N. E	924808001
Typ	**XSolar GL-S antracite**

nevalux AG
Neugrütstrasse 2
8610 Uster
+41 44 508 78 78
info@nevalux.swiss