XLED PRO Square XL S weiss

SENSOR-LED-STRAHLER

EAN 4007841009922
E-Nr. 924700240

- Inklusive STEINEL LED-System
- Intelligentes LED-Kühlsystem
- Optionale Grundhelligkeit
- UV-beständiges Material
- Vernetzbar über Kabel
- Fernbedienung RC9 optional
- Fernbedienung Smart Remote optional

steinel

130 x 178 x 230 mm



XLED PRO Square XL S weiss

SENSOR-LED-STRAHLER

EAN **4007841009922**
E-Nr. **924700240**

Technische Daten

ABMESSUNGEN

Abmessungen L × B × H	**130 x 178 x 230 mm**

ELEKTRIK

Netzanschluss	**230 V / 50 – 60 Hz**
Leistung	**47 W**

SENSORIK

Montagehöhe max.	**6,00 m**
Sensortechnologie	**Passiv Infrarot**
Mit Bewegungsmelder	**Ja**
Öffnungswinkel	**180 °**
Unterkriechschutz	**Ja**
Segmentweise Ausblendung	**Ja**
Elektronische Skalierbarkeit	**Nein**
Mechanische Skalierbarkeit	**Nein**
Reichweite radial	**r = 5 m (52 m²)**
Reichweite tangential	**r = 12 m (302 m²)**
Montagehöhe	**1,8 – 6,0 m**
Optimale Montagehöhe	**2,0 m**

VERNETZUNG

Vernetzung	**Ja**
Art der Vernetzung	**Sensor/Slave**
Vernetzung Anzahl	**max. 10 Strahler**
Vernetzung via	**Kabel**

LICHTTECHNIK

Gemessener Lichtstrom 360°	**4367 lm**
Farbtemperatur	**3900 K**
Farbabweichung LED	**SDCM3**
Farbwiedergabeindex	**80 - 89**
Mit Leuchtmittel	**Ja, STEINEL LED-System**
Leuchtmittel	**LED nicht austauschbar**
Sockel	**Ohne**
LED-Kühlsystem	**Passive Thermo Control**
Softlichtstart	**Nein**
Dauerlicht	**schaltbar, 4 h**

LEBENSDAUER

Lebensdauer LED max. °C	**50000 h**
Lichtstromrückgang nach LM80	**L70B10**

EINSTELLUNGEN

Dämmerungsschalter	**Ja**
Dämmerungseinstellung	**2 – 1000 lx**
Zeiteinstellung	**5 s – 15 min**
Grundlichtfunktion	**Ja**
Grundlichtfunktion Zeit	**10 Min., 30 Min., Ganze Nacht**
Hauptlicht einstellbar	**Nein**
Einstellungen via	**Fernbedienung, Potis, Smart Remote**
Dämmerungseinstellung Teach	**Ja**
Grundlichtfunktion in Prozent	**3 %**
Grundlichtfunktion Prozent von	**3 %**

GEHÄUSE & MATERIAL

Schlagfestigkeit	**IK03**
Schutzart	**IP54**
Schutzklasse	**I**
Umgebungstemperatur	**-20...+40 °C**
Werkstoff des Gehäuses	**Aluminium**
Werkstoff der Abdeckung	**Kunststoff transparent**
Abdeckmaterial Lieferumfang	**Aufkleber**
Montageort	**Wand**
Anwendung Ort	**Aussenbereich**
Montageart	**Aufputzmontage**
Anwendung Raum	**Aussenbereich, Hof & Einfahrt**
Farbe	**Weiss**

LIEFERUMFANG & GARANTIE

Herstellergarantie	**5 Jahre**
Inkl. Eckwandhalter	**Nein**

ZERTIFIKATE & EPREL

Ausweise/Zertifikate	**VDE**
EPREL-Kategorie	**Lichtquelle**

XLED PRO Square XL S weiss

SENSOR-LED-STRAHLER

EAN **4007841009922**
E-Nr. **924700240**

Illustrationen

TECHNISCHE ZEICHNUNGEN

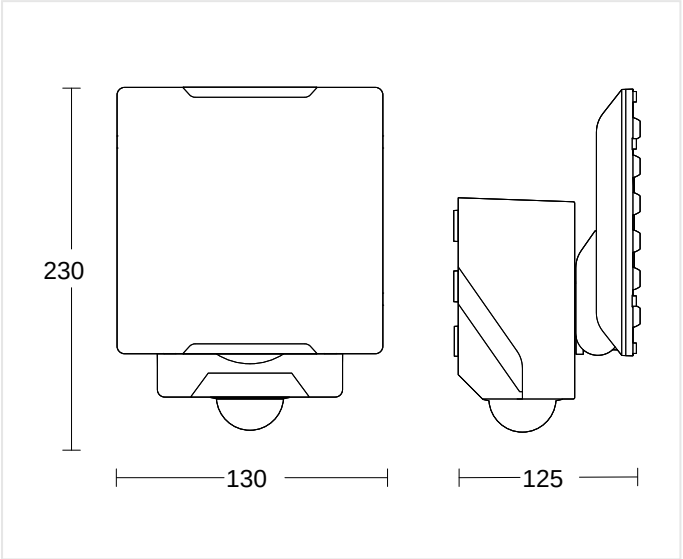

130 x 178 x 230 mm

MONTAGEHÖHE

1,8 – 6,0 m	2,0 m	6,00 m
BEREICH	OPTIMAL	MAX

XLED PRO Square XL S weiss

SENSOR-LED-STRAHLER

EAN **4007841009922**
E-Nr. **924700240**

Schaltbilder

SCHALTPLAN 1

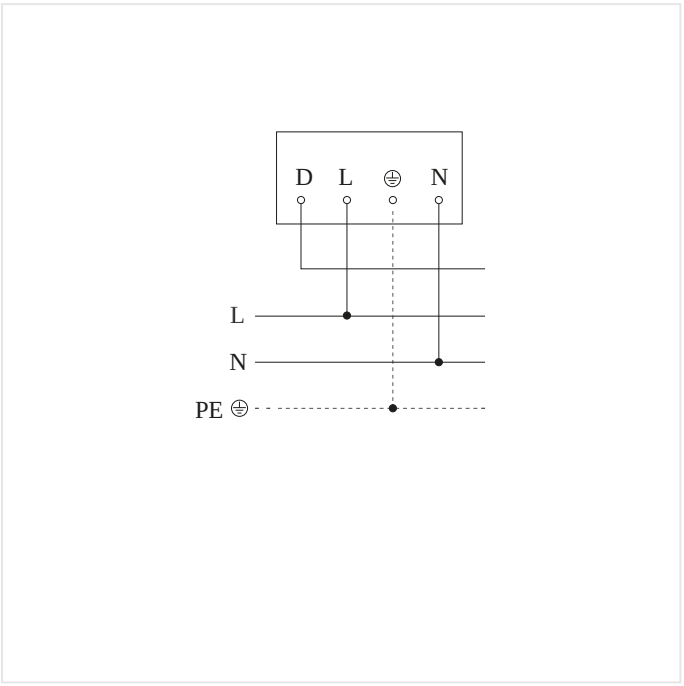

Schaltplan Master

SCHALTPLAN 2

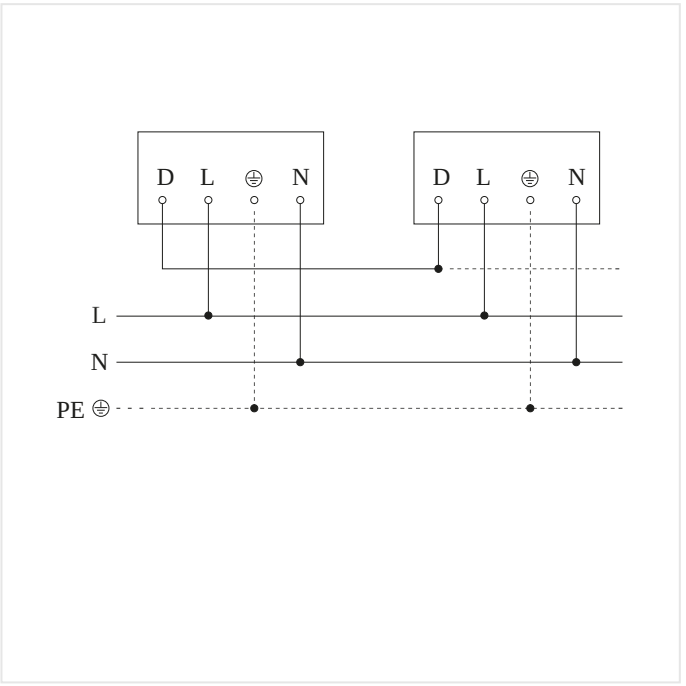

Schaltplan Master-Slave und Master-Master Vernetzung

XLED PRO Square XL S weiss

SENSOR-LED-STRAHLER

EAN **4007841009922**
E-Nr. **924700240**

Zubehör

BESTELLANGABEN

Art.-Nr.	4007841009922
EAN	4007841009922
E-Nummer	924700240
Typ	**XLED PRO Square XL S weiss**

nevalux AG
Neugrütstrasse 2
8610 Uster
+41 44 508 78 78
info@nevalux.swiss