XLED PRO Square XL S bianco

FARETTO A SENSORE LED

EAN 4007841009922
E-Nr. 924700240

- Incluso sistema LED STEINEL
- Intelligente sistema di raffreddamento LED
- Luminosità di base opzionale
- Materiale resistente ai raggi ultravioletti
- Possibilità di collegamento in rete tramite cavo
- Telecomando RC9 optional
- Telecomando Smart Remote optional

steinel

130 x 178 x 230 mm



XLED PRO Square XL S bianco

FARETTO A SENSORE LED

EAN **4007841009922**
E-Nr. **924700240**

Dati tecnici

DIMENSIONI

Dimensioni L × P × A	**130 x 178 x 230 mm**

ELETTRICO

Allacciamento alla rete	**230 V / 50 – 60 Hz**
Potenza	**47 W**

TECNOLOGIA DEI SENSORI

Altezza di montaggio max.	**6,00 m**
Tecnologia del sensore	**Infrarossi passivi**
Con sensore di movimento	**Sì**
Angolo di apertura	**180 °**
Protezione anti-intrusione	**Sì**
Mascheramento per segmenti	**Sì**
Scalabilità elettronica	**No**
Scalabilità meccanica	**No**
Portata radiale	**r = 5 m (52 m²)**
Portata tangenziale	**r = 12 m (302 m²)**
Altezza di montaggio	**1,8 – 6,0 m**
Altezza di montaggio ottimale	**2,0 m**

CONNETTIVITÀ

Collegamento in rete	**Sì**
Tipo di collegamento in rete	**Sensor/Slave**
Numero unità in rete	**max. 10 fari**
Collegamento in rete tramite	**Cavo**

TECNICA DELL'ILLUMINAZIONE

Flusso luminoso misurato 360°	**4367 lm**
Temperatura di colore	**3900 K**
Deviazione cromatica LED	**SDCM3**
Indice di resa cromatica	**80 - 89**
Con lampadina	**Sì, sistema LED STEINEL**
Lampadina	**LED non sostituibile**
Attacco	**senza**
Sistema di raffreddamento LED	**Passive Thermo Control**
Avvio luce dolce	**No**
Luce permanente	**commutabile, 4 ore**

DURATA

Durata LED max. °C	**50000 h**
Calo del flusso luminoso secondo LM80	**L70B10**

IMPOSTAZIONI

Interruttore crepuscolare	**Sì**
Regolazione crepuscolare	**2 – 1000 lx**
Impostazione del tempo	**5 s – 15 min**
Funzione luce di base	**Sì**
Durata funzione luce di base	**10 min, 30 min, Tutta la notte**
Luce principale regolabile	**No**
Impostazioni tramite	**Telecomando, Potenziometri, Smart Remote**
Regolazione crepuscolare Teach	**Sì**
Funzione luce di base in percentuale	**3 %**
Funzione luce di base percentuale da	**3 %**

ALLOGGIAMENTO E MATERIALE

Resistenza agli urti	**IK03**
Grado di protezione	**IP54**
Classe di protezione	**I**
Temperatura ambiente	**-20...+40 °C**
Materiale dell'alloggiamento	**Alluminio**
Materiale della copertura	**Plastica trasparente**
Materiale di copertura (in dotazione)	**Adesivi**
Luogo di montaggio	**Parete**
Luogo di applicazione	**Esterno**
Tipo di montaggio	**A superficie**
Applicazione ambiente	**Aussenbereich, Hof & Einfahrt**
Colore	**bianco**

CONTENUTO DELLA FORNITURA E GARANZIA

Garanzia del produttore	**5 anni**
Supporto angolare incluso	**No**

CERTIFICATI ED EPREL

Certificati	**VDE**
Categoria EPREL	**Fonte di luce**

XLED PRO Square XL S bianco

FARETTO A SENSORE LED

EAN **4007841009922**
E-Nr. **924700240**

Illustrazioni

DISEGNI TECNICI

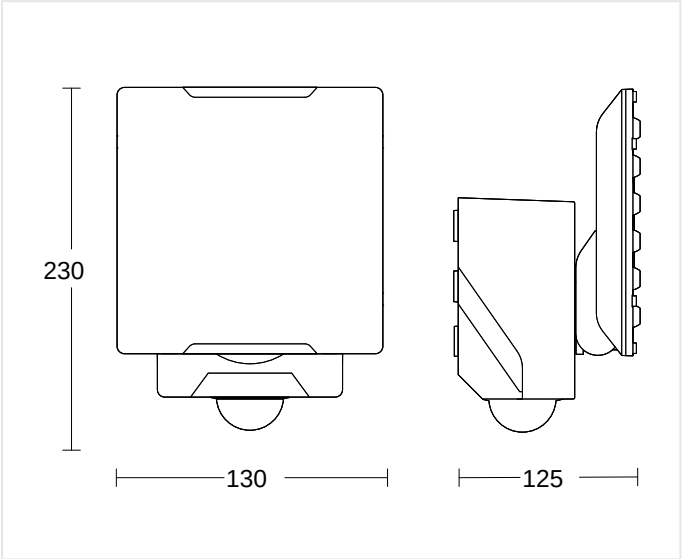

130 x 178 x 230 mm

ALTEZZA DI MONTAGGIO

1,8 – 6,0 m	2,0 m	6,00 m
BEREICH	OPTIMAL	MAX

XLED PRO Square XL S bianco

FARETTO A SENSORE LED

EAN **4007841009922**
E-Nr. **924700240**

Schemi elettrici

SCHEMA 1

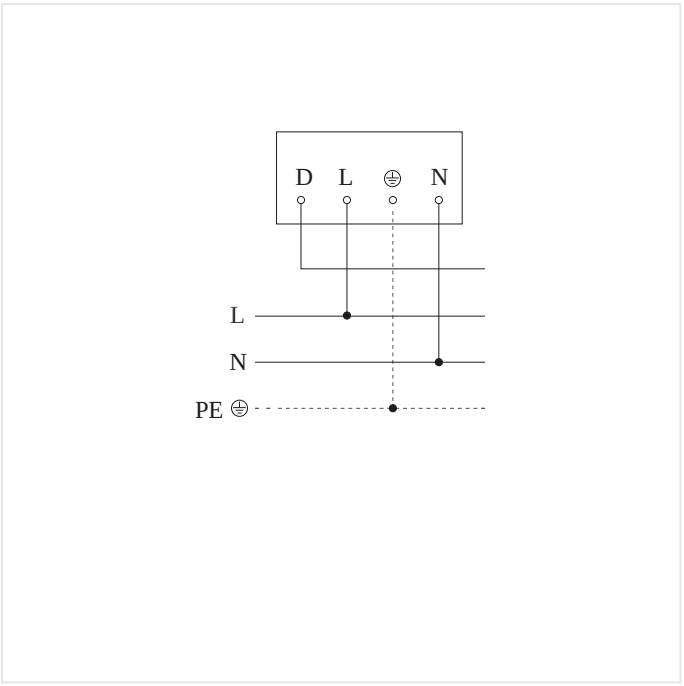

Schema elettrico Master

SCHEMA 2

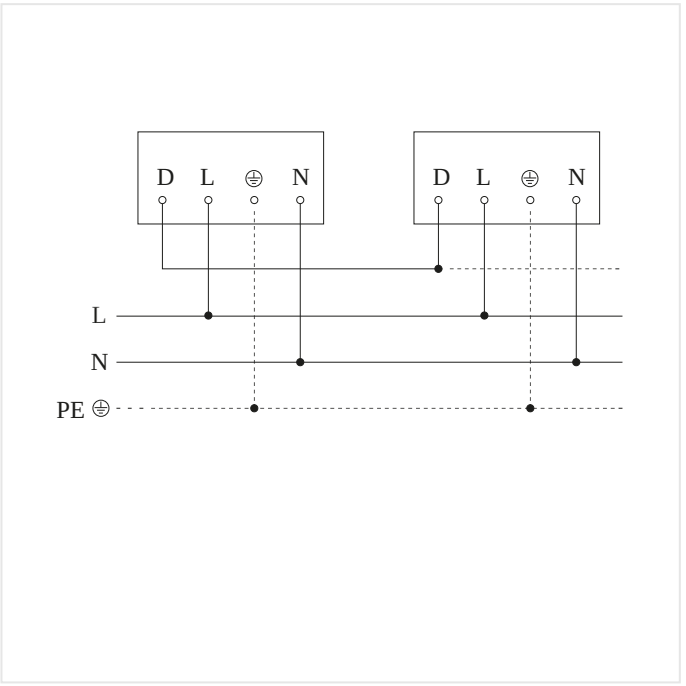

Schema elettrico Master-Slave e Master-Master collegamento in rete

XLED PRO Square XL S bianco

FARETTO A SENSORE LED

EAN **4007841009922**
E-Nr. **924700240**

Accessori

DATI PER L'ORDINE

Art.-Nr.	4007841009922
EAN	4007841009922
N. E	924700240
Typ	**XLED PRO Square XL S bianco**

nevalux AG
Neugrütstrasse 2
8610 Uster
+41 44 508 78 78
info@nevalux.swiss