XLED PRO Square XL S schwarz

SENSOR-LED-STRAHLER

EAN 4007841009946
E-Nr. 924700241

- Inklusive STEINEL LED-System
- Intelligentes LED-Kühlsystem
- Optionale Grundhelligkeit
- UV-beständiges Material
- Vernetzbar über Kabel
- Fernbedienung RC9 optional
- Fernbedienung Smart Remote optional

steinel

130 x 178 x 230 mm



XLED PRO Square XL S schwarz

SENSOR-LED-STRAHLER

EAN 4007841009946
E-Nr. 924700241

Technische Daten

ABMESSUNGEN

Abmessungen L × B × H	130 x 178 x 230 mm

ELEKTRIK

Netzanschluss	230 V / 50 – 60 Hz
Leistung	47 W

SENSORIK

Montagehöhe max.	6,00 m
Sensortechnologie	Passiv Infrarot
Mit Bewegungsmelder	Ja
Öffnungswinkel	180 °
Unterkriechschutz	Ja
Segmentweise Ausblendung	Ja
Elektronische Skalierbarkeit	Nein
Mechanische Skalierbarkeit	Nein
Reichweite radial	r = 5 m (52 m²)
Reichweite tangential	r = 12 m (302 m²)
Montagehöhe	1,8 – 6,0 m
Optimale Montagehöhe	2,0 m

VERNETZUNG

Vernetzung	Ja
Art der Vernetzung	Sensor/Slave
Vernetzung Anzahl	max. 10 Strahler
Vernetzung via	Kabel

LICHTTECHNIK

Gemessener Lichtstrom 360°	4367 lm
Farbtemperatur	3900 K
Farbabweichung LED	SDCM3
Farbwiedergabeindex	80 - 89
Mit Leuchtmittel	Ja, STEINEL LED-System
Leuchtmittel	LED nicht austauschbar
Sockel	Ohne
LED-Kühlsystem	Passive Thermo Control
Softlichtstart	Nein
Dauerlicht	schaltbar, 4 h

LEBENSDAUER

Lebensdauer LED max. °C	50000 h
Lichtstromrückgang nach LM80	L70B10

EINSTELLUNGEN

Dämmerungsschalter	Ja
Dämmerungseinstellung	2 – 1000 lx
Zeiteinstellung	5 s – 15 min
Grundlichtfunktion	Ja
Grundlichtfunktion Zeit	10 Min., 30 Min., Ganze Nacht
Hauptlicht einstellbar	Nein
Einstellungen via	Fernbedienung, Potis, Smart Remote
Dämmerungseinstellung Teach	Ja
Grundlichtfunktion in Prozent	3 %
Grundlichtfunktion Prozent von	3 %

GEHÄUSE & MATERIAL

Schlagfestigkeit	IK03
Schutzart	IP54
Schutzklasse	I
Umgebungstemperatur	-20...+40 °C
Werkstoff des Gehäuses	Aluminium
Werkstoff der Abdeckung	Kunststoff transparent
Abdeckmaterial Lieferumfang	Aufkleber
Montageort	Wand
Anwendung Ort	Aussenbereich
Montageart	Aufputzmontage
Anwendung Raum	Aussenbereich, Hof & Einfahrt
Farbe	Schwarz

LIEFERUMFANG & GARANTIE

Herstellergarantie	5 Jahre
Inkl. Eckwandhalter	Nein

ZERTIFIKATE & EPREL

Ausweise/Zertifikate	VDE
EPREL-Kategorie	Lichtquelle

XLED PRO Square XL S schwarz

SENSOR-LED-STRAHLER

EAN **4007841009946**
E-Nr. **924700241**

Illustrationen

TECHNISCHE ZEICHNUNGEN

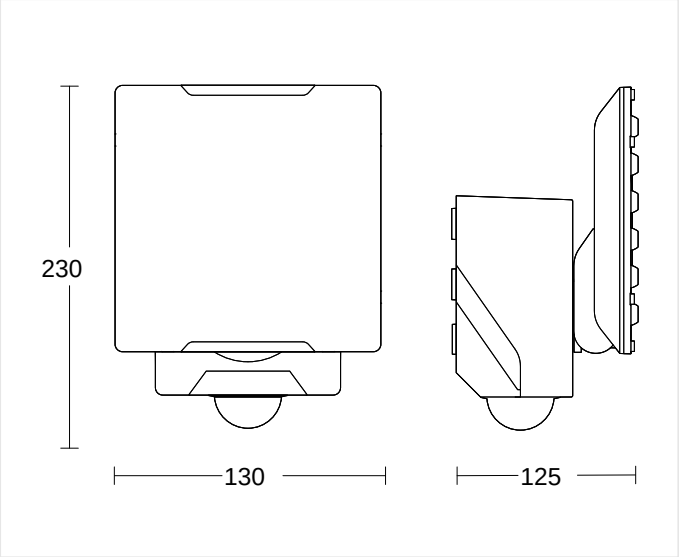

130 x 178 x 230 mm

MONTAGEHÖHE

1,8 – 6,0 m	2,0 m	6,00 m
BEREICH	OPTIMAL	MAX

XLED PRO Square XL S schwarz

SENSOR-LED-STRAHLER

EAN **4007841009946**
E-Nr. **924700241**

Schaltbilder

SCHALTPLAN 1

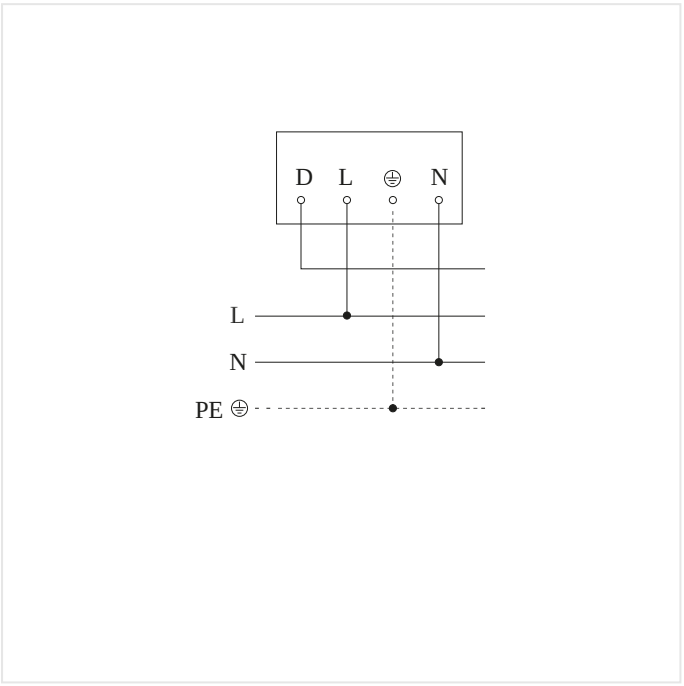

Schaltplan Master

SCHALTPLAN 2

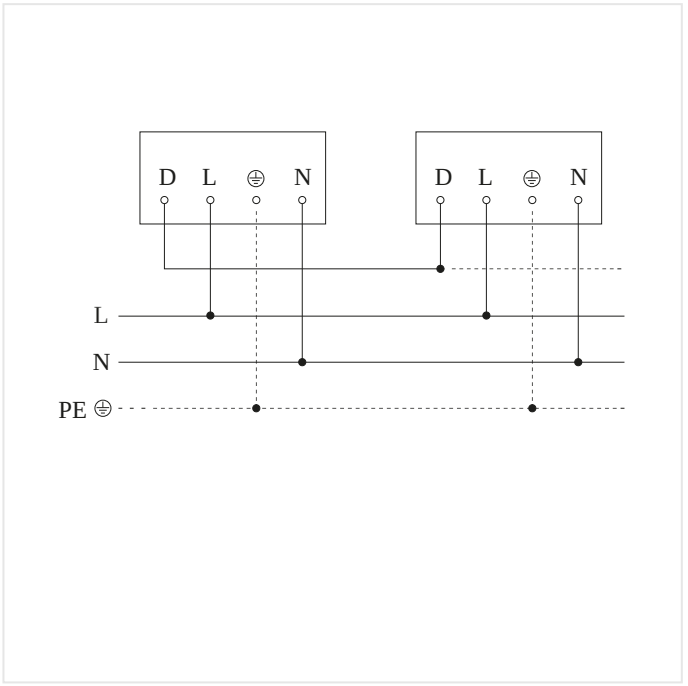

Schaltplan Master-Slave und Master-Master Vernetzung

XLED PRO Square XL S schwarz

SENSOR-LED-STRAHLER

EAN **4007841009946**
E-Nr. **924700241**

Zubehör

BESTELLANGABEN

Art.-Nr.	4007841009946
EAN	4007841009946
E-Nummer	924700241
Typ	**XLED PRO Square XL S schwarz**

nevalux AG
Neugrütstrasse 2
8610 Uster
+41 44 508 78 78
info@nevalux.swiss