XLED PRO Square XL S noir

PROJECTEUR LED À DÉTECTION

EAN 4007841009946
E-Nr. 924700241

- Système LED STEINEL inclus
- Système de refroidissement des LED intelligent
- Balisage par réglage
- Matériau résistant aux UV
- Mise en réseau filaire possible
- Télécommande RC9 en option
- Télécommande Smart Remote en option

steinel

130 x 178 x 230 mm



XLED PRO Square XL S noir

PROJECTEUR LED À DÉTECTION

EAN **4007841009946**
E-Nr. **924700241**

Caractéristiques techniques

DIMENSIONS

Dimensions L × l × H	**130 x 178 x 230 mm**

ÉLECTRICITÉ

Raccordement secteur	**230 V / 50 – 60 Hz**
Puissance	**47 W**

TECHNOLOGIE DE DÉTECTION

Hauteur de montage max.	**6,00 m**
Technologie de capteur	**infrarouge passif**
Avec détecteur de mouvement	**Oui**
Angle d'ouverture	**180 °**
Protection anti-contournement	**Oui**
Occultation par segments	**Oui**
Évolutivité électronique	**Non**
Évolutivité mécanique	**Non**
Portée radiale	**r = 5 m (52 m²)**
Portée tangentielle	**r = 12 m (302 m²)**
Hauteur de montage	**1,8 – 6,0 m**
Hauteur de montage optimale	**2,0 m**

CONNECTIVITÉ

Mise en réseau	**Oui**
Type de mise en réseau	**Détecteur/Esclave**
Nombre d'unités en réseau	**max. 10 projecteurs**
Mise en réseau via	**Câble**

TECHNIQUE D'ÉCLAIRAGE

Flux lumineux mesuré 360°	**4367 lm**
Température de couleur	**3900 K**
Écart chromatique LED	**SDCM3**
Indice de rendu des couleurs	**80 - 89**
Avec ampoule	**Oui, système d'éclairage LED STEINEL**
Ampoule	**LED non interchangeable**
Culot	**sans**
Système de refroidissement LED	**Contrôle thermique passif**
Démarrage progressif	**Non**
Éclairage permanent	**commutable, 4 h**

DURÉE DE VIE

Durée de vie LED max. °C	**50000 h**
Diminution du flux lumineux selon LM80	**L70B10**

RÉGLAGES

Interrupteur crépusculaire	**Oui**
Réglage crépusculaire	**2 – 1000 lx**
Réglage du temps	**5 s – 15 min**
Fonction lumière de base	**Oui**
Durée fonction lumière de base	**10 min, 30 min, toute la nuit**
Lumière principale réglable	**Non**
Réglages via	**Télécommande, Potentiomètres, Smart Remote**
Réglage crépusculaire Teach	**Oui**
Fonction lumière de base en pourcentage	**3 %**
Fonction lumière de base pourcentage de	**3 %**

BOÎTIER ET MATÉRIAU

Résistance aux chocs	**IK03**
Indice de protection	**IP54**
Classe de protection	**I**
Température ambiante	**-20...+40 °C**
Matériau du boîtier	**Aluminium**
Matériau du cache	**Plastique transparent**
Matériau de couverture (étendue de la livraison)	**Autocollant**
Lieu de montage	**Mur**
Lieu d'application	**Extérieur**
Type de montage	**En saillie**
Application pièce	**Cour et allée, extérieur**
Couleur	**noir**

CONTENU DE LA LIVRAISON ET GARANTIE

Garantie fabricant	**5 ans**
Support mural d'angle inclus	**Non**

CERTIFICATS ET EPREL

Certificats	**VDE**
Catégorie EPREL	**Source de lumière**

XLED PRO Square XL S noir

PROJECTEUR LED À DÉTECTION

EAN **4007841009946**
E-Nr. **924700241**

Illustrations

PLANS TECHNIQUES

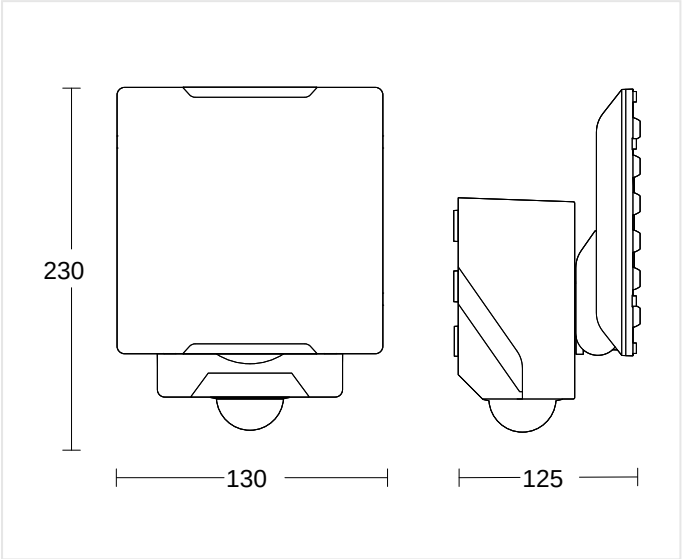

130 x 178 x 230 mm

HAUTEUR DE MONTAGE

1,8 – 6,0 m	2,0 m	6,00 m
BEREICH	OPTIMAL	MAX

XLED PRO Square XL S noir

PROJECTEUR LED À DÉTECTION

EAN **4007841009946**
E-Nr. **924700241**

Schémas de câblage

SCHÉMA 1

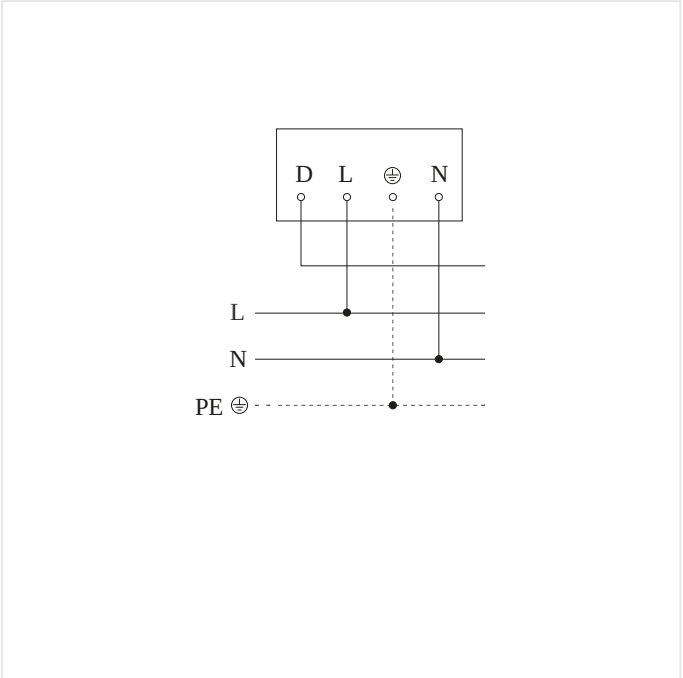

Schéma du circuit principal

SCHÉMA 2

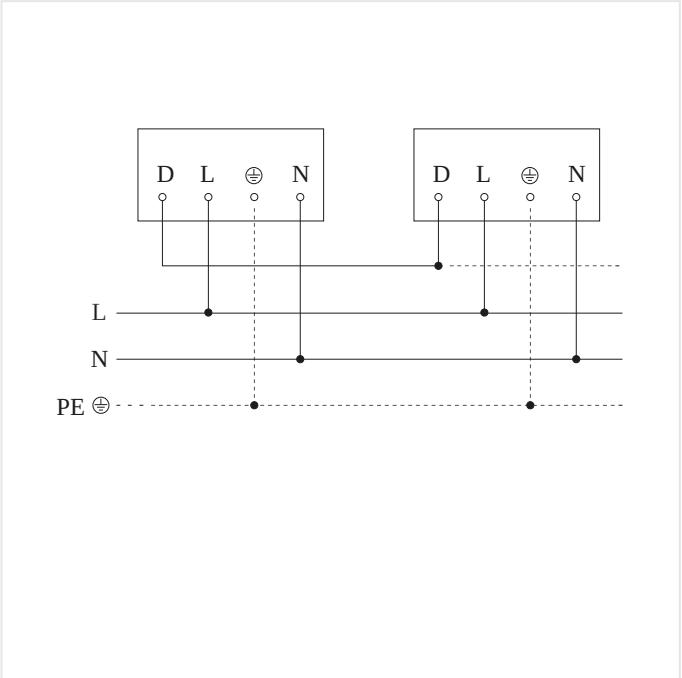

Schéma de circuit d´interconnexion maître/esclave et maître/maître

XLED PRO Square XL S noir

PROJECTEUR LED À DÉTECTION

EAN **4007841009946**
E-Nr. **924700241**

Accessoires

INFORMATIONS DE COMMANDE

Art.-Nr.	4007841009946
EAN	4007841009946
N° E	924700241
Typ	**XLED PRO Square XL S noir**

nevalux AG
Neugrütstrasse 2
8610 Uster
+41 44 508 78 78
info@nevalux.swiss