Hallway DALI-2 Input Device - en saillie

DÉTECTEUR DE PRÉSENCE

EAN 4007841064549
E-Nr. 535932608

- Plastique résistant aux UV

steinel

62 x 123 x 123 mm



Hallway DALI-2 Input Device - en saillie

DÉTECTEUR DE PRÉSENCE

EAN **4007841064549**
E-Nr. **535932608**

Caractéristiques techniques

IDENTIFICATION

Variante	**DALI-2 Input Device**
Modèle	**Détecteur de présence**

DIMENSIONS

Dimensions L × l × H	**62 x 123 x 123 mm**

ÉLECTRICITÉ

Raccordement secteur	**12 – 22,5 V**
Détail tension d'alimentation	**Bus DALI**

TECHNOLOGIE DE DÉTECTION

Hauteur de montage max.	**4,00 m**
Technologie de capteur	**Hyper fréquence**
Puissance d'émission	**< 1 mW**
Technologie HF	**5,8 GHz**
Avec détecteur de mouvement	**Oui**
Détection	**le cas échéant à travers le verre, le bois et les cloisons fines**
Angle de détection	**360 °, Couloir**
Angle d'ouverture	**140 °**
Protection anti-contournement	**Oui**
Occultation par segments	**Non**
Évolutivité électronique	**Oui**
Évolutivité mécanique	**Non**
Portée radiale	**25 x 3 m (75 m²)**
Portée tangentielle	**25 x 3 m (75 m²)**
Hauteur de montage	**2,0 – 4,0 m**
Hauteur de montage optimale	**2,8 m**

CONNECTIVITÉ

Mise en réseau	**Oui**
Type de mise en réseau	**Maître/Esclave**
Avec coupleur de bus	**Oui**
Technique de commande	**Steinel Connect**
Mise en réseau sans fil via	**BT Open Mesh**
Mise en réseau via	**DALI 2**

TECHNIQUE D'ÉCLAIRAGE

Démarrage progressif	**Non**
Éclairage permanent	**commutable**
Régulation de l'éclairage constant	**Oui**

RÉGLAGES

Interrupteur crépusculaire	**Oui**
Fonction lumière de base	**Non**
Lumière principale réglable	**Non**
Réglages via	**Application, Smartphone, Tablette, Bus**
Avec télécommande	**Non**
Réglage crépusculaire Teach	**Non**

BOÎTIER ET MATÉRIAU

Indice de protection	**IP20**
Température ambiante	**-20...+50 °C**
Lieu de montage	**plafond**
Lieu d'application	**Intérieur**
Type de montage	**En saillie**
Matériau	**Plastique**
Application pièce	**Intérieur, couloir / allée**
Couleur	**blanc**
Couleur RAL	**9003**

CONTENU DE LA LIVRAISON ET GARANTIE

Garantie fabricant	**5 ans**
Support mural d'angle inclus	**Non**

CERTIFICATS ET EPREL

Certificats	**DALI-2**

Hallway DALI-2 Input Device - en saillie

DÉTECTEUR DE PRÉSENCE

EAN **4007841064549**
E-Nr. **535932608**

Illustrations

PLANS TECHNIQUES

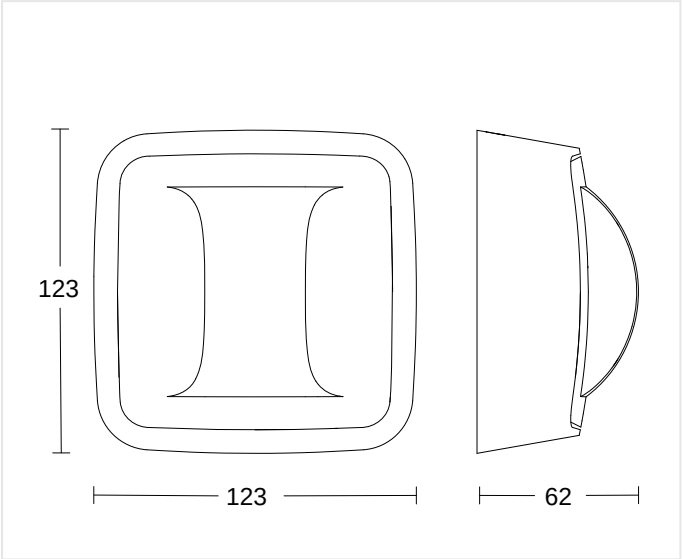

62 x 123 x 123 mm

HAUTEUR DE MONTAGE

2,0 – 4,0 m	2,8 m	4,00 m
BEREICH	OPTIMAL	MAX

Hallway DALI-2 Input Device - en saillie

DÉTECTEUR DE PRÉSENCE

EAN **4007841064549**
E-Nr. **535932608**

Schémas de câblage

SCHÉMA 1

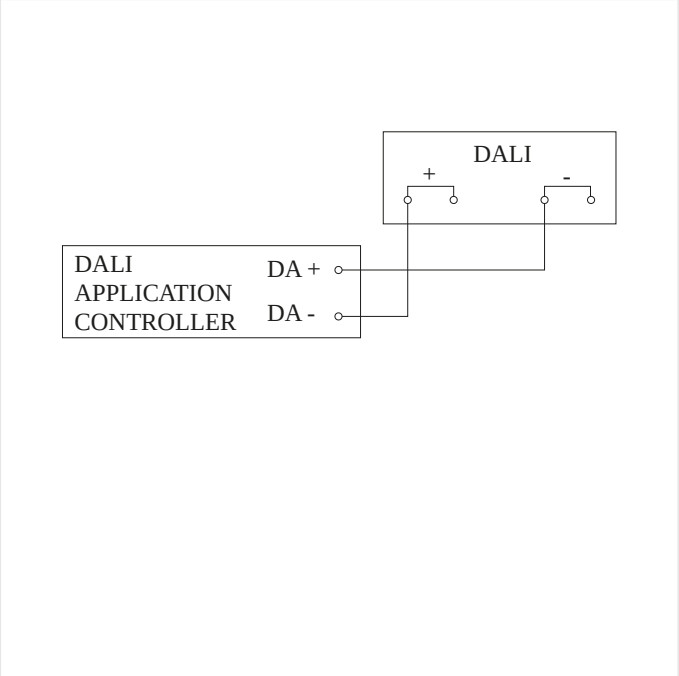

Schéma du circuit

Hallway DALI-2 Input Device - en saillie

DÉTECTEUR DE PRÉSENCE

EAN **4007841064549**
E-Nr. **535932608**

Accessoires

INFORMATIONS DE COMMANDE

Art.-Nr.	4007841064549
EAN	4007841064549
N° E	535932608
Typ	**Hallway DALI-2 Input Device - en saillie**

nevalux AG
Neugrütstrasse 2
8610 Uster
+41 44 508 78 78
info@nevalux.swiss