Hallway DALI-2 Input Device - in superficie

RILEVATORE DI PRESENZA

EAN 4007841064549
E-Nr. 535932608

- Plastica resistente ai raggi ultravioletti

steinel

62 x 123 x 123 mm



Hallway DALI-2 Input Device - in superficie

RILEVATORE DI PRESENZA

EAN **4007841064549**
E-Nr. **535932608**

Dati tecnici

IDENTIFICAZIONE

Variante	**DALI-2 Input Device**
Versione	**Rilevatore di presenza**

DIMENSIONI

Dimensioni L × P × A	**62 x 123 x 123 mm**

ELETTRICO

Allacciamento alla rete	**12 – 22,5 V**
Dettaglio tensione di alimentazione	**Bus DALI**

TECNOLOGIA DEI SENSORI

Altezza di montaggio max.	**4,00 m**
Tecnologia del sensore	**Alta frequenza**
Potenza di trasmissione	**< 1 mW**
Tecnologia HF	**5,8 GHz**
Con sensore di movimento	**Sì**
Rilevamento	**anche attraverso vetro, legno e pareti in materiale leggero**
Angolo di rilevamento	**360 °, Corridoio**
Angolo di apertura	**140 °**
Protezione anti-intrusione	**Sì**
Mascheramento per segmenti	**No**
Scalabilità elettronica	**Sì**
Scalabilità meccanica	**No**
Portata radiale	**25 x 3 m (75 m²)**
Portata tangenziale	**25 x 3 m (75 m²)**
Altezza di montaggio	**2,0 – 4,0 m**
Altezza di montaggio ottimale	**2,8 m**

CONNETTIVITÀ

Collegamento in rete	**Sì**
Tipo di collegamento in rete	**Master/Slave**
Con accoppiatore bus	**Sì**
Tecnica di comando	**Steinel Connect**
Collegamento in rete senza fili tramite	**BT Open Mesh**
Collegamento in rete tramite	**DALI 2**

TECNICA DELL'ILLUMINAZIONE

Avvio luce dolce	**No**
Luce permanente	**commutabile**
Regolazione luce costante	**Sì**

IMPOSTAZIONI

Interruttore crepuscolare	**Sì**
Funzione luce di base	**No**
Luce principale regolabile	**No**
Impostazioni tramite	**App, Smartphone, Tablet, Bus**
Con telecomando	**No**
Regolazione crepuscolare Teach	**No**

ALLOGGIAMENTO E MATERIALE

Grado di protezione	**IP20**
Temperatura ambiente	**-20...+50 °C**
Luogo di montaggio	**soffitto**
Luogo di applicazione	**Interni**
Tipo di montaggio	**A superficie**
Materiale	**Plastica**
Applicazione ambiente	**Interni, corridoio / pianerottolo**
Colore	**bianco**
Colore RAL	**9003**

CONTENUTO DELLA FORNITURA E GARANZIA

Garanzia del produttore	**5 anni**
Supporto angolare incluso	**No**

CERTIFICATI ED EPREL

Certificati	**DALI-2**

Hallway DALI-2 Input Device - in superficie

RILEVATORE DI PRESENZA

EAN **4007841064549**
E-Nr. **535932608**

Illustrazioni

DISEGNI TECNICI

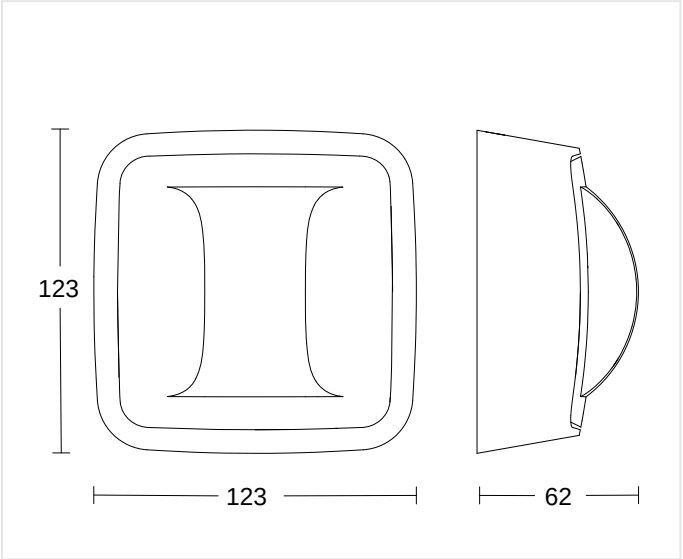

62 x 123 x 123 mm

ALTEZZA DI MONTAGGIO

2,0 – 4,0 m	2,8 m	4,00 m
BEREICH	OPTIMAL	MAX

Hallway DALI-2 Input Device - in superficie

RILEVATORE DI PRESENZA

EAN 4007841064549
E-Nr. 535932608

Schemi elettrici

SCHEMA 1

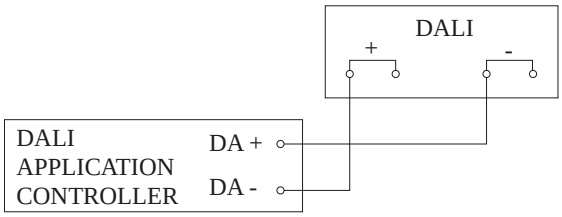

Schema elettrico

Hallway DALI-2 Input Device - in superficie

RILEVATORE DI PRESENZA

EAN **4007841064549**
E-Nr. **535932608**

Accessori

DATI PER L'ORDINE

Art.-Nr.	4007841064549
EAN	4007841064549
N. E	535932608
Typ	**Hallway DALI-2 Input Device - in superficie**

neva lux

nevalux AG
Neugrütstrasse 2
8610 Uster
+41 44 508 78 78
info@nevalux.swiss