HF 3360 Contact sec - carré, en saillie

DÉTECTEUR DE MOUVEMENT

EAN 4007841010546
E-Nr. 535940467

- Plastique résistant aux UV
- Grand espace de raccordement
- Support mural d'angle en option
- Télécommandes en option

steinel

52 x 95 x 95 mm



HF 3360 Contact sec - carré, en saillie

DÉTECTEUR DE MOUVEMENT

EAN **4007841010546**
E-Nr. **535940467**

Caractéristiques techniques

IDENTIFICATION

Modèle	**Détecteur de mouvement**

DIMENSIONS

Dimensions L × l × H	**52 x 95 x 95 mm**

ÉLECTRICITÉ

Raccordement secteur	**230 V / 50 – 60 Hz**
Puissance	**2000 W**
Lampes fluorescentes ballast électronique	**1500 W**
Lampes fluorescentes non compensées	**1000 VA**
Lampes fluorescentes compensées en série	**400 VA**
Lampes fluorescentes compensées en parallèle	**400 VA**
Sortie de commutation 1 lampes halogènes basse tension	**2000 VA**
Lampes LED < 2 W	**100 W**
Lampes LED > 2 W < 8 W	**300 W**
Lampes LED > 8 W	**600 W**
Charge capacitive en µF	**176 µF**

TECHNOLOGIE DE DÉTECTION

Hauteur de montage max.	**4,00 m**
Technologie de capteur	**Hyper fréquence**
Puissance d'émission	**< 1 mW**
Technologie HF	**5,8 GHz**
Détection	**le cas échéant à travers le verre, le bois et les cloisons fines**
Angle de détection	**360 °**
Angle d'ouverture	**180 °**
Protection anti-contournement	**Oui**
Occultation par segments	**Non**
Évolutivité électronique	**Oui**
Évolutivité mécanique	**Non**
Portée radiale	**Ø 8 m (50 m²)**
Portée tangentielle	**Ø 8 m (50 m²)**
Hauteur de montage	**2,0 – 4,0 m**
Hauteur de montage optimale	**2,8 m**

CONNECTIVITÉ

Mise en réseau	**Oui**
Type de mise en réseau	**Maître/Maître**
Mise en réseau via	**Câble**

TECHNIQUE D'ÉCLAIRAGE

Démarrage progressif	**Non**
Éclairage permanent	**commutable, 4 h**
Régulation de l'éclairage constant	**Non**

RÉGLAGES

Interrupteur crépusculaire	**Oui**
Réglage crépusculaire	**2 – 1000 lx**
Réglage du temps	**5 s – 15 min**
Fonction lumière de base	**Non**
Lumière principale réglable	**Non**
Fonctions	**Mode normal / mode test, Manuel ON / ON-OFF**
Réglages via	**Télécommande, Potentiomètres, Smart Remote**
Avec télécommande	**Non**
Réglage crépusculaire Teach	**Oui**

BOÎTIER ET MATÉRIAU

Indice de protection	**IP54**
Température ambiante	**-20...+50 °C**
Lieu de montage	**angle, mur, plafond**
Lieu d'application	**Intérieur**
Type de montage	**En saillie**
Matériau	**Plastique**
Application pièce	**espace fonctionnel / local annexe, cage d\'escalier, WC / salle d\'eau, parking couvert / garage souterrain, Intérieur**
Couleur	**blanc**
Couleur RAL	**9003**

CONTENU DE LA LIVRAISON ET GARANTIE

Garantie fabricant	**5 ans**
Support mural d'angle inclus	**Non**

HF 3360 Contact sec - carré, en saillie

DÉTECTEUR DE MOUVEMENT

EAN **4007841010546**
E-Nr. **535940467**

Illustrations

PLANS TECHNIQUES

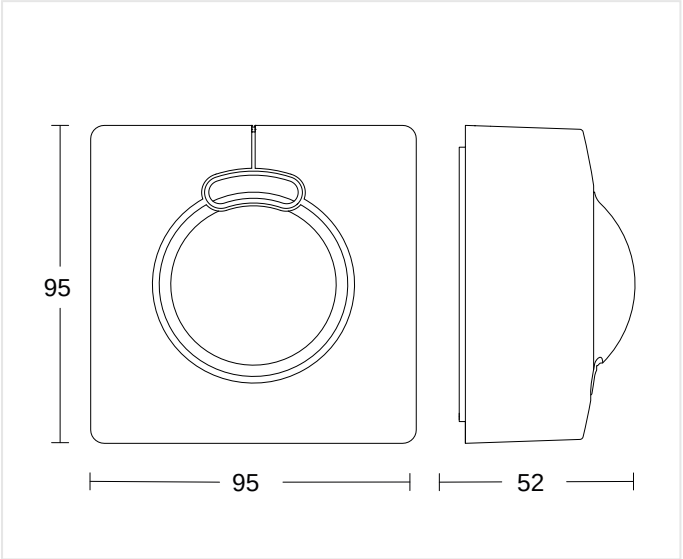

52 x 95 x 95 mm

HAUTEUR DE MONTAGE

2,0 – 4,0 m	2,8 m	4,00 m
BEREICH	OPTIMAL	MAX

HF 3360 Contact sec - carré, en saillie

DÉTECTEUR DE MOUVEMENT

EAN 4007841010546
E-Nr. 535940467

Schémas de câblage

SCHÉMA 1

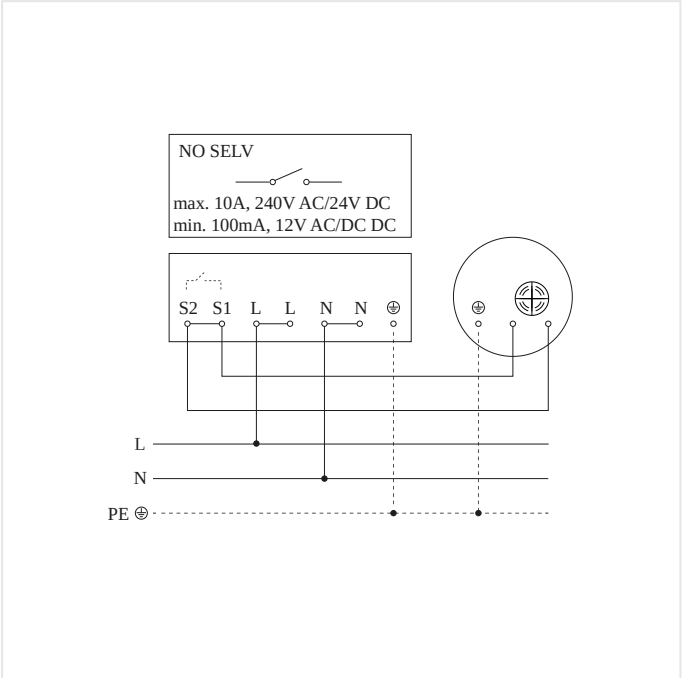

Schéma du circuit principal

HF 3360 Contact sec - carré, en saillie

DÉTECTEUR DE MOUVEMENT

EAN **4007841010546**
E-Nr. **535940467**

Accessoires

	RÉFÉRENCE	DÉSIGNATION	CATÉGORIE
	4007841009151	**Smart Remote**	Accessoires
	4007841559410	**Service Fernbedienung RC8**	Accessoires
	4007841035174	**Eckwandhalter 3000 weiss**	Accessoires
	4007841056674	**Schwarze Blende für den HF 3360 Aufputz eckig**	Accessoires
	4007841056698	**Schwarze Blende für den HF 3360 Aufputz rund**	Accessoires

INFORMATIONS DE COMMANDE

Art.-Nr.	4007841010546
EAN	4007841010546
N° E	535940467
Typ	**HF 3360 Contact sec - carré, en saillie**

neva lux

nevalux AG
Neugrütstrasse 2
8610 Uster
+41 44 508 78 78
info@nevalux.swiss