HF 3360 DALI-2 Application Controller - Montaggio a superficie, quadrato, bianco

RILEVATORI DI MOVIMENTO

EAN 4007841011604
E-Nr. 535940466

- Plastica resistente ai raggi ultravioletti
- Grande vano per l'allacciamento elettrico
- Supporto angolare a parete opzionale
- Telecomandi opzionali

52 x 95 x 95 mm



HF 3360 DALI-2 Application Controller - Montaggio a superficie, quadrato, bianco

RILEVATORI DI MOVIMENTO

EAN
4007841011604
E-Nr. **535940466**

Dati tecnici

IDENTIFICAZIONE

Variante	**DALI-2 Application Controller - quadrato, sup.**
Versione	**Rilevatori di movimento**

DIMENSIONI

Dimensioni L × P × A	**52 x 95 x 95 mm**

ELETTRICO

Allacciamento alla rete	**230 V / 50 – 60 Hz**
Uscita di controllo DALI	**broadcast 1x30 ballast elettronici**
Interfacce FIL_2_PRO	**DALI-2 Application Controller**

TECNOLOGIA DEI SENSORI

Tecnologia del sensore	**Alta frequenza**
Tecnologia HF	**5,8 GHz**
Rilevamento	**anche attraverso vetro, legno e pareti in materiale leggero**
Angolo di rilevamento	**360 °**
Angolo di apertura	**180 °**
Protezione anti-intrusione	**Sì**
Mascheramento per segmenti	**No**
Scalabilità elettronica	**Sì**
Scalabilità meccanica	**No**
Portata radiale	**Ø 8 m (50 m²)**
Portata tangenziale	**Ø 8 m (50 m²)**
Altezza di montaggio	**2,0 – 4,0 m**
Altezza di montaggio ottimale	**2,8 m**
Tecnologia sensore FIL_4_PRO	**Alta frequenza**

CONNETTIVITÀ

Collegamento in rete	**Sì**
Tipo di collegamento in rete	**Master/Slave**

TECNICA DELL'ILLUMINAZIONE

Regolazione luce costante	**Sì**

IMPOSTAZIONI

Regolazione crepuscolare	**2 – 1000 lx**
Impostazione del tempo	**5 s – 15 min**
Funzione luce di base	**Sì**
Durata funzione luce di base	**1-30 min, tutta la notte**
Funzioni	**Modalità normale / modalità test, Manuale ON / ON-OFF, Regolazione della luce constante ON-OFF**
Impostazioni tramite	**Telecomando, Potenziometri, Smart Remote**
Con telecomando	**No**
Regolazione crepuscolare Teach	**Sì**
Funzione luce di base in percentuale	**10 – 50 %**

ALLOGGIAMENTO E MATERIALE

Grado di protezione	**IP54**
Temperatura ambiente	**-20…+50 °C**
Luogo di montaggio	**Parete, angolo, soffitto**
Luogo di applicazione	**Interni**
Tipo di montaggio	**A superficie**
Materiale	**Plastica**
Colore	**bianco**
Colore RAL	**9003**

CONTENUTO DELLA FORNITURA E GARANZIA

Garanzia del produttore	**5 anni**

ALTRO

Applicazione, luogo, ambiente	**locale multiuso / di servizio, vano scala, WC / docce, parcheggi coperti / garage sotterranei, Interni**

HF 3360 DALI-2 Application Controller - Montaggio a superficie, quadrato, bianco

RILEVATORI DI MOVIMENTO

EAN
4007841011604
E-Nr. **535940466**

Illustrazioni

DISEGNI TECNICI

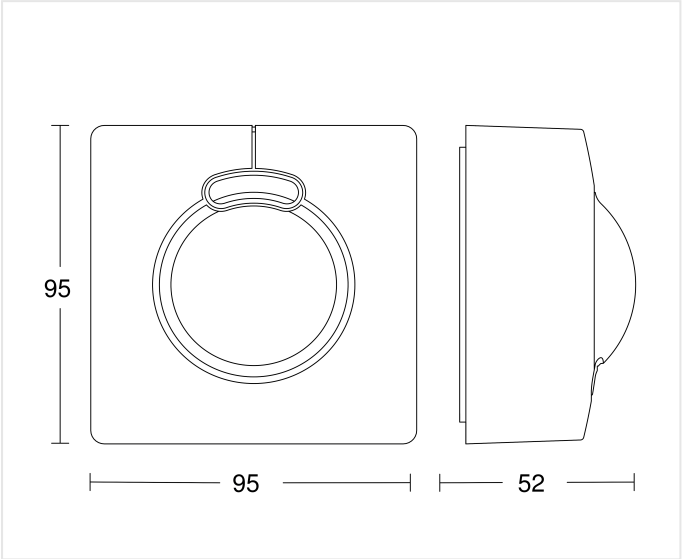

52 x 95 x 95 mm

ALTEZZA DI MONTAGGIO

2,0 – 4,0 m BEREICH	2,8 m OPTIMAL

HF 3360 DALI-2 Application Controller - Montaggio a superficie, quadrato, bianco

RILEVATORI DI MOVIMENTO

EAN
4007841011604
E-Nr. 535940466

Schemi elettrici

SCHEMA 1

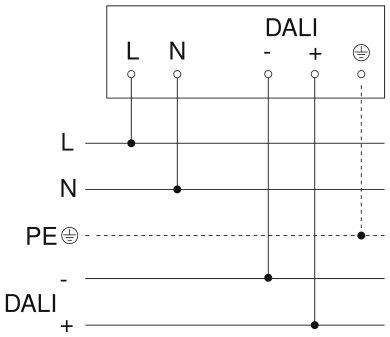

Schema elettrico Master

SCHEMA 2

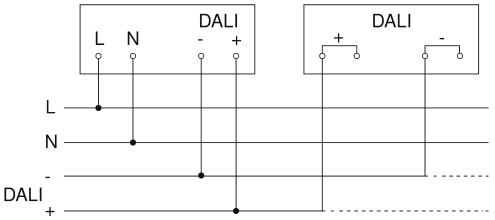

Schema elettrico collegamento in rete di DALI-2 APC & DALI-2 IPD

HF 3360 DALI-2 Application Controller - Montaggio a superficie, quadrato, bianco

RILEVATORI DI MOVIMENTO

EAN
4007841011604
E-Nr. 535940466

Accessori

	CODICE ARTICOLO	DENOMINAZIONE	CATEGORIA
	4007841056674	Schwarze Blende für den HF 3360 Aufputz eckig	Accessori
	4007841035174	Eckwandhalter 3000 weiss	Accessori
	4007841592806	Nutzer Fernbedienung RC5	Accessori
	4007841559410	Service Fernbedienung RC8	Accessori
	4007841009151	Smart Remote	Accessori
	4007841056698	Schwarze Blende für den HF 3360 Aufputz rund	Accessori

DATI PER L'ORDINE

Art.-Nr.	4007841011604
EAN	4007841011604
N. E	535940466

Typ**HF 3360 DALI-2 Application Controller - Montaggio a superficie, quadrato, bianco**

nevalux AG
Neugrütstrasse 2
8610 Uster
+41 44 508 78 78
info@nevalux.swiss