NightMatic 5000-3 COM1 - schwarz

DÄMMERUNGSSCHALTER

EAN 4007841011680
E-Nr. 535900320

- UV-beständiger Kunststoff
- Grosser Anschlussraum
- Optionaler Eckwandhalter
- Optionale Fernbedienungen

steinel

42 x 95 x 95 mm



NightMatic 5000-3 COM1 - schwarz

DÄMMERUNGSSCHALTER

EAN **4007841011680**
E-Nr. **535900320**

Technische Daten

IDENTIFIKATION

Ausführung	**Dämmerungsschalter**

ABMESSUNGEN

Abmessungen L × B × H	**42 x 95 x 95 mm**

ELEKTRIK

Netzanschluss	**230 V / 50 – 60 Hz**
Leistung	**2000 W**
Schaltausgang 1 ohmsch	**2000 W**
Leuchtstofflampen EVG	**1500 W**
Leuchtstofflampen unkompensiert	**1000 VA**
Leuchtstofflampen reihenkompensiert	**400 VA**
Leuchtstofflampen parallelkompensiert	**400 VA**
Schaltausgang 1 Niedervolt-Halogenlampen	**2000 VA**
LED-Lampen < 2 W	**100 W**
LED-Lampen > 2 W < 8 W	**300 W**
LED-Lampen > 8 W	**600 W**
Kapazitive Belastung in µF	**176 µF**
Schaltausgang 1 Anzahl LED/Leuchtstofflampen	**8 stk.**

SENSORIK

Sensortechnologie	**Lichtsensor**

VERNETZUNG

Vernetzung	**Ja**
Art der Vernetzung	**Master/Master**
Vernetzung via	**Kabel**

LICHTTECHNIK

Softlichtstart	**Nein**
Dauerlicht	**schaltbar, 4 h**
Konstantlichtregelung	**Nein**

EINSTELLUNGEN

Dämmerungsschalter	**Ja**
Dämmerungseinstellung	**2 – 1000 lx**
Grundlichtfunktion	**Nein**
Hauptlicht einstellbar	**Nein**
Funktionen	**Nachtsparmodus, Licht morgens ON / OFF**
Einstellungen via	**Fernbedienung, Potis, Smart Remote**
Dämmerungseinstellung Teach	**Ja**

GEHÄUSE & MATERIAL

Schutzart	**IP54**
Umgebungstemperatur	**-20...+50 °C**
Montageort	**Ecke, Wand**
Anwendung Ort	**Aussenbereich, Innenbereich**
Montageart	**Aufputzmontage**
Werkstoff	**Kunststoff**
Anwendung Raum	**Aussenbereich**
Farbe	**Schwarz**
Farbe RAL	**9005**

LIEFERUMFANG & GARANTIE

Herstellergarantie	**5 Jahre**
Inkl. Eckwandhalter	**Nein**

NightMatic 5000-3 COM1 - schwarz

DÄMMERUNGSSCHALTER

EAN **4007841011680**
E-Nr. **535900320**

Illustrationen

TECHNISCHE ZEICHNUNGEN

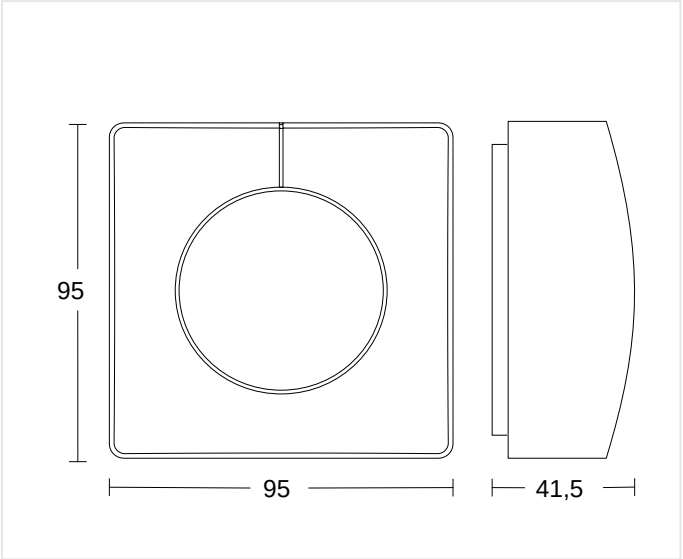

42 x 95 x 95 mm

NightMatic 5000-3 COM1 - schwarz

DÄMMERUNGSSCHALTER

EAN **4007841011680**
E-Nr. **535900320**

Schaltbilder

SCHALTPLAN 1

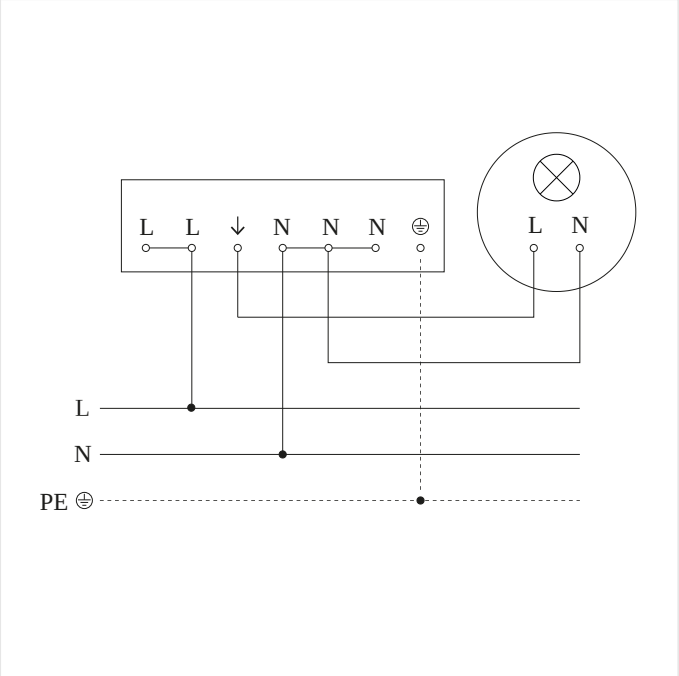

Schaltplan Master

SCHALTPLAN 2

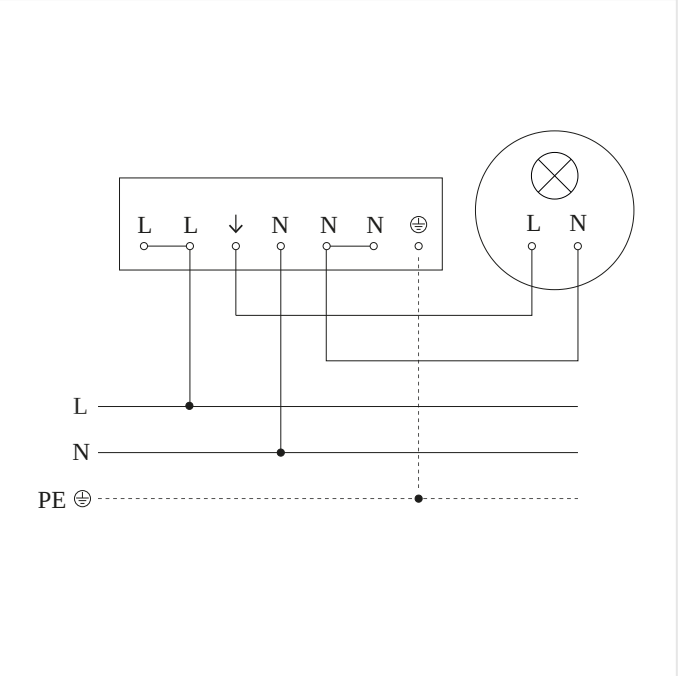

Schaltplan Master-Slave Vernetzung

NightMatic 5000-3 COM1 - schwarz

DÄMMERUNGSSCHALTER

EAN 4007841011680
E-Nr. 535900320

Zubehör

	ARTIKELNUMMER	BEZEICHNUNG	KATEGORIE
	4007841648015	**Eckwandhalter 3000 schwarz**	Zubehör
	4007841035174	**Eckwandhalter 3000 weiss**	Zubehör
	4007841559410	**Service Fernbedienung RC8**	Zubehör

BESTELLANGABEN

Art.-Nr.	4007841011680
EAN	4007841011680
E-Nummer	535900320
Typ	**NightMatic 5000-3 COM1 - schwarz**

neva lux

nevalux AG
Neugrütstrasse 2
8610 Uster
+41 44 508 78 78
info@nevalux.swiss