NightMatic 5000-3 COM1 - blanc

INTERRUPTEUR CRÉPUSCULAIRE

EAN 4007841011697
E-Nr. 535900300

- Plastique résistant aux UV
- Grand espace de raccordement
- Support mural d'angle en option
- Télécommandes en option

steinel

42 x 95 x 95 mm

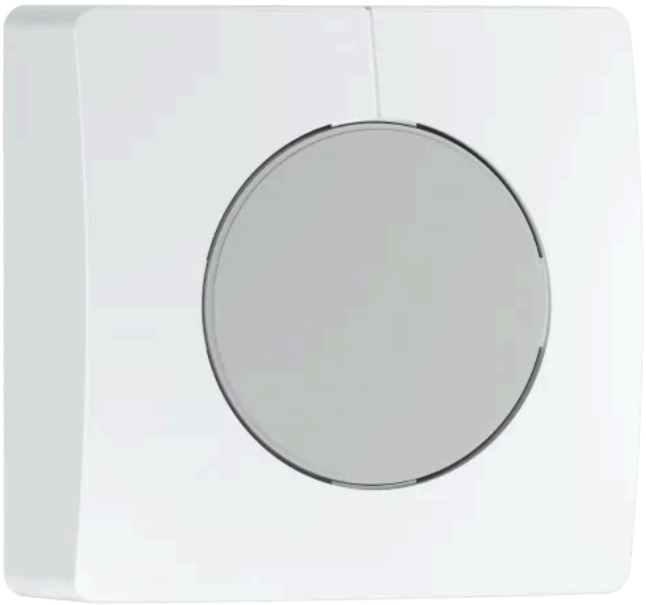

NightMatic 5000-3 COM1 - blanc

INTERRUPTEUR CRÉPUSCULAIRE

EAN **4007841011697**
E-Nr. **535900300**

Caractéristiques techniques

IDENTIFICATION

Modèle	**Interrupteur crépusculaire**

DIMENSIONS

Dimensions L × l × H	**42 x 95 x 95 mm**

ÉLECTRICITÉ

Raccordement secteur	**230 V / 50 – 60 Hz**
Puissance	**2000 W**
Sortie de commutation 1 ohmique	**2000 W**
Lampes fluorescentes ballast électronique	**1500 W**
Lampes fluorescentes non compensées	**1000 VA**
Lampes fluorescentes compensées en série	**400 VA**
Lampes fluorescentes compensées en parallèle	**400 VA**
Sortie de commutation 1 lampes halogènes basse tension	**2000 VA**
Lampes LED < 2 W	**100 W**
Lampes LED > 2 W < 8 W	**300 W**
Lampes LED > 8 W	**600 W**
Charge capacitive en µF	**176 µF**
Sortie de commutation 1 nombre de lampes LED/fluorescentes	**8 pcs.**

TECHNOLOGIE DE DÉTECTION

Technologie de capteur	**Détecteur de lumière**

CONNECTIVITÉ

Mise en réseau	**Oui**
Type de mise en réseau	**Maître/Maître**
Mise en réseau via	**Câble**

TECHNIQUE D'ÉCLAIRAGE

Démarrage progressif	**Non**
Éclairage permanent	**commutable, 4 h**
Régulation de l'éclairage constant	**Non**

RÉGLAGES

Interrupteur crépusculaire	**Oui**
Réglage crépusculaire	**2 – 1000 lx**
Fonction lumière de base	**Non**
Lumière principale réglable	**Non**
Fonctions	**Mode économique nocturne, lumière ON / OFF le matin**
Réglages via	**Télécommande, Potentiomètres, Smart Remote**
Réglage crépusculaire Teach	**Oui**

BOÎTIER ET MATÉRIAU

Indice de protection	**IP54**
Température ambiante	**-20...+50 °C**
Lieu de montage	**angle, mur**
Lieu d'application	**Extérieur, Intérieur**
Type de montage	**En saillie**
Matériau	**Plastique**
Application pièce	**extérieur**
Couleur	**blanc**
Couleur RAL	**9003**

CONTENU DE LA LIVRAISON ET GARANTIE

Garantie fabricant	**5 ans**
Support mural d'angle inclus	**Non**

NightMatic 5000-3 COM1 - blanc

INTERRUPTEUR CRÉPUSCULAIRE

EAN **4007841011697**
E-Nr. **535900300**

Illustrations

PLANS TECHNIQUES

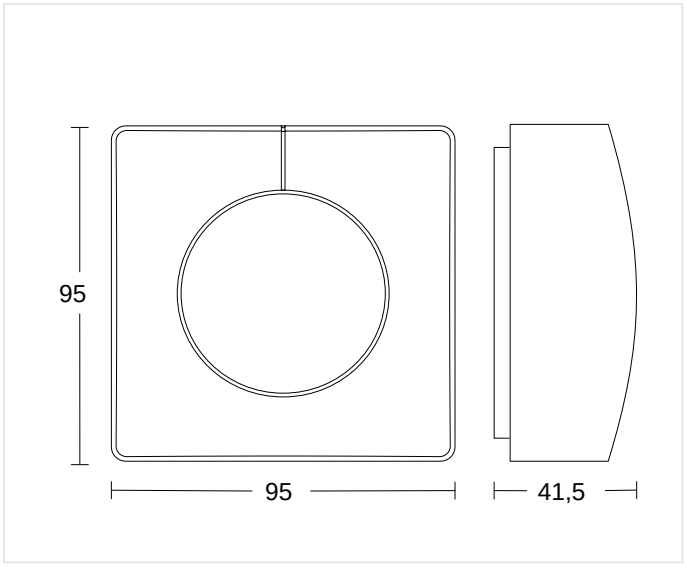

42 x 95 x 95 mm

NightMatic 5000-3 COM1 - blanc

INTERRUPTEUR CRÉPUSCULAIRE

EAN **4007841011697**
E-Nr. **535900300**

Schémas de câblage

SCHÉMA 1

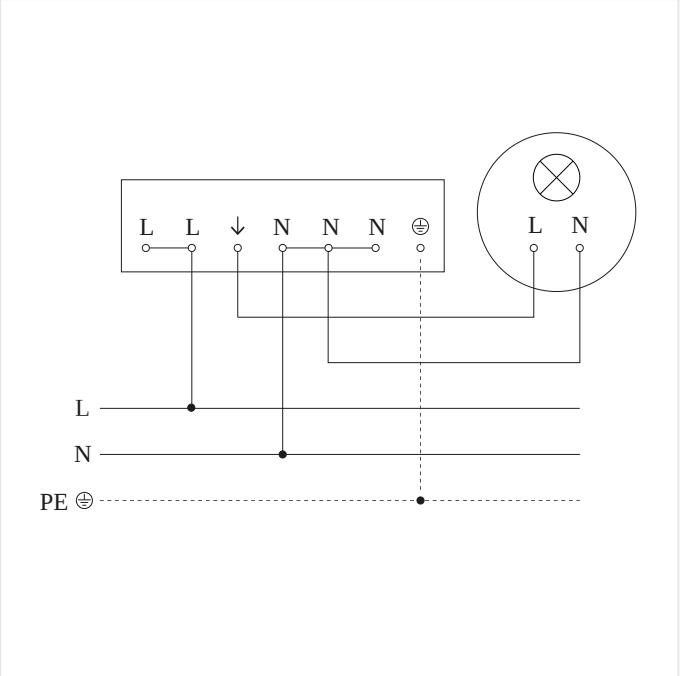

Schéma du circuit principal

SCHÉMA 2

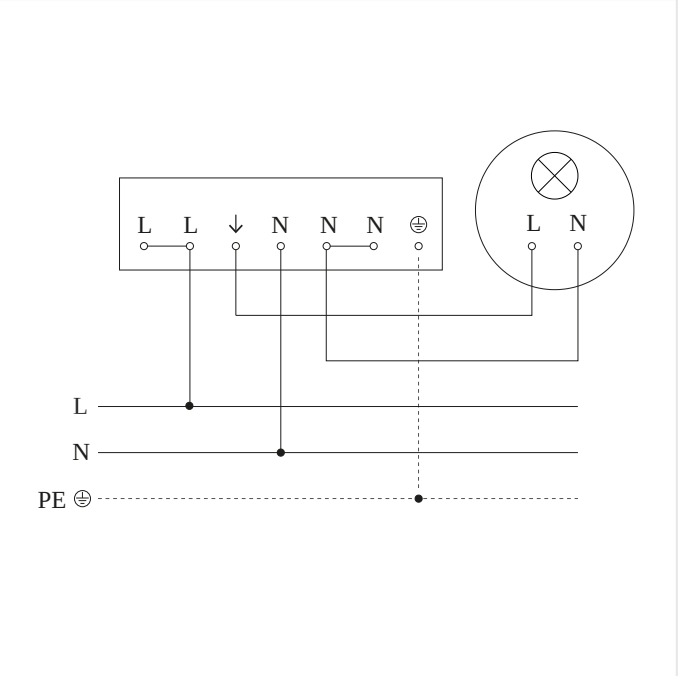

Schéma du circuit d´interconnexion maître/esclave

NightMatic 5000-3 COM1 - blanc

INTERRUPTEUR CRÉPUSCULAIRE

EAN **4007841011697**
E-Nr. **535900300**

Accessoires

	RÉFÉRENCE	DÉSIGNATION	CATÉGORIE
	4007841648015	**Eckwandhalter 3000 schwarz**	Accessoires
	4007841035174	**Eckwandhalter 3000 weiss**	Accessoires
	4007841559410	**Service Fernbedienung RC8**	Accessoires

INFORMATIONS DE COMMANDE

Art.-Nr.	4007841011697
EAN	4007841011697
N° E	535900300
Typ	**NightMatic 5000-3 COM1 - blanc**

nevalux AG
Neugrütstrasse 2
8610 Uster
+41 44 508 78 78
info@nevalux.swiss