NightMatic 5000-3 COM1 - bianco

INTERRUTTORE CREPUSCOLARE

EAN 4007841011697
E-Nr. 535900300

- Plastica resistente ai raggi ultravioletti
- Grande vano per l'allacciamento elettrico
- Supporto angolare a parete opzionale
- Telecomandi opzionali

steinel

42 x 95 x 95 mm

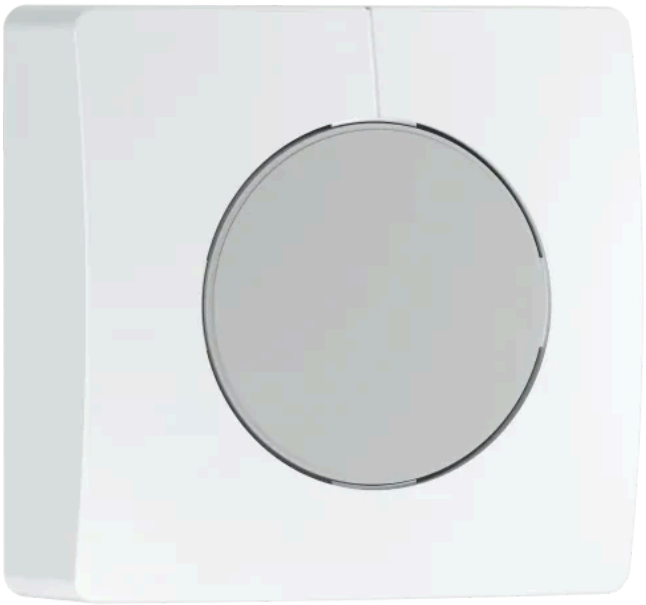

NightMatic 5000-3 COM1 - bianco

INTERRUTTORE CREPUSCOLARE

EAN **4007841011697**
E-Nr. **535900300**

Dati tecnici

IDENTIFICAZIONE

Versione	**Interruttori crepuscolari**

DIMENSIONI

Dimensioni L × P × A	**42 x 95 x 95 mm**

ELETTRICO

Allacciamento alla rete	**230 V / 50 – 60 Hz**
Potenza	**2000 W**
Uscita di commutazione 1 ohmica	**2000 W**
Lampade fluorescenti reattore elettronico	**1500 W**
Lampade fluorescenti non compensate	**1000 VA**
Lampade fluorescenti compensate in serie	**400 VA**
Lampade fluorescenti compensate in parallelo	**400 VA**
Uscita di commutazione 1 lampade alogene a bassa tensione	**2000 VA**
Lampade LED < 2 W	**100 W**
Lampade LED > 2 W < 8 W	**300 W**
Lampade LED > 8 W	**600 W**
Carico capacitivo in µF	**176 µF**
Uscita di commutazione 1 numero lampade LED/fluorescenti	**8 pz**

TECNOLOGIA DEI SENSORI

Tecnologia del sensore	**Sensore di luce**

CONNETTIVITÀ

Collegamento in rete	**Sì**
Tipo di collegamento in rete	**Master/Master**
Collegamento in rete tramite	**Cavo**

TECNICA DELL'ILLUMINAZIONE

Avvio luce dolce	**No**
Luce permanente	**commutabile, 4 ore**
Regolazione luce costante	**No**

IMPOSTAZIONI

Interruttore crepuscolare	**Sì**
Regolazione crepuscolare	**2 – 1000 lx**
Funzione luce di base	**No**
Luce principale regolabile	**No**
Funzioni	**Modalità risparmio durante la notte, luce al mattino ON / OFF**
Impostazioni tramite	**Telecomando, Potenziometri, Smart Remote**
Regolazione crepuscolare Teach	**Sì**

ALLOGGIAMENTO E MATERIALE

Grado di protezione	**IP54**
Temperatura ambiente	**-20...+50 °C**
Luogo di montaggio	**Parete, angolo**
Luogo di applicazione	**Esterno, Interni**
Tipo di montaggio	**A superficie**
Materiale	**Plastica**
Applicazione ambiente	**Esterno**
Colore	**bianco**
Colore RAL	**9003**

CONTENUTO DELLA FORNITURA E GARANZIA

Garanzia del produttore	**5 anni**
Supporto angolare incluso	**No**

NightMatic 5000-3 COM1 - bianco

INTERRUTTORE CREPUSCOLARE

EAN **4007841011697**
E-Nr. **535900300**

Illustrazioni

DISEGNI TECNICI

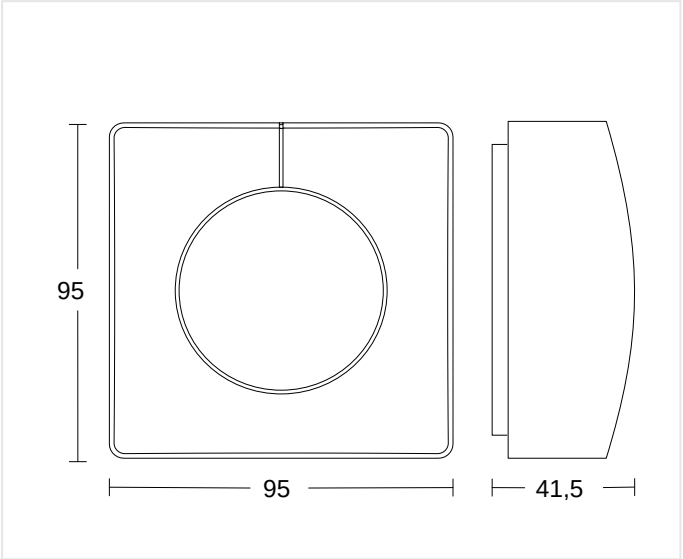

42 x 95 x 95 mm

NightMatic 5000-3 COM1 - bianco

INTERRUTTORE CREPUSCOLARE

EAN 4007841011697
E-Nr. 535900300

Schemi elettrici

SCHEMA 1

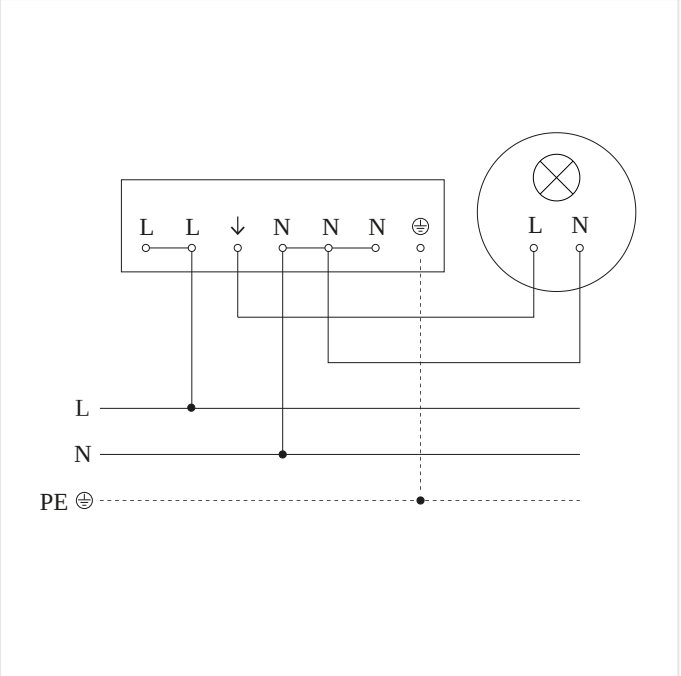

Schema elettrico Master

SCHEMA 2

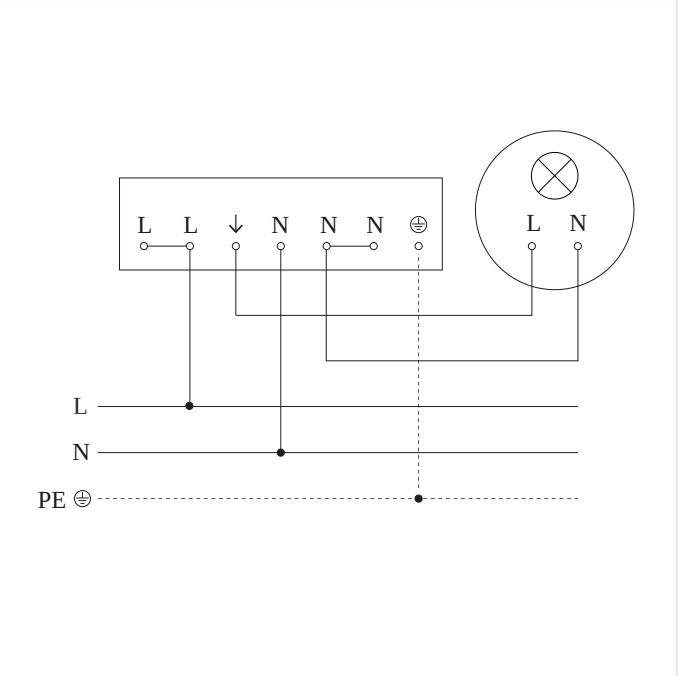

Schema elettrico Master-Slave collegamento in rete

NightMatic 5000-3 COM1 - bianco

INTERRUTTORE CREPUSCOLARE

EAN 4007841011697
E-Nr. 535900300

Accessori

	CODICE ARTICOLO	DENOMINAZIONE	CATEGORIA
	4007841648015	**Eckwandhalter 3000 schwarz**	Accessori
	4007841035174	**Eckwandhalter 3000 weiss**	Accessori
	4007841559410	**Service Fernbedienung RC8**	Accessori

DATI PER L'ORDINE

Art.-Nr.	4007841011697
EAN	4007841011697
N. E	535900300
Typ	**NightMatic 5000-3 COM1 - bianco**

neva lux

nevalux AG
Neugrütstrasse 2
8610 Uster
+41 44 508 78 78
info@nevalux.swiss