HF 3360 COM1 - quadrato, sup.

SENSORE DI MOVIMENTO

EAN 4007841011734
E-Nr. 535940460

- Plastica resistente ai raggi ultravioletti
- Grande vano per l'allacciamento elettrico
- Supporto angolare a parete opzionale
- Telecomandi opzionali

steinel

52 x 95 x 95 mm



HF 3360 COM1 - quadrato, sup.

SENSORE DI MOVIMENTO

EAN **4007841011734**
E-Nr. **535940460**

Dati tecnici

IDENTIFICAZIONE

Versione	**Rilevatori di movimento**

DIMENSIONI

Dimensioni L × P × A	**52 x 95 x 95 mm**

ELETTRICO

Allacciamento alla rete	**230 V / 50 – 60 Hz**
Potenza	**2000 W**
Uscita di commutazione 1 ohmica	**2000 W**
Lampade fluorescenti reattore elettronico	**1500 W**
Lampade fluorescenti non compensate	**1000 VA**
Lampade fluorescenti compensate in serie	**400 VA**
Lampade fluorescenti compensate in parallelo	**400 VA**
Uscita di commutazione 1 lampade alogene a bassa tensione	**2000 VA**
Lampade LED < 2 W	**100 W**
Lampade LED > 2 W < 8 W	**300 W**
Lampade LED > 8 W	**600 W**
Carico capacitivo in µF	**176 µF**
Uscita di commutazione 1 numero lampade LED/fluorescenti	**8 pz**

TECNOLOGIA DEI SENSORI

Altezza di montaggio max.	**4,00 m**
Tecnologia del sensore	**Alta frequenza**
Potenza di trasmissione	**< 1 mW**
Tecnologia HF	**5,8 GHz**
Rilevamento	**anche attraverso vetro, legno e pareti in materiale leggero**
Angolo di rilevamento	**360 °**
Angolo di apertura	**180 °**
Protezione anti-intrusione	**Sì**
Mascheramento per segmenti	**No**
Scalabilità elettronica	**Sì**
Scalabilità meccanica	**No**
Portata radiale	**Ø 8 m (50 m²)**
Portata tangenziale	**Ø 8 m (50 m²)**
Altezza di montaggio	**2,0 – 4,0 m**
Altezza di montaggio ottimale	**2,8 m**

CONNETTIVITÀ

Collegamento in rete	**Sì**
Tipo di collegamento in rete	**Master/Master**
Collegamento in rete tramite	**Cavo**

TECNICA DELL'ILLUMINAZIONE

Avvio luce dolce	**No**
Luce permanente	**commutabile, 4 ore**
Regolazione luce costante	**No**

IMPOSTAZIONI

Interruttore crepuscolare	**Sì**
Regolazione crepuscolare	**2 – 1000 lx**
Impostazione del tempo	**5 s – 15 min**
Funzione luce di base	**No**
Luce principale regolabile	**No**
Funzioni	**Modalità normale / modalità test, Manuale ON / ON-OFF**
Impostazioni tramite	**Telecomando, Potenziometri, Smart Remote**
Con telecomando	**No**
Regolazione crepuscolare Teach	**Sì**

ALLOGGIAMENTO E MATERIALE

Grado di protezione	**IP54**
Temperatura ambiente	**-20...+50 °C**
Luogo di montaggio	**Parete, angolo, soffitto**
Luogo di applicazione	**Interni**
Tipo di montaggio	**A superficie**
Materiale	**Plastica**
Applicazione ambiente	**Interni, WC / docce, locale multiuso / di servizio, parcheggi coperti / garage sotterranei, vano scala**
Colore	**bianco**
Colore RAL	**9003**

CONTENUTO DELLA FORNITURA E GARANZIA

Garanzia del produttore	**5 anni**
Supporto angolare incluso	**No**

HF 3360 COM1 - quadrato, sup.

SENSORE DI MOVIMENTO

EAN **4007841011734**
E-Nr. **535940460**

Illustrazioni

DISEGNI TECNICI

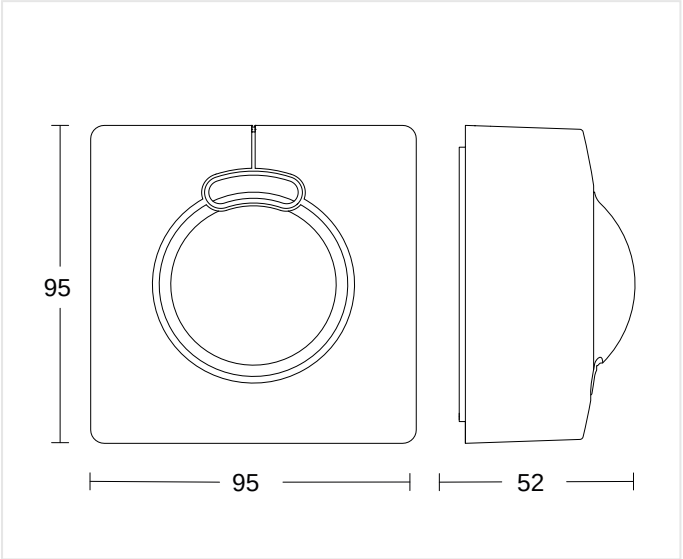

52 x 95 x 95 mm

ALTEZZA DI MONTAGGIO

2,0 – 4,0 m	2,8 m	4,00 m
BEREICH	OPTIMAL	MAX

HF 3360 COM1 - quadrato, sup.

SENSORE DI MOVIMENTO

EAN **4007841011734**
E-Nr. **535940460**

Schemi elettrici

SCHEMA 1

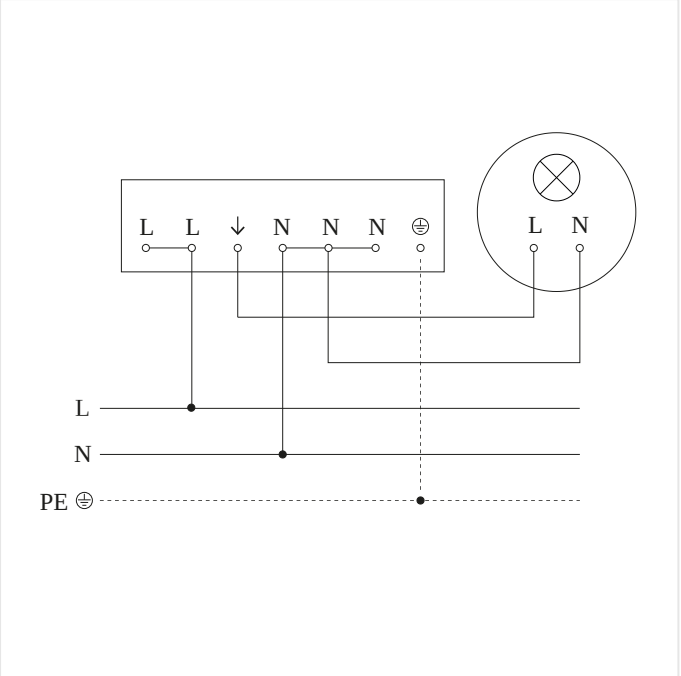

Schema elettrico Master

SCHEMA 2

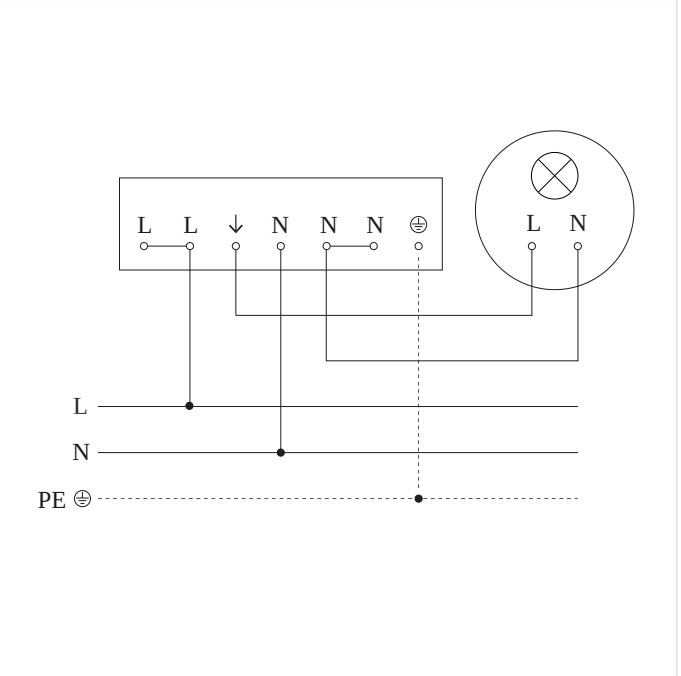

Schema elettrico Master-Slave collegamento in rete

HF 3360 COM1 - quadrato, sup.

SENSORE DI MOVIMENTO

EAN 4007841011734
E-Nr. 535940460

Accessori

	CODICE ARTICOLO	DENOMINAZIONE	CATEGORIA
	4007841056674	**Schwarze Blende für den HF 3360 Aufputz eckig**	Accessori
	4007841056698	**Schwarze Blende für den HF 3360 Aufputz rund**	Accessori
	4007841009151	**Smart Remote**	Accessori
	4007841559410	**Service Fernbedienung RC8**	Accessori
	4007841035174	**Eckwandhalter 3000 weiss**	Accessori

DATI PER L'ORDINE

Art.-Nr.	4007841011734
EAN	4007841011734
N. E	535940460
Typ	**HF 3360 COM1 - quadrato, sup.**

neva lux

nevalux AG
Neugrütstrasse 2
8610 Uster
+41 44 508 78 78
info@nevalux.swiss