XLED slim S bianco

FARETTO A SENSORE LED

EAN 4007841012069

- Incluso sistema LED STEINEL
- Intelligente sistema di raffreddamento LED
- Plastica resistente ai raggi ultravioletti
- Indice di resa cromatica Ra ≥ 80

steinel

201 x 66 x 241 mm



XLED slim S bianco

FARETTO A SENSORE LED

EAN **4007841012069**

Dati tecnici

DIMENSIONI

Dimensioni L × P × A	**201 x 66 x 241 mm**

ELETTRICO

Allacciamento alla rete	**230 V / 50 – 60 Hz**
Potenza	**7,2 W**

TECNOLOGIA DEI SENSORI

Altezza di montaggio max.	**4,00 m**
Tecnologia del sensore	**Infrarossi passivi**
Con sensore di movimento	**Sì**
Angolo di rilevamento	**160 °**
Protezione anti-intrusione	**Sì**
Scalabilità elettronica	**No**
Scalabilità meccanica	**No**
Portata radiale	**r = 4 m (22 m²)**
Portata tangenziale	**r = 8 m (89 m²)**
Altezza di montaggio	**1,8 – 4,0 m**
Altezza di montaggio ottimale	**2,2 m**

CONNETTIVITÀ

Collegamento in rete	**No**

TECNICA DELL'ILLUMINAZIONE

Flusso luminoso misurato 360°	**720 lm**
Temperatura di colore	**3000 K**
Deviazione cromatica LED	**SDCM3**
Indice di resa cromatica	**80 - 89**
Con lampadina	**Sì, sistema LED STEINEL**
Lampadina	**LED non sostituibile**
Attacco	**senza**
Sistema di raffreddamento LED	**Active & Passive Thermo Control**
Avvio luce dolce	**No**

DURATA

Durata LED max. °C	**50000 h**
Durata LED L70B50 25°C	**> 60000 h**
Calo del flusso luminoso secondo LM80	**L70B10**

IMPOSTAZIONI

Interruttore crepuscolare	**Sì**
Impostazione del tempo	**2 s – 70 min**
Luce principale regolabile	**No**
Impostazioni tramite	**Potenziometri**

ALLOGGIAMENTO E MATERIALE

Resistenza agli urti	**IK03**
Grado di protezione	**IP44**
Classe di protezione	**I**
Temperatura ambiente	**-20...+40 °C**
Materiale dell'alloggiamento	**Alluminio**
Materiale della copertura	**Plastica trasparente**
Materiale di copertura (in dotazione)	**Adesivi**
Luogo di montaggio	**Parete**
Luogo di applicazione	**Esterno**
Tipo di montaggio	**A superficie**
Applicazione ambiente	**Esterno, perimetro della casa, terrazzi / balconi**
Colore	**bianco**

CONTENUTO DELLA FORNITURA E GARANZIA

Garanzia del produttore	**3 anni**
Supporto angolare incluso	**No**

CERTIFICATI ED EPREL

Categoria EPREL	**Fonte di luce**

XLED slim S bianco

FARETTO A SENSORE LED

EAN 4007841012069

Illustrazioni

DISEGNI TECNICI

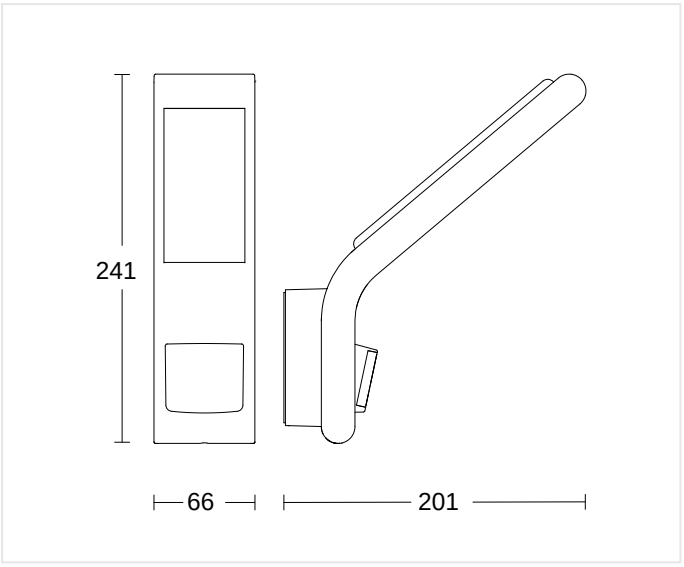

201 x 66 x 241 mm

ALTEZZA DI MONTAGGIO

1,8 – 4,0 m	2,2 m	4,00 m
BEREICH	OPTIMAL	MAX

XLED slim S bianco

FARETTO A SENSORE LED

EAN 4007841012069

Schemi elettrici

SCHEMA 1

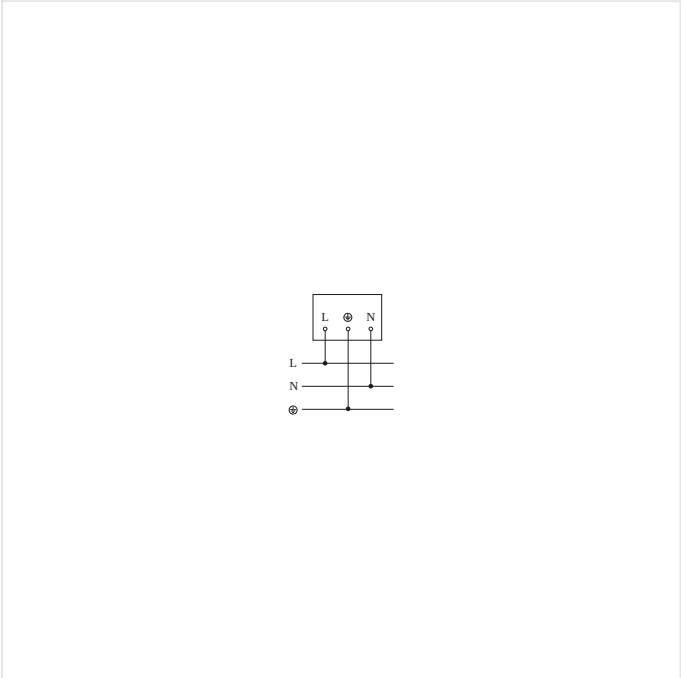

Schema elettrico

XLED slim S bianco

FARETTO A SENSORE LED

EAN **4007841012069**

Accessori

DATI PER L'ORDINE

Art.-Nr.	4007841012069
EAN	4007841012069
Typ	**XLED slim S bianco**

nevalux AG
Neugrütstrasse 2
8610 Uster
+41 44 508 78 78
info@nevalux.swiss