sensIQ blanc

DÉTECTEUR DE MOUVEMENT

EAN 4007841020439

- Système à 4 pyrodétecteurs
- Possibilité de montage au plafond
- Plastique résistant aux UV
- Mise en réseau radio sans fil
- Y compris support mural d'angle
- Télécommande Smart Remote en option
- Télécommande RC9 incluse

steinel

172 x 113 x 144 mm



sensIQ blanc

DÉTECTEUR DE MOUVEMENT

EAN **4007841020439**

Caractéristiques techniques

IDENTIFICATION

Modèle	**Détecteur de mouvement**
Type d'accessoire	**Adaptateur d'angle**

DIMENSIONS

Dimensions L × l × H	**172 x 113 x 144 mm**

ÉLECTRICITÉ

Raccordement secteur	**230 V / 50 – 60 Hz**
Puissance	**2500 W**
Lampes fluorescentes ballast électronique	**1500 W**
Lampes fluorescentes non compensées	**1000 VA**
Lampes fluorescentes compensées en série	**1800 VA**
Lampes fluorescentes compensées en parallèle	**500 VA**
Sortie de commutation 1 lampes halogènes basse tension	**2300 VA**
Lampes LED < 2 W	**16 W**
Lampes LED > 2 W < 8 W	**64 W**
Lampes LED > 8 W	**64 W**
Charge capacitive en µF	**176 µF**
Sortie de commutation 1 nombre de lampes LED/fluorescentes	**8 pcs.**

TECHNOLOGIE DE DÉTECTION

Hauteur de montage max.	**5,00 m**
Technologie de capteur	**infrarouge passif**
Avec détecteur de mouvement	**Oui**
Angle de détection	**300 °**
Angle d'ouverture	**180 °**
Protection anti-contournement	**Oui**
Occultation par segments	**Oui**
Évolutivité électronique	**Non**
Évolutivité mécanique	**Oui**
Détail de la portée	**Portée de 2 à 20 m réglable dans 3 directions (respectivement 100°)**
Portée radiale	**r = 4 m (42 m²)**
Portée tangentielle	**r = 20 m (1047 m²)**
Zones de commutation	**1360 zones de commutation**
Hauteur de montage	**2,0 – 5,0 m**
Hauteur de montage optimale	**2,0 m**

CONNECTIVITÉ

Mise en réseau	**Oui**
Mise en réseau via	**Radio**

TECHNIQUE D'ÉCLAIRAGE

Démarrage progressif	**Non**
Éclairage permanent	**commutable, 4 h**
Régulation de l'éclairage constant	**Non**

RÉGLAGES

Interrupteur crépusculaire	**Oui**
Réglage crépusculaire	**2 – 2000 lx**
Réglage du temps	**5 s – 15 min**
Fonction lumière de base	**Non**
Lumière principale réglable	**Non**
Fonctions	**Connexion au serveur eNet, Configuration du bouton-poussoir**
Réglages via	**Télécommande, Potentiomètres, eNet**
Avec télécommande	**Oui**
Réglage crépusculaire Teach	**Oui**

BOÎTIER ET MATÉRIAU

Température ambiante	**-20…+50 °C**
Lieu de montage	**angle, mur, plafond**
Lieu d'application	**Extérieur, Intérieur**
Type de montage	**En saillie**
Matériau	**Plastique**
Application pièce	**Cour et allée, Intérieur, entrepôt, entrée, extérieur, parking couvert / garage souterrain, tout autour du bâtiment**
Couleur	**blanc**
Couleur RAL	**9010**

CONTENU DE LA LIVRAISON ET GARANTIE

Garantie fabricant	**5 ans**
Support mural d'angle inclus	**Oui**

CERTIFICATS ET EPREL

Certificats	**VDE**

sensIQ blanc

DÉTECTEUR DE MOUVEMENT

EAN 4007841020439

Illustrations

PLANS TECHNIQUES

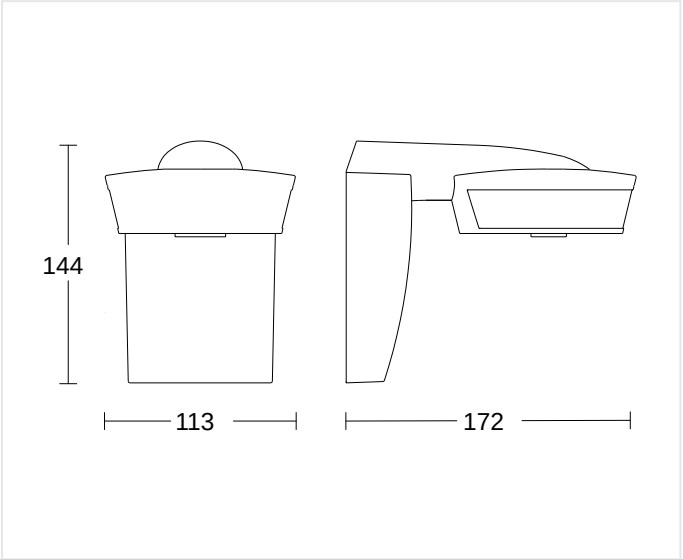

172 x 113 x 144 mm

HAUTEUR DE MONTAGE

2,0 – 5,0 m	2,0 m	5,00 m
BEREICH	OPTIMAL	MAX

sensIQ blanc

DÉTECTEUR DE MOUVEMENT

EAN 4007841020439

Schémas de câblage

SCHÉMA 1

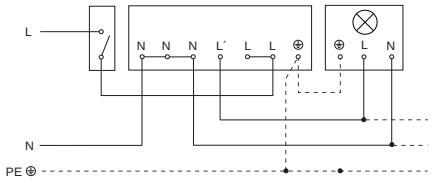

Luminaire sans conducteur de neutre

SCHÉMA 2

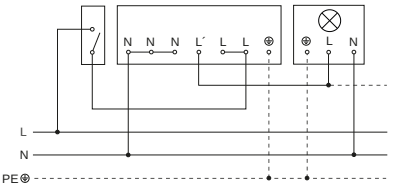

Luminaire avec conducteur de neutre

sensIQ blanc

DÉTECTEUR DE MOUVEMENT

EAN **4007841020439**

Accessoires

	RÉFÉRENCE	DÉSIGNATION	CATÉGORIE
	4007841009151	**Smart Remote**	Accessoires

INFORMATIONS DE COMMANDE

Art.-Nr.	4007841020439
EAN	4007841020439
Typ	**sensIQ blanc**

nevalux AG
Neugrütstrasse 2
8610 Uster
+41 44 508 78 78
info@nevalux.swiss