IS 140-2 Z-Wave weiss

BEWEGUNGSMELDER

EAN 4007841029814

- UV-beständiger Kunststoff
- Optionaler Eckwandhalter

steinel

99 x 86 x 82 mm



IS 140-2 Z-Wave weiss

BEWEGUNGSMELDER

EAN **4007841029814**

Technische Daten

IDENTIFIKATION

Ausführung	**Bewegungsmelder**

ABMESSUNGEN

Abmessungen L × B × H	**99 x 86 x 82 mm**

ELEKTRIK

Netzanschluss	**230 V / 50 – 60 Hz**
Leistung	**1000 W**
Schaltausgang 1 ohmsch	**1000 W**
Leuchtstofflampen EVG	**430 W**
Leuchtstofflampen unkompensiert	**500 VA**
Leuchtstofflampen reihenkompensiert	**500 VA**
Leuchtstofflampen parallelkompensiert	**500 VA**
Schaltausgang 1 Niedervolt-Halogenlampen	**1000 VA**
LED-Lampen < 2 W	**16 W**
LED-Lampen > 2 W < 8 W	**64 W**
LED-Lampen > 8 W	**64 W**
Kapazitive Belastung in µF	**132 µF**
Schaltausgang 1 Anzahl LED/Leuchtstofflampen	**6 stk.**

SENSORIK

Montagehöhe max.	**3,00 m**
Sensortechnologie	**Passiv Infrarot**
Erfassungswinkel	**140 °**
Öffnungswinkel	**40 °**
Unterkriechschutz	**Ja**
Segmentweise Ausblendung	**Ja**
Elektronische Skalierbarkeit	**Nein**
Mechanische Skalierbarkeit	**Nein**
Reichweite radial	**r = 3 m (11 m²)**
Reichweite tangential	**r = 14 m (239 m²)**
Schaltzonen	**144 Schaltzonen**
Sendereichweite	**bis zu 100 m im freien Feld, 30 m im Innenbereich**
Montagehöhe	**1,8 – 3,0 m**
Optimale Montagehöhe	**2,0 m**

VERNETZUNG

Vernetzung	**Ja**
Vernetzung via	**Funk**

LICHTTECHNIK

Softlichtstart	**Nein**
Konstantlichtregelung	**Nein**

EINSTELLUNGEN

Dämmerungsschalter	**Ja**
Dämmerungseinstellung	**2 – 2000 lx**
Zeiteinstellung	**5 s – 15 min**
Grundlichtfunktion	**Nein**
Hauptlicht einstellbar	**Nein**
Funktionen	**Sensorkanal, Aktorkanal**
Einstellungen via	**Z-Wave, Potis**
Mit Fernbedienung	**Nein**
Dämmerungseinstellung Teach	**Nein**

GEHÄUSE & MATERIAL

Schutzart	**IP54**
Schutzklasse	**II**
Umgebungstemperatur	**-20...+50 °C**
Montageort	**Wand**
Anwendung Ort	**Aussenbereich, Innenbereich**
Montageart	**Aufputzmontage**
Werkstoff	**Kunststoff**
Anwendung Raum	**Aussenbereich, Hauseingang, Hof & Einfahrt, Rund ums Haus, Terrasse / Balkon**
Farbe	**Weiss**
Farbe RAL	**9010**

LIEFERUMFANG & GARANTIE

Herstellergarantie	**3 Jahre**
Inkl. Eckwandhalter	**Nein**

IS 140-2 Z-Wave weiss

BEWEGUNGSMELDER

EAN 4007841029814

Illustrationen

TECHNISCHE ZEICHNUNGEN

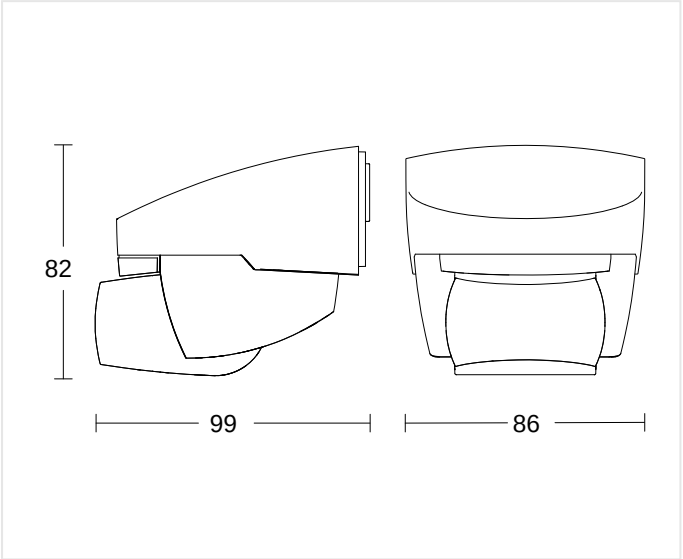

99 x 86 x 82 mm

MONTAGEHÖHE

1,8 – 3,0 m	2,0 m	3,00 m
BEREICH	OPTIMAL	MAX

IS 140-2 Z-Wave weiss

BEWEGUNGSMELDER

EAN 4007841029814

Schaltbilder

SCHALTPLAN 1

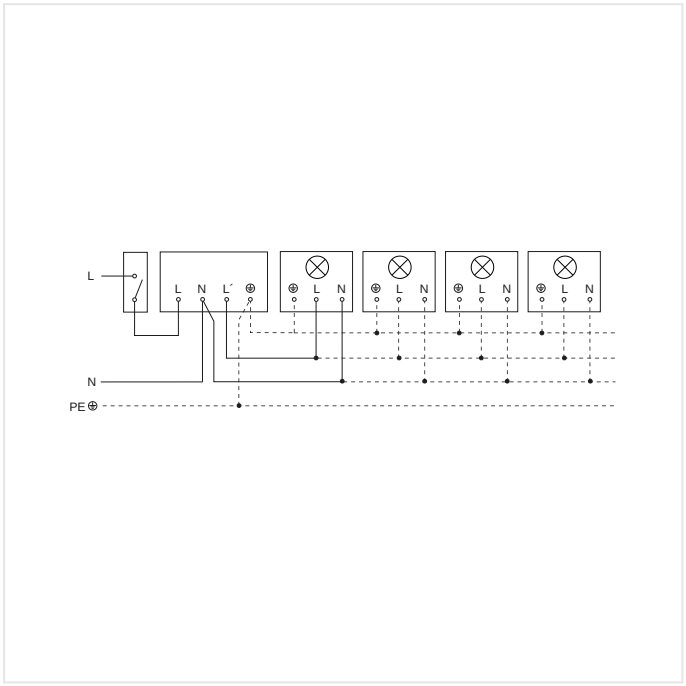

Schaltplan Leuchte ohne vorhandenen Nullleiter

SCHALTPLAN 2

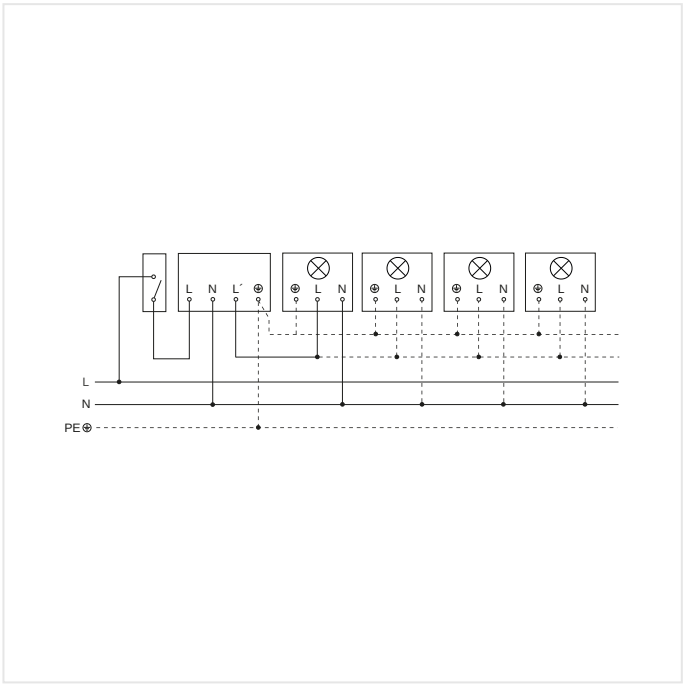

Schaltplan Leuchte mit vorhandenem Nullleiter

IS 140-2 Z-Wave weiss

BEWEGUNGSMELDER

EAN **4007841029814**

Zubehör

	ARTIKELNUMMER	BEZEICHNUNG	KATEGORIE
	4007841631864	**Eckwandhalter 07 (IS 140-2) schwarz**	Zubehör
	4007841631765	**Eckwandhalter 07 weiss**	Zubehör

BESTELLANGABEN

Art.-Nr.	4007841029814
EAN	4007841029814
Typ	**IS 140-2 Z-Wave weiss**

nevalux AG
Neugrütstrasse 2
8610 Uster
+41 44 508 78 78
info@nevalux.swiss