IS 140-2 Z-Wave blanc

DÉTECTEUR DE MOUVEMENT

EAN 4007841029814

- Plastique résistant aux UV
- Support mural d'angle en option

steinel

99 x 86 x 82 mm



IS 140-2 Z-Wave blanc

DÉTECTEUR DE MOUVEMENT

EAN **4007841029814**

Caractéristiques techniques

IDENTIFICATION

Modèle	**Détecteur de mouvement**

DIMENSIONS

Dimensions L × l × H	**99 x 86 x 82 mm**

ÉLECTRICITÉ

Raccordement secteur	**230 V / 50 – 60 Hz**
Puissance	**1000 W**
Sortie de commutation 1 ohmique	**1000 W**
Lampes fluorescentes ballast électronique	**430 W**
Lampes fluorescentes non compensées	**500 VA**
Lampes fluorescentes compensées en série	**500 VA**
Lampes fluorescentes compensées en parallèle	**500 VA**
Sortie de commutation 1 lampes halogènes basse tension	**1000 VA**
Lampes LED < 2 W	**16 W**
Lampes LED > 2 W < 8 W	**64 W**
Lampes LED > 8 W	**64 W**
Charge capacitive en µF	**132 µF**
Sortie de commutation 1 nombre de lampes LED/fluorescentes	**6 pcs.**

TECHNOLOGIE DE DÉTECTION

Hauteur de montage max.	**3,00 m**
Technologie de capteur	**infrarouge passif**
Angle de détection	**140 °**
Angle d'ouverture	**40 °**
Protection anti-contournement	**Oui**
Occultation par segments	**Oui**
Évolutivité électronique	**Non**
Évolutivité mécanique	**Non**
Portée radiale	**r = 3 m (11 m²)**
Portée tangentielle	**r = 14 m (239 m²)**
Zones de commutation	**144 zones de commutation**
Portée d'émission	**jusqu'à 100 m en zone libre, 30 m à l'intérieur**
Hauteur de montage	**1,8 – 3,0 m**
Hauteur de montage optimale	**2,0 m**

CONNECTIVITÉ

Mise en réseau	**Oui**
Mise en réseau via	**Radio**

TECHNIQUE D'ÉCLAIRAGE

Démarrage progressif	**Non**
Régulation de l'éclairage constant	**Non**

RÉGLAGES

Interrupteur crépusculaire	**Oui**
Réglage crépusculaire	**2 – 2000 lx**
Réglage du temps	**5 s – 15 min**
Fonction lumière de base	**Non**
Lumière principale réglable	**Non**
Fonctions	**Canal du capteur, Canal actionneur**
Réglages via	**Z-Wave, Potentiomètres**
Avec télécommande	**Non**
Réglage crépusculaire Teach	**Non**

BOÎTIER ET MATÉRIAU

Indice de protection	**IP54**
Classe de protection	**II**
Température ambiante	**-20...+50 °C**
Lieu de montage	**Mur**
Lieu d'application	**Extérieur, Intérieur**
Type de montage	**En saillie**
Matériau	**Plastique**
Application pièce	**Cour et allée, entrée, extérieur, terrasse / balcon, tout autour du bâtiment**
Couleur	**blanc**
Couleur RAL	**9010**

CONTENU DE LA LIVRAISON ET GARANTIE

Garantie fabricant	**3 ans**
Support mural d'angle inclus	**Non**

IS 140-2 Z-Wave blanc

DÉTECTEUR DE MOUVEMENT

EAN 4007841029814

Illustrations

PLANS TECHNIQUES

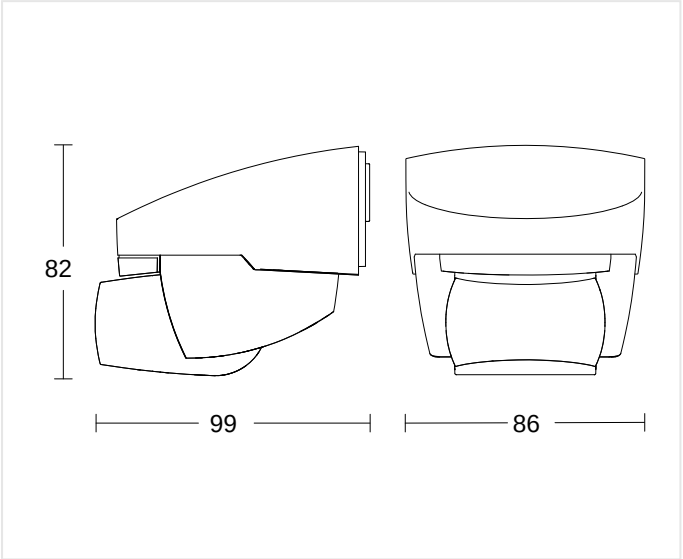

99 x 86 x 82 mm

HAUTEUR DE MONTAGE

1,8 – 3,0 m	2,0 m	3,00 m
BEREICH	OPTIMAL	MAX

IS 140-2 Z-Wave blanc

DÉTECTEUR DE MOUVEMENT

EAN 4007841029814

Schémas de câblage

SCHÉMA 1

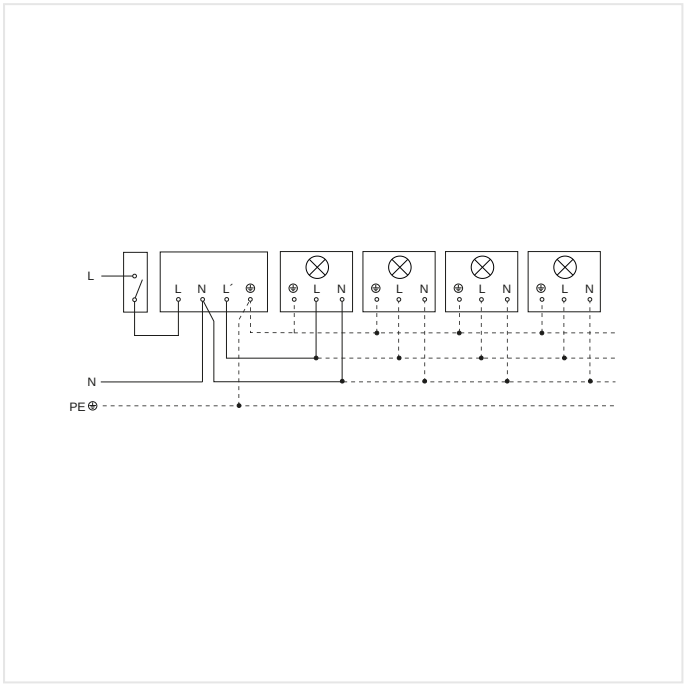

Luminaire sans conducteur de neutre

SCHÉMA 2

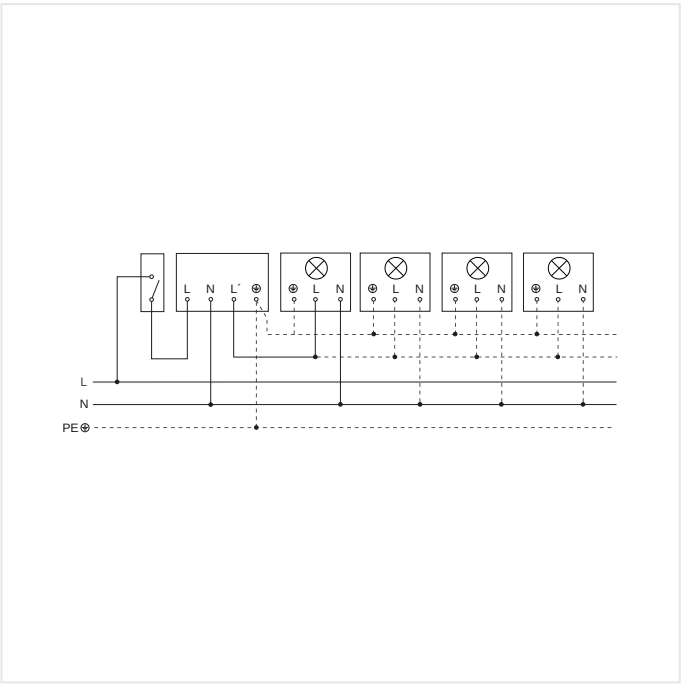

Luminaire avec conducteur de neutre

IS 140-2 Z-Wave blanc

DÉTECTEUR DE MOUVEMENT

EAN **4007841029814**

Accessoires

	RÉFÉRENCE	DÉSIGNATION	CATÉGORIE
	4007841631864	**Eckwandhalter 07 (IS 140-2) schwarz**	Accessoires
	4007841631765	**Eckwandhalter 07 weiss**	Accessoires

INFORMATIONS DE COMMANDE

Art.-Nr.	4007841029814
EAN	4007841029814
Typ	**IS 140-2 Z-Wave blanc**

nevalux AG
Neugrütstrasse 2
8610 Uster
+41 44 508 78 78
info@nevalux.swiss