IR 180 KNX - weiss

PRÄSENZSCHALTER

EAN 4007841032975
E-Nr. 535941668

- Optionale Adapter aus UV-beständigem Kunststoff

steinel

50 x 80 x 80 mm



IR 180 KNX - weiss

PRÄSENZSCHALTER

EAN 4007841032975
E-Nr. 535941668

Technische Daten

IDENTIFIKATION

Variante	KNX - weiss
Ausführung	Präsenzmelder

ABMESSUNGEN

Abmessungen L × B × H	50 x 80 x 80 mm

ELEKTRIK

Versorgungsspannung Detail	KNX-Bus
FIL_2_PRO_Schnittstellen	KNX

SENSORIK

Sensortechnologie	Passiv Infrarot
Erfassungswinkel	180 °
Öffnungswinkel	90 °
Unterkriechschutz	Ja
Segmentweise Ausblendung	Nein
Elektronische Skalierbarkeit	Ja
Mechanische Skalierbarkeit	Nein
Reichweite radial	r = 4 m (25 m²)
Reichweite tangential	r = 20 m (628 m²)
Montagehöhe	1,1 – 1,2 m
Reichweite Präsenz	r = 4 m (25 m²)
Optimale Montagehöhe	1,2 m
FIL_4_PRO_Sensortechnologie	Passiv-Infrarot

VERNETZUNG

Vernetzung	Ja
Art der Vernetzung	Master/Slave, Master/Master
KNX-Funktionen	Lichtausgang 4x, Präsenz-Ausgang, Helligkeitswert, Konstantlichtregelung, Grundlichtfunktion, HLK-Ausgang, Integrierter Taster, Temperatur-Ausgang, Luftfeuchte-Ausgang
Mit Busankopplung	Nein

LICHTTECHNIK

Konstantlichtregelung	Ja

EINSTELLUNGEN

Dämmerungseinstellung	2 – 1000 lx
Zeiteinstellung	60 s – 255 min
Grundlichtfunktion	Ja
Grundlichtfunktion Zeit	Dauer-EIN, 1-255 Min., Ganze Nacht
Einstellungen via	ETS-Software, Fernbedienung, Smart Remote
Dämmerungseinstellung Teach	Ja
Grundlichtfunktion in Prozent	10 – 50 %

GEHÄUSE & MATERIAL

Schutzart	IP20
Umgebungstemperatur	0...+40 °C
Montageort	Wand
Anwendung Ort	Innenbereich
Montageart	Unterputz
Werkstoff	Kunststoff
Farbe	Weiss
Farbe RAL	9010

LIEFERUMFANG & GARANTIE

Herstellergarantie	5 Jahre

SONSTIGES

Anwendung, Ort, Raum	Einzelbüro, Flur / Gang, Funktionsraum / Nebenraum, Teeküche, Treppenhaus, WC / Waschraum, Innenbereich

IR 180 KNX - weiss

PRÄSENZSCHALTER

EAN **4007841032975**
E-Nr. **535941668**

Illustrationen

TECHNISCHE ZEICHNUNGEN

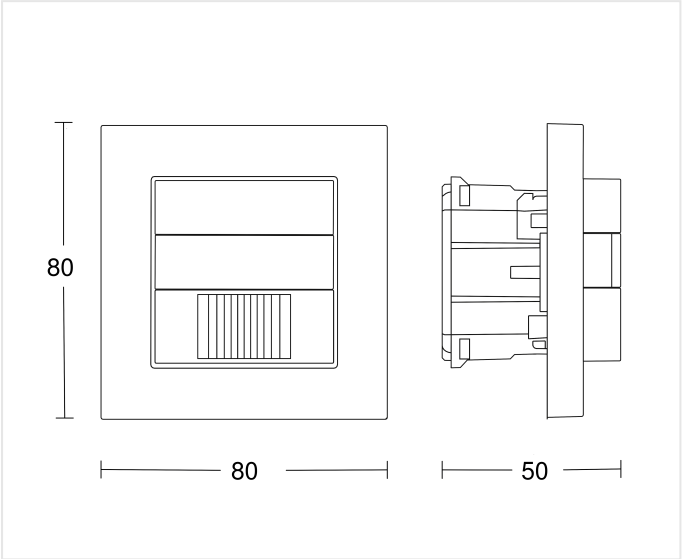

50 x 80 x 80 mm

MONTAGEHÖHE

1,1 – 1,2 m BEREICH	1,2 m OPTIMAL

IR 180 KNX - weiss

PRÄSENZSCHALTER

EAN 4007841032975
E-Nr. 535941668

Zubehör

	ARTIKELNUMMER	BEZEICHNUNG	KATEGORIE
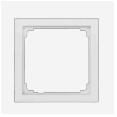	4007841034139	**Adapterrahmen für IR/HF 180 Busch-Jaeger - weiss**	Zubehör
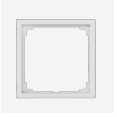	4007841034160	**Adapterrahmen für IR/HF 180 Feller - weiss**	Zubehör
	4007841034184	**Adapterrahmen für IR/HF 180 Jung - weiss**	Zubehör
	4007841592912	**Nutzer Fernbedienung RC7 KNX**	Zubehör
	4007841593018	**Service Fernbedienung RC6 KNX**	Zubehör

BESTELLANGABEN

Art.-Nr.	4007841032975
EAN	4007841032975
E-Nummer	535941668
Typ	**IR 180 KNX - weiss**

neva lux

nevalux AG
Neugrütstrasse 2
8610 Uster
+41 44 508 78 78
info@nevalux.swiss