IR 180 UNIVERSAL weiss

PRÄSENZSCHALTER

EAN 4007841033149
E-Nr. 535941667

- Optionale Adapter aus UV-beständigem Kunststoff
- 2 oder 3-Draht Installation

steinel

50 x 80 x 80 mm



IR 180 UNIVERSAL weiss

PRÄSENZSCHALTER

EAN **4007841033149**
E-Nr. **535941667**

Technische Daten

IDENTIFIKATION

Variante	**2-Draht-Technik**
Ausführung	**Präsenzmelder**

ABMESSUNGEN

Abmessungen L × B × H	**50 x 80 x 80 mm**

ELEKTRIK

Netzanschluss	**230 V / 50 – 60 Hz**
Schaltausgang 1 ohmsch	**200 W**
Kapazitive Belastung in µF	**132 µF**
Schaltausgang 1 Anzahl LED/Leuchtstofflampen	**6 stk.**

SENSORIK

Montagehöhe max.	**1,20 m**
Sensortechnologie	**Passiv Infrarot**
Erfassungswinkel	**180 °**
Öffnungswinkel	**90 °**
Unterkriechschutz	**Ja**
Segmentweise Ausblendung	**Nein**
Elektronische Skalierbarkeit	**Ja**
Mechanische Skalierbarkeit	**Nein**
Reichweite radial	**r = 4 m (25 m²)**
Reichweite tangential	**r = 20 m (628 m²)**
Schaltzonen	**96 Schaltzonen**
Montagehöhe	**1,1 – 1,2 m**
Reichweite Präsenz	**r = 4 m (25 m²)**
Optimale Montagehöhe	**1,2 m**

VERNETZUNG

Vernetzung	**Nein**

LICHTTECHNIK

Softlichtstart	**Nein**
Dauerlicht	**schaltbar**
Konstantlichtregelung	**Nein**

EINSTELLUNGEN

Dämmerungsschalter	**Ja**
Dämmerungseinstellung	**2 – 1000 lx**
Zeiteinstellung	**30 s – 15 min**
Grundlichtfunktion	**Nein**
Hauptlicht einstellbar	**Nein**
Funktionen	**Taster aktiv / Taster inaktiv, Normal- / Testbetrieb, Manuell ON / ON-OFF**
Einstellungen via	**Fernbedienung, Potis, Smart Remote**
Mit Fernbedienung	**Nein**
Dämmerungseinstellung Teach	**Ja**

GEHÄUSE & MATERIAL

Schutzart	**IP20**
Umgebungstemperatur	**0...+40 °C**
Montageort	**Wand**
Anwendung Ort	**Innenbereich**
Montageart	**Unterputz**
Werkstoff	**Kunststoff**
Anwendung Raum	**Einzelbüro, Flur / Gang, Funktionsraum / Nebenraum, Innenbereich, Teeküche, Treppenhaus, WC / Waschraum**
Farbe	**Weiss**
Farbe RAL	**9010**

LIEFERUMFANG & GARANTIE

Herstellergarantie	**5 Jahre**
Inkl. Eckwandhalter	**Nein**

ZERTIFIKATE & EPREL

Ausweise/Zertifikate	**KEMA**

IR 180 UNIVERSAL weiss

PRÄSENZSCHALTER

EAN **4007841033149**
E-Nr. **535941667**

Illustrationen

TECHNISCHE ZEICHNUNGEN

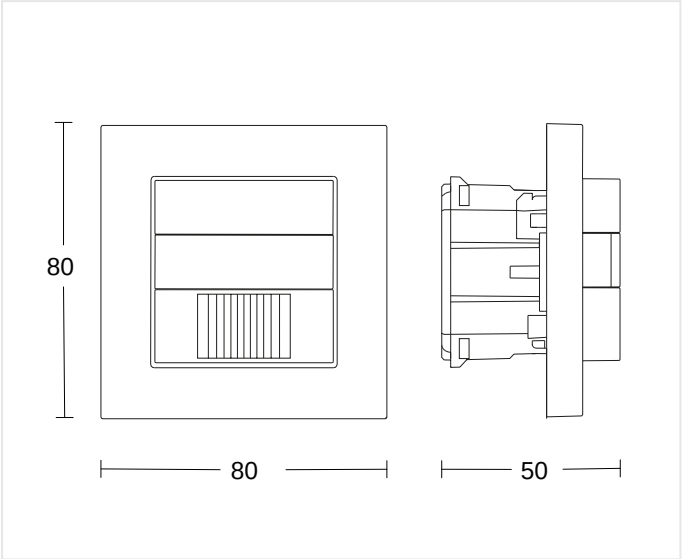

50 x 80 x 80 mm

MONTAGEHÖHE

1,1 – 1,2 m	1,2 m	1,20 m
BEREICH	OPTIMAL	MAX

IR 180 UNIVERSAL weiss

PRÄSENZSCHALTER

EAN **4007841033149**
E-Nr. **535941667**

Schaltbilder

SCHALTPLAN 1

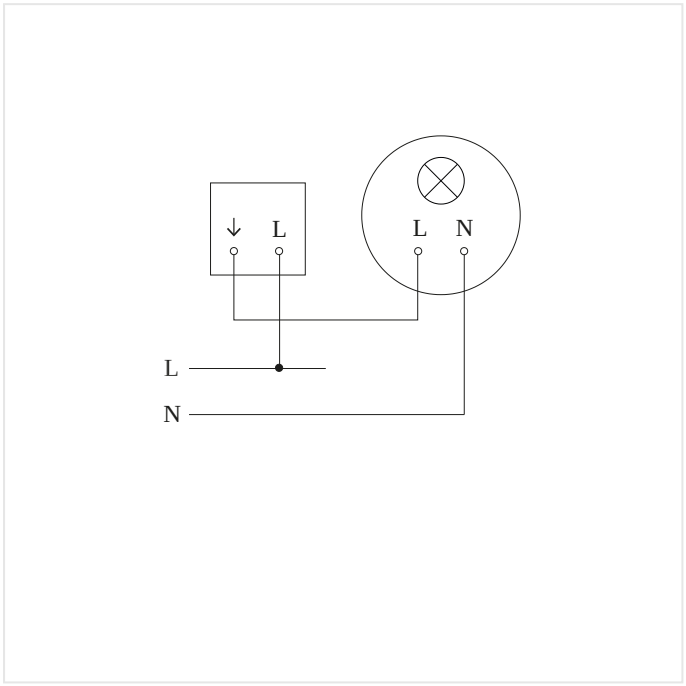

Schaltplan Master

IR 180 UNIVERSAL weiss

PRÄSENZSCHALTER

EAN **4007841033149**
E-Nr. **535941667**

Zubehör

	ARTIKELNUMMER	BEZEICHNUNG	KATEGORIE
	4007841034160	**Adapterrahmen für IR/HF 180 Feller - weiss**	Zubehör
	4007841034184	**Adapterrahmen für IR/HF 180 Jung - weiss**	Zubehör
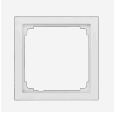	4007841034139	**Adapterrahmen für IR/HF 180 Busch-Jaeger - weiss**	Zubehör

BESTELLANGABEN

Art.-Nr.	4007841033149
EAN	4007841033149
E-Nummer	535941667
Typ	**IR 180 UNIVERSAL weiss**

neva lux

nevalux AG
Neugrütstrasse 2
8610 Uster
+41 44 508 78 78
info@nevalux.swiss