IR 180 UNIVERSAL bianco

INTERRUTTORE DI PRESENZA

EAN 4007841033149
E-Nr. 535941667

- Adattatori opzionali in plastica resistenti ai raggi ultravioletti
- Installazione a 2 o 3 fili

steinel

50 x 80 x 80 mm



IR 180 UNIVERSAL bianco

INTERRUTTORE DI PRESENZA

EAN **4007841033149**
E-Nr. **535941667**

Dati tecnici

IDENTIFICAZIONE

Variante	**Tecnologia a 2 fili**
Versione	**Rilevatore di presenza**

DIMENSIONI

Dimensioni L × P × A	**50 x 80 x 80 mm**

ELETTRICO

Allacciamento alla rete	**230 V / 50 – 60 Hz**
Uscita di commutazione 1 ohmica	**200 W**
Carico capacitivo in µF	**132 µF**
Uscita di commutazione 1 numero lampade LED/fluorescenti	**6 pz**

TECNOLOGIA DEI SENSORI

Altezza di montaggio max.	**1,20 m**
Tecnologia del sensore	**Infrarossi passivi**
Angolo di rilevamento	**180 °**
Angolo di apertura	**90 °**
Protezione anti-intrusione	**Sì**
Mascheramento per segmenti	**No**
Scalabilità elettronica	**Sì**
Scalabilità meccanica	**No**
Portata radiale	**r = 4 m (25 m²)**
Portata tangenziale	**r = 20 m (628 m²)**
Zone di commutazione	**96 zone di commutazione**
Altezza di montaggio	**1,1 – 1,2 m**
Portata presenza	**r = 4 m (25 m²)**
Altezza di montaggio ottimale	**1,2 m**

CONNETTIVITÀ

Collegamento in rete	**No**

TECNICA DELL'ILLUMINAZIONE

Avvio luce dolce	**No**
Luce permanente	**commutabile**
Regolazione luce costante	**No**

IMPOSTAZIONI

Interruttore crepuscolare	**Sì**
Regolazione crepuscolare	**2 – 1000 lx**
Impostazione del tempo	**30 s – 15 min**
Funzione luce di base	**No**
Luce principale regolabile	**No**
Funzioni	**Tasto attivo / tasto inattivo, Modalità normale / modalità test, Manuale ON / ON-OFF**
Impostazioni tramite	**Telecomando, Potenziometri, Smart Remote**
Con telecomando	**No**
Regolazione crepuscolare Teach	**Sì**

ALLOGGIAMENTO E MATERIALE

Grado di protezione	**IP20**
Temperatura ambiente	**0...+40 °C**
Luogo di montaggio	**Parete**
Luogo di applicazione	**Interni**
Tipo di montaggio	**Da incasso**
Materiale	**Plastica**
Applicazione ambiente	**Interni, WC / docce, corridoio / pianerottolo, cucinette, locale multiuso / di servizio, ufficio singolo, vano scala**
Colore	**bianco**
Colore RAL	**9010**

CONTENUTO DELLA FORNITURA E GARANZIA

Garanzia del produttore	**5 anni**
Supporto angolare incluso	**No**

CERTIFICATI ED EPREL

Certificati	**KEMA**

IR 180 UNIVERSAL bianco

INTERRUTTORE DI PRESENZA

EAN **4007841033149**
E-Nr. **535941667**

Illustrazioni

DISEGNI TECNICI

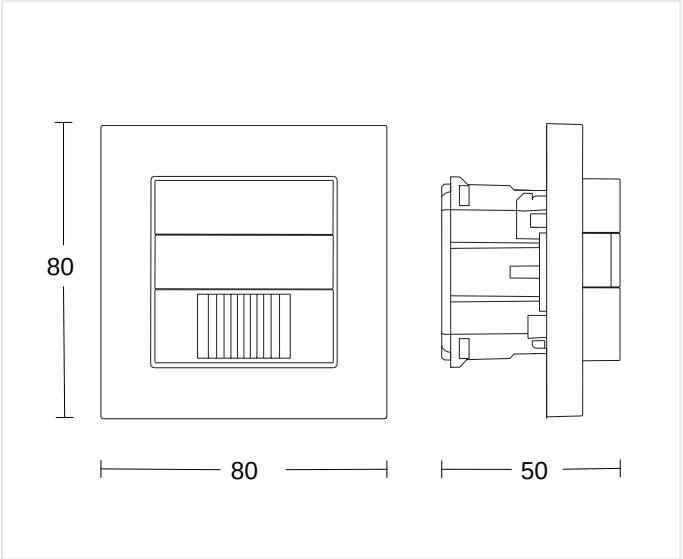

50 x 80 x 80 mm

ALTEZZA DI MONTAGGIO

1,1 – 1,2 m	1,2 m	1,20 m
BEREICH	OPTIMAL	MAX

IR 180 UNIVERSAL bianco

INTERRUTTORE DI PRESENZA

EAN **4007841033149**
E-Nr. **535941667**

Schemi elettrici

SCHEMA 1

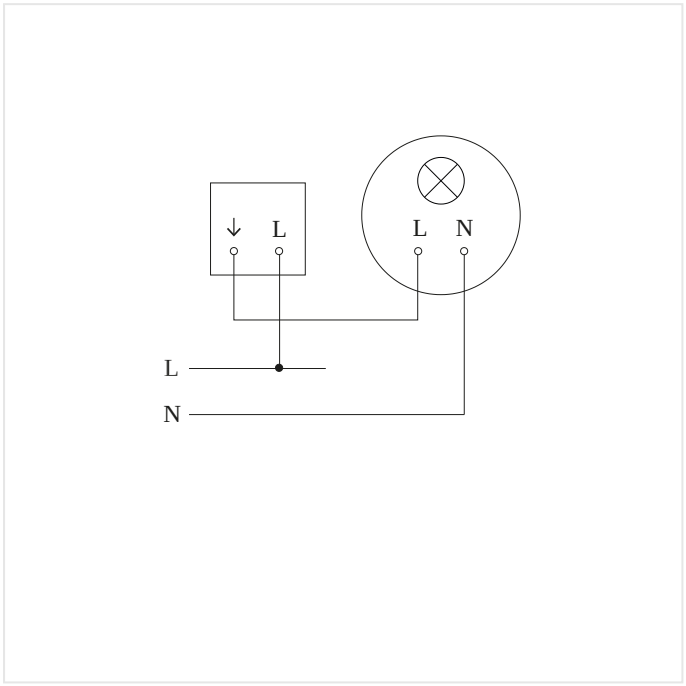

Schema elettrico Master

IR 180 UNIVERSAL bianco

INTERRUTTORE DI PRESENZA

EAN **4007841033149**
E-Nr. **535941667**

Accessori

	CODICE ARTICOLO	DENOMINAZIONE	CATEGORIA
	4007841034160	**Adapterrahmen für IR/HF 180 Feller - weiss**	Accessori
	4007841034184	**Adapterrahmen für IR/HF 180 Jung - weiss**	Accessori
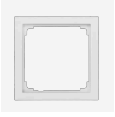	4007841034139	**Adapterrahmen für IR/HF 180 Busch-Jaeger - weiss**	Accessori

DATI PER L'ORDINE

Art.-Nr.	4007841033149
EAN	4007841033149
N. E	535941667
Typ	**IR 180 UNIVERSAL bianco**

neva lux

nevalux AG
Neugrütstrasse 2
8610 Uster
+41 44 508 78 78
info@nevalux.swiss