IS 3360 PF - Unterputz eckig

BEWEGUNGS- UND PRÄSENZMELDER

EAN 4007841033491
E-Nr. 535945067

- UV-beständiger Kunststoff
- Optionale Fernbedienungen

78 x 94 x 94 mm



IS 3360 PF - Unterputz eckig

BEWEGUNGS- UND PRÄSENZMELDER

EAN **4007841033491**
E-Nr. **535945067**

Technische Daten

IDENTIFIKATION

Variante	**PF - Unterputz eckig**
Ausführung	**Eckig**

ABMESSUNGEN

Abmessungen L × B × H	**78 x 94 x 94 mm**

ELEKTRIK

Netzanschluss	**230 V / 50 – 60 Hz**
Leistung	**2000 W**
Leuchtstofflampen EVG	**1500 W**
Leuchtstofflampen unkompensiert	**1000 VA**
Leuchtstofflampen reihenkompensiert	**400 VA**
Leuchtstofflampen parallelkompensiert	**400 VA**
Schaltausgang 1 Niedervolt-Halogenlampen	**2000 VA**
LED-Lampen < 2 W	**100 W**
LED-Lampen > 2 W < 8 W	**300 W**
LED-Lampen > 8 W	**600 W**
Kapazitive Belastung in µF	**176 µF**
FIL_2_PRO_Schnittstellen	**PF (Schalten potentialfreier Kontakt)**

SENSORIK

Montagehöhe max.	**4,00 m**
Sensortechnologie	**Passiv Infrarot**
Erfassungswinkel	**360 °**
Öffnungswinkel	**180 °**
Unterkriechschutz	**Ja**
Segmentweise Ausblendung	**Ja**
Elektronische Skalierbarkeit	**Nein**
Mechanische Skalierbarkeit	**Nein**
Reichweite radial	**Ø 8 m (50 m²)**
Reichweite tangential	**Ø 40 m (1257 m²)**
Schaltzonen	**1416 Schaltzonen**
Montagehöhe	**2,5 – 4,0 m**
Reichweite Präsenz	**Ø 3 m (7 m²)**
Optimale Montagehöhe	**2,8 m**
FIL_4_PRO_Sensortechnologie	**Passiv-Infrarot**

VERNETZUNG

Vernetzung	**Ja**
Art der Vernetzung	**Master/Master**

LICHTTECHNIK

Konstantlichtregelung	**Nein**

EINSTELLUNGEN

Dämmerungseinstellung	**2 – 1000 lx**
Zeiteinstellung	**5 s – 15 min**
Grundlichtfunktion	**Nein**
Funktionen	**Normal- / Testbetrieb, Manuell ON / ON-OFF**
Einstellungen via	**Fernbedienung, Potis, Smart Remote**
Mit Fernbedienung	**Nein**
Dämmerungseinstellung Teach	**Ja**

GEHÄUSE & MATERIAL

Schutzart	**IP20**
Umgebungstemperatur	**-20...+50 °C**
Montageort	**Decke**
Anwendung Ort	**Innenbereich**
Montageart	**Unterputz**
Werkstoff	**Kunststoff**
Farbe	**Weiss**
Farbe RAL	**9003**

LIEFERUMFANG & GARANTIE

Herstellergarantie	**5 Jahre**

SONSTIGES

Anwendung, Ort, Raum	**Produktionsbereich, Aufenthaltsraum, Umkleide, Funktionsraum / Nebenraum, Sporthalle, Rezeption / Lobby, Treppenhaus, WC / Waschraum, Parkhaus / Tiefgarage, Lager, Innenbereich**

IS 3360 PF - Unterputz eckig

BEWEGUNGS- UND PRÄSENZMELDER

EAN **4007841033491**
E-Nr. **535945067**

Illustrationen

TECHNISCHE ZEICHNUNGEN

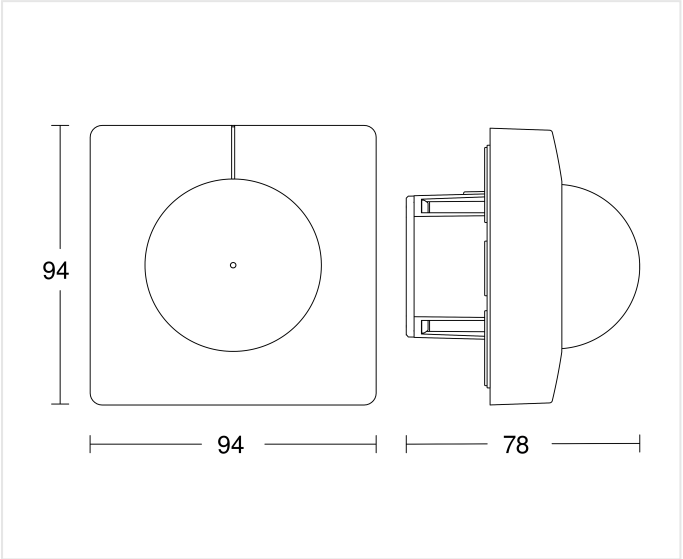

78 x 94 x 94 mm

MONTAGEHÖHE

2,5 – 4,0 m	2,8 m	4,00 m
BEREICH	OPTIMAL	MAX

IS 3360 PF - Unterputz eckig

BEWEGUNGS- UND PRÄSENZMELDER

EAN **4007841033491**
E-Nr. **535945067**

Schaltbilder

SCHALTPLAN 1

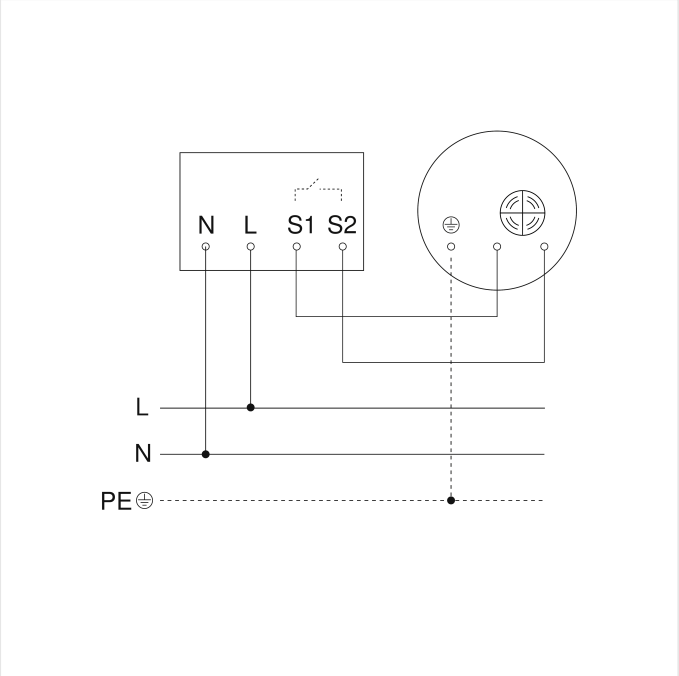

Schaltplan Master

IS 3360 PF - Unterputz eckig

BEWEGUNGS- UND PRÄSENZMELDER

EAN **4007841033491**
E-Nr. **535945067**

Zubehör

	ARTIKELNUMMER	BEZEICHNUNG	KATEGORIE
	4007841056728	**Schwarze Blende für IR-Sensoren Unterputz eckig**	Zubehör
	4007841009151	**Smart Remote**	Zubehör
	4007841559410	**Service Fernbedienung RC8**	Zubehör
	4007841056742	**Schwarze Blende für IR-Sensoren Unterputz rund**	Zubehör

BESTELLANGABEN

Art.-Nr.	4007841033491
EAN	4007841033491
E-Nummer	535945067
Typ	**IS 3360 PF - Unterputz eckig**

neva lux

nevalux AG
Neugrütstrasse 2
8610 Uster
+41 44 508 78 78
info@nevalux.swiss