HF 3360 DALI-2 Application Controller - Aufputz rund weiss

BEWEGUNGSMELDER

EAN 4007841033736
E-Nr. 535940566

- UV-beständiger Kunststoff
- Grosser Anschlussraum
- Optionale Fernbedienungen

steinel

126 x 52 mm



HF 3360 DALI-2 Application Controller - Aufputz rund weiss

BEWEGUNGSMELDER

EAN **4007841033736**
E-Nr. **535940566**

Technische Daten

IDENTIFIKATION

Variante	**DALI-2 Application Controller - Aufputz rund**
Ausführung	**Bewegungsmelder**

ABMESSUNGEN

Abmessungen Ø × H	**126 x 52 mm**

ELEKTRIK

Netzanschluss	**230 V / 50 – 60 Hz**
Steuerausgang DALI	**Broadcast 1x30 EVG´s**
FIL_2_PRO_Schnittstellen	**DALI-2 Application Controller**

SENSORIK

Sensortechnologie	**Hochfrequenz**
HF-Technik	**5,8 GHz**
Erfassung	**ggf. durch Glas, Holz und Leichtbauwände**
Erfassungswinkel	**360 °**
Öffnungswinkel	**180 °**
Unterkriechschutz	**Ja**
Segmentweise Ausblendung	**Nein**
Elektronische Skalierbarkeit	**Ja**
Mechanische Skalierbarkeit	**Nein**
Reichweite radial	**Ø 8 m (50 m²)**
Reichweite tangential	**Ø 8 m (50 m²)**
Montagehöhe	**2,0 – 4,0 m**
Optimale Montagehöhe	**2,8 m**
FIL_4_PRO_Sensortechnologie	**Hochfrequenz**

VERNETZUNG

Vernetzung	**Ja**
Art der Vernetzung	**Master/Slave**

LICHTTECHNIK

Konstantlichtregelung	**Ja**

EINSTELLUNGEN

Dämmerungseinstellung	**2 – 1000 lx**
Zeiteinstellung	**5 s – 15 min**
Grundlichtfunktion	**Ja**
Grundlichtfunktion Zeit	**1-30 Min., ganze Nacht**
Funktionen	**Normal- / Testbetrieb, Manuell ON / ON-OFF, Konstantlichtregelung ON-OFF**
Einstellungen via	**Fernbedienung, Potis, Smart Remote**
Mit Fernbedienung	**Nein**
Dämmerungseinstellung Teach	**Ja**
Grundlichtfunktion in Prozent	**10 – 50 %**

GEHÄUSE & MATERIAL

Schutzart	**IP54**
Umgebungstemperatur	**-20...+50 °C**
Montageort	**Decke, Ecke, Wand**
Anwendung Ort	**Innenbereich**
Montageart	**Aufputzmontage**
Werkstoff	**Kunststoff**
Farbe	**Weiss**
Farbe RAL	**9003**

LIEFERUMFANG & GARANTIE

Herstellergarantie	**5 Jahre**

SONSTIGES

Anwendung, Ort, Raum	**Funktionsraum / Nebenraum, Treppenhaus, WC / Waschraum, Parkhaus / Tiefgarage, Innenbereich**

HF 3360 DALI-2 Application Controller - Aufputz rund weiss

BEWEGUNGSMELDER

EAN **4007841033736**
E-Nr. **535940566**

Illustrationen

TECHNISCHE ZEICHNUNGEN

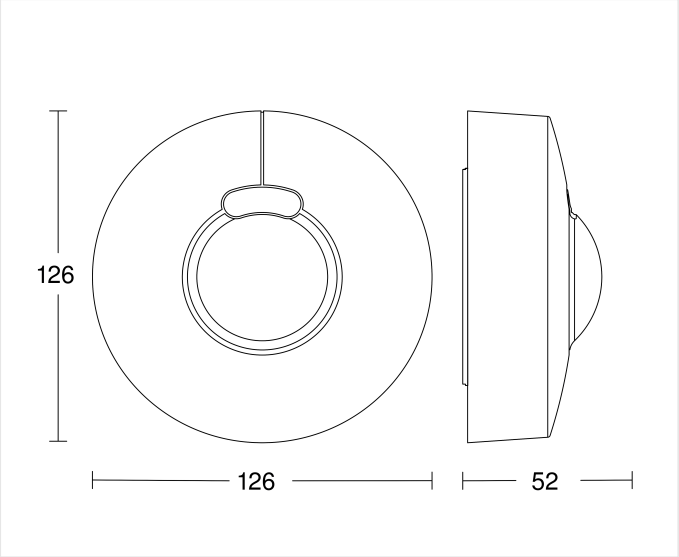

126 x 52 mm

MONTAGEHÖHE

2,0 – 4,0 m BEREICH	2,8 m OPTIMAL

HF 3360 DALI-2 Application Controller - Aufputz rund weiss

BEWEGUNGSMELDER

EAN **4007841033736**
E-Nr. **535940566**

Schaltbilder

SCHALTPLAN 1

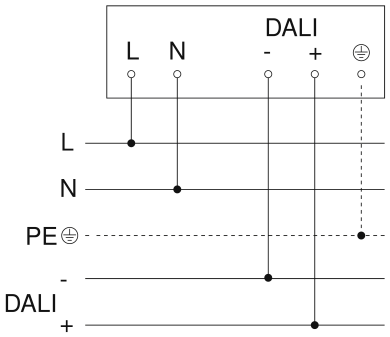

Schaltplan Master

SCHALTPLAN 2

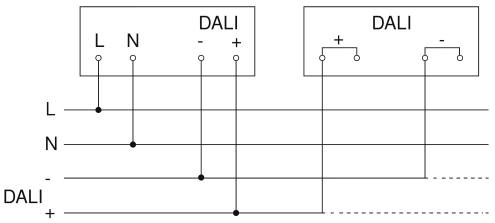

Schaltplan Vernetzung DALI-2 APC mit DALI-2 IPD

HF 3360 DALI-2 Application Controller - Aufputz rund weiss

BEWEGUNGSMELDER

EAN 4007841033736
E-Nr. 535940566

Zubehör

	ARTIKELNUMMER	BEZEICHNUNG	KATEGORIE
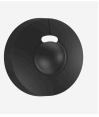	4007841056698	**Schwarze Blende für den HF 3360 Aufputz rund**	Zubehör
	4007841009151	**Smart Remote**	Zubehör
	4007841592806	**Nutzer Fernbedienung RC5**	Zubehör
	4007841559410	**Service Fernbedienung RC8**	Zubehör
	4007841056674	**Schwarze Blende für den HF 3360 Aufputz eckig**	Zubehör

BESTELLANGABEN

Art.-Nr.	4007841033736
EAN	4007841033736
E-Nummer	535940566

Typ**HF 3360 DALI-2 Application Controller - Aufputz rund weiss**

nevalux AG
Neugrütstrasse 2
8610 Uster
+41 44 508 78 78
info@nevalux.swiss