HF 3360 DALI-2 Application Controller - concealed square

DÉTECTEUR DE MOUVEMENT

EAN 4007841033743
E-Nr. 535940666

- Plastique résistant aux UV
- Télécommandes en option

steinel

64 x 94 x 94 mm



HF 3360 DALI-2 Application Controller - concealed square

DÉTECTEUR DE MOUVEMENT

EAN **4007841033743**
E-Nr. **535940666**

Caractéristiques techniques

IDENTIFICATION

Variante	**DALI-2 Application Controller - carré - encastré**
Modèle	**Détecteur de mouvement**

DIMENSIONS

Dimensions L × l × H	**64 x 94 x 94 mm**

ÉLECTRICITÉ

Raccordement secteur	**230 V / 50 – 60 Hz**
Sortie de commande DALI	**Broadcast 1x30 ballasts électroniques**
Interfaces FIL_2_PRO	**DALI-2 Application Controller**

TECHNOLOGIE DE DÉTECTION

Technologie de capteur	**Hyper fréquence**
Technologie HF	**5,8 GHz**
Détection	**le cas échéant à travers le verre, le bois et les cloisons fines**
Angle de détection	**360 °**
Angle d'ouverture	**180 °**
Protection anti-contournement	**Oui**
Occultation par segments	**Non**
Évolutivité électronique	**Oui**
Évolutivité mécanique	**Non**
Portée radiale	**Ø 8 m (50 m²)**
Portée tangentielle	**Ø 8 m (50 m²)**
Hauteur de montage	**2,0 – 4,0 m**
Hauteur de montage optimale	**2,8 m**
Technologie de capteur FIL_4_PRO	**Hyper fréquence**

CONNECTIVITÉ

Mise en réseau	**Oui**
Type de mise en réseau	**Maître/Esclave**

TECHNIQUE D'ÉCLAIRAGE

Régulation de l'éclairage constant	**Oui**

RÉGLAGES

Réglage crépusculaire	**2 – 1000 lx**
Réglage du temps	**5 s – 15 min**
Fonction lumière de base	**Oui**
Durée fonction lumière de base	**1-30 min, toute la nuit**
Fonctions	**Mode normal / mode test, Manuel ON / ON-OFF, Maintien d'un éclairage constant ON-OFF**
Réglages via	**Télécommande, Potentiomètres, Smart Remote**
Avec télécommande	**Non**
Réglage crépusculaire Teach	**Oui**
Fonction lumière de base en pourcentage	**10 – 50 %**

BOÎTIER ET MATÉRIAU

Indice de protection	**IP20**
Température ambiante	**-20...+50 °C**
Lieu de montage	**angle, mur, plafond**
Lieu d'application	**Intérieur**
Type de montage	**Montage encastré**
Matériau	**Plastique**
Couleur	**blanc**
Couleur RAL	**9003**

CONTENU DE LA LIVRAISON ET GARANTIE

Garantie fabricant	**5 ans**

DIVERS

Application, lieu, pièce	**espace fonctionnel / local annexe, cage d'escalier, WC / salle d'eau, parking couvert / garage souterrain, Intérieur**

HF 3360 DALI-2 Application Controller - concealed square

DÉTECTEUR DE MOUVEMENT

EAN **4007841033743**
E-Nr. **535940666**

Illustrations

PLANS TECHNIQUES

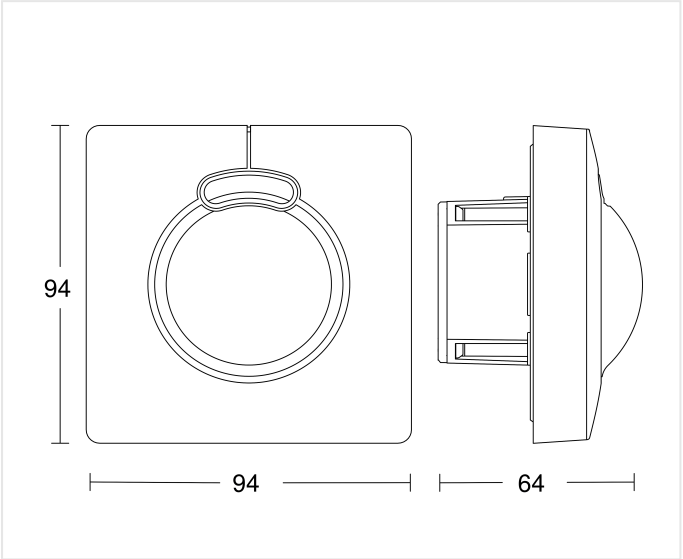

64 x 94 x 94 mm

HAUTEUR DE MONTAGE

2,0 – 4,0 m BEREICH	2,8 m OPTIMAL

HF 3360 DALI-2 Application Controller - concealed square

DÉTECTEUR DE MOUVEMENT

EAN 4007841033743
E-Nr. 535940666

Schémas de câblage

SCHÉMA 1

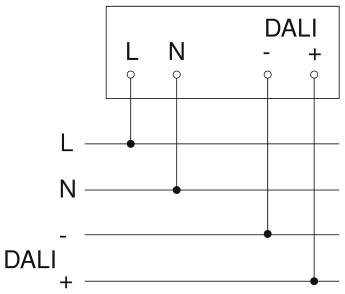

Schéma du circuit principal

SCHÉMA 2

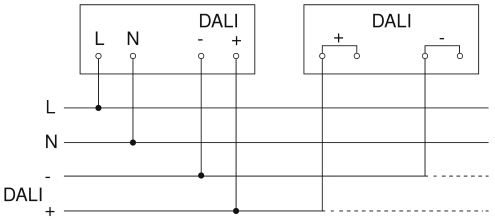

Schéma de câblage pour la mise en réseau DALI-2 APC & DALI-2 IPD

HF 3360 DALI-2 Application Controller - concealed square

DÉTECTEUR DE MOUVEMENT

EAN **4007841033743**
E-Nr. **535940666**

Accessoires

	RÉFÉRENCE	DÉSIGNATION	CATÉGORIE
	4007841009151	**Smart Remote**	Accessoires
	4007841035174	**Eckwandhalter 3000 weiss**	Accessoires
	4007841056681	**Schwarze Blende für den HF 3360 Unterputz eckig**	Accessoires
	4007841559410	**Service Fernbedienung RC8**	Accessoires
	4007841592806	**Nutzer Fernbedienung RC5**	Accessoires
	4007841056704	**Schwarze Blende für den HF 3360 Unterputz rund**	Accessoires

INFORMATIONS DE COMMANDE

Art.-Nr.	4007841033743
EAN	4007841033743
N° E	535940666
Typ	**HF 3360 DALI-2 Application Controller - concealed square**

nevalux AG
Neugrütstrasse 2
8610 Uster
+41 44 508 78 78
info@nevalux.swiss