HF 3360 DALI-2 Application Controller - concealed round

DÉTECTEUR DE MOUVEMENT

EAN 4007841033750
E-Nr. 535940766

- Plastique résistant aux UV
- Télécommandes en option

steinel

124 x 64 mm



HF 3360 DALI-2 Application Controller - concealed round

DÉTECTEUR DE MOUVEMENT

EAN 4007841033750
E-Nr. 535940766

Caractéristiques techniques

IDENTIFICATION

Variante	DALI-2 Application Controller - rond - encastré
Modèle	Détecteur de mouvement

DIMENSIONS

Dimensions Ø × H	124 x 64 mm

ÉLECTRICITÉ

Raccordement secteur	230 V / 50 – 60 Hz
Sortie de commande DALI	Broadcast 1x30 ballasts électroniques
Interfaces FIL_2_PRO	DALI-2 Application Controller

TECHNOLOGIE DE DÉTECTION

Technologie de capteur	Hyper fréquence
Technologie HF	5,8 GHz
Détection	le cas échéant à travers le verre, le bois et les cloisons fines
Angle de détection	360 °
Angle d'ouverture	180 °
Protection anti-contournement	Oui
Occultation par segments	Non
Évolutivité électronique	Oui
Évolutivité mécanique	Non
Portée radiale	Ø 8 m (50 m²)
Portée tangentielle	Ø 8 m (50 m²)
Hauteur de montage	2,0 – 4,0 m
Hauteur de montage optimale	2,8 m
Technologie de capteur FIL_4_PRO	Hyper fréquence

CONNECTIVITÉ

Mise en réseau	Oui
Type de mise en réseau	Maître/Esclave

TECHNIQUE D'ÉCLAIRAGE

Régulation de l'éclairage constant	Oui

RÉGLAGES

Réglage crépusculaire	2 – 1000 lx
Réglage du temps	5 s – 15 min
Fonction lumière de base	Oui
Durée fonction lumière de base	1-30 min, toute la nuit
Fonctions	Mode normal / mode test, Manuel ON / ON-OFF, Maintien d'un éclairage constant ON-OFF
Réglages via	Télécommande, Potentiomètres, Smart Remote
Avec télécommande	Non
Réglage crépusculaire Teach	Oui
Fonction lumière de base en pourcentage	10 – 50 %

BOÎTIER ET MATÉRIAU

Indice de protection	IP20
Température ambiante	-20...+50 °C
Lieu de montage	angle, mur, plafond
Lieu d'application	Intérieur
Type de montage	Montage encastré
Matériau	Plastique
Couleur	blanc
Couleur RAL	9003

CONTENU DE LA LIVRAISON ET GARANTIE

Garantie fabricant	5 ans

DIVERS

Application, lieu, pièce	espace fonctionnel / local annexe, cage d'escalier, WC / salle d'eau, parking couvert / garage souterrain, Intérieur

HF 3360 DALI-2 Application Controller - concealed round

DÉTECTEUR DE MOUVEMENT

EAN **4007841033750**
E-Nr. **535940766**

Illustrations

PLANS TECHNIQUES

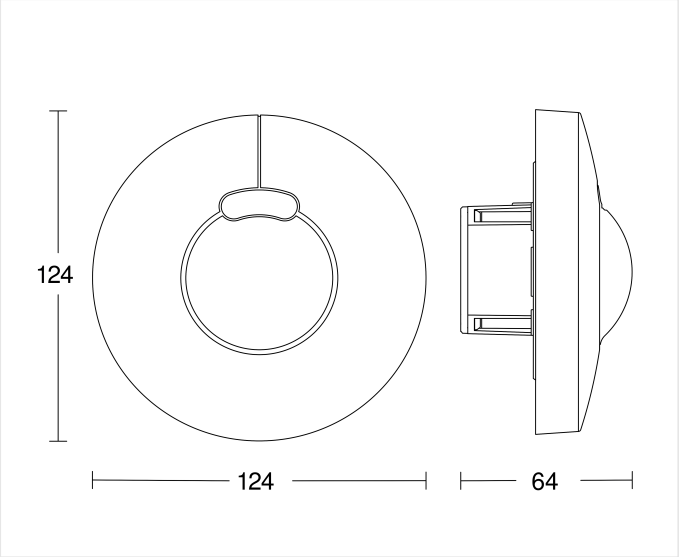

124 x 64 mm

HAUTEUR DE MONTAGE

2,0 – 4,0 m BEREICH	2,8 m OPTIMAL

HF 3360 DALI-2 Application Controller - concealed round

DÉTECTEUR DE MOUVEMENT

EAN **4007841033750**
E-Nr. **535940766**

Schémas de câblage

SCHÉMA 1

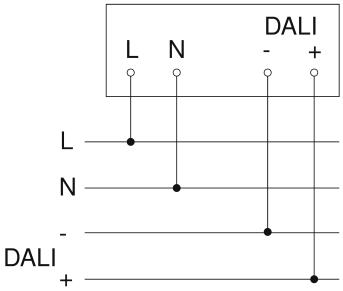

Schéma du circuit principal

SCHÉMA 2

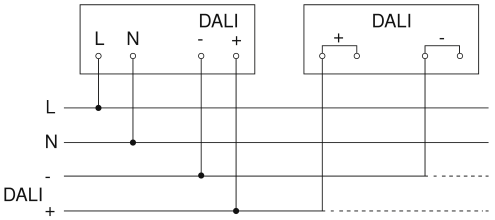

Schéma de câblage pour la mise en réseau DALI-2 APC & DALI-2 IPD

HF 3360 DALI-2 Application Controller - concealed round

DÉTECTEUR DE MOUVEMENT

EAN 4007841033750
E-Nr. 535940766

Accessoires

	RÉFÉRENCE	DÉSIGNATION	CATÉGORIE
	4007841009151	**Smart Remote**	Accessoires
	4007841559410	**Service Fernbedienung RC8**	Accessoires
	4007841056704	**Schwarze Blende für den HF 3360 Unterputz rund**	Accessoires
	4007841592806	**Nutzer Fernbedienung RC5**	Accessoires
	4007841056681	**Schwarze Blende für den HF 3360 Unterputz eckig**	Accessoires

INFORMATIONS DE COMMANDE

Art.-Nr.	4007841033750
EAN	4007841033750
N° E	535940766

Typ **HF 3360 DALI-2 Application Controller - concealed round**

nevalux AG
Neugrütstrasse 2
8610 Uster
+41 44 508 78 78
info@nevalux.swiss