IS 2360 DE ECO 8m weiss

BEWEGUNGSMELDER

EAN 4007841034733
E-Nr. 535954110

- UV-beständiger Kunststoff

steinel

78 x 89 mm



IS 2360 DE ECO 8m weiss

BEWEGUNGSMELDER

EAN **4007841034733**
E-Nr. **535954110**

Technische Daten

IDENTIFIKATION

Ausführung	**Bewegungsmelder**

ABMESSUNGEN

Abmessungen Ø × H	**78 x 89 mm**

ELEKTRIK

Netzanschluss	**230 V / 50 – 60 Hz**
Leistung	**1000 W**
Leuchtstofflampen EVG	**350 W**
Leuchtstofflampen unkompensiert	**500 VA**
Leuchtstofflampen reihenkompensiert	**500 VA**
Leuchtstofflampen parallelkompensiert	**500 VA**
Schaltausgang 1 Niedervolt-Halogenlampen	**1000 VA**
LED-Lampen < 2 W	**100 W**
LED-Lampen > 2 W < 8 W	**175 W**
LED-Lampen > 8 W	**350 W**
Kapazitive Belastung in µF	**132 µF**
Schaltausgang 1 Anzahl LED/Leuchtstofflampen	**6 stk.**

SENSORIK

Montagehöhe max.	**4,00 m**
Sensortechnologie	**Passiv Infrarot**
Mit Bewegungsmelder	**Ja**
Erfassungswinkel	**360 °**
Öffnungswinkel	**180 °**
Unterkriechschutz	**Ja**
Segmentweise Ausblendung	**Ja**
Elektronische Skalierbarkeit	**Nein**
Mechanische Skalierbarkeit	**Nein**
Reichweite radial	**Ø 4 m (13 m²)**
Reichweite tangential	**Ø 8 m (50 m²)**
Schaltzonen	**304 Schaltzonen**
Montagehöhe	**2,2 – 4,0 m**
Optimale Montagehöhe	**2,5 m**

VERNETZUNG

Vernetzung	**Ja**
Art der Vernetzung	**Master/Master**
Vernetzung via	**Kabel**

LICHTTECHNIK

Softlichtstart	**Nein**
Dauerlicht	**schaltbar**
Konstantlichtregelung	**Nein**

EINSTELLUNGEN

Dämmerungsschalter	**Ja**
Dämmerungseinstellung	**2 – 2000 lx**
Zeiteinstellung	**8 s – 35 min**
Grundlichtfunktion	**Nein**
Hauptlicht einstellbar	**Nein**
Einstellungen via	**Potis**
Mit Fernbedienung	**Nein**
Dämmerungseinstellung Teach	**Nein**

GEHÄUSE & MATERIAL

Schutzart	**IP54**
Schutzklasse	**II**
Umgebungstemperatur	**-20...+40 °C**
Werkstoff des Gehäuses	**Kunststoff**
Abdeckmaterial Lieferumfang	**Abdeckclips**
Montageort	**Decke**
Anwendung Ort	**Aussenbereich, Innenbereich**
Montageart	**Deckeneinbau**
Werkstoff	**Kunststoff**
Anwendung Raum	**Aussenbereich, Flur / Gang, Funktionsraum / Nebenraum, Hauseingang, Innenbereich, Rund ums Haus, Teeküche, Terrasse / Balkon, Treppenhaus, Umkleide, WC / Waschraum**
Farbe	**Weiss**
Farbe RAL	**9010**

LIEFERUMFANG & GARANTIE

Herstellergarantie	**5 Jahre**
Inkl. Eckwandhalter	**Nein**

ZERTIFIKATE & EPREL

Ausweise/Zertifikate	**VDE**

IS 2360 DE ECO 8m weiss

BEWEGUNGSMELDER

EAN **4007841034733**
E-Nr. **535954110**

Illustrationen

TECHNISCHE ZEICHNUNGEN

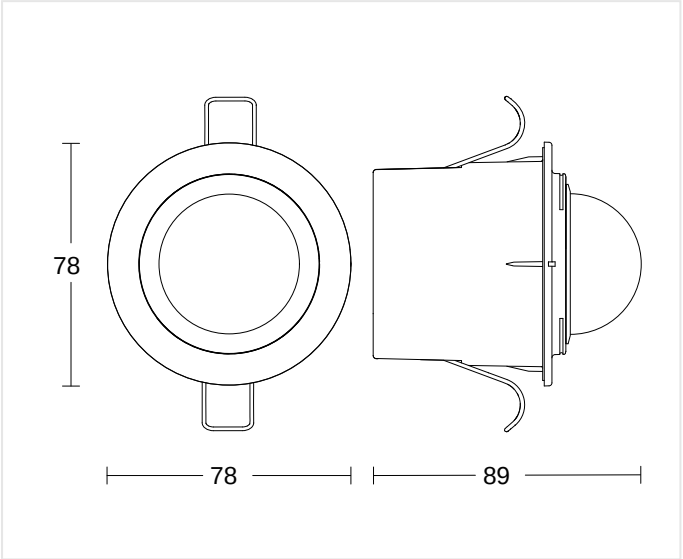

78 x 89 mm

MONTAGEHÖHE

2,2 – 4,0 m	2,5 m	4,00 m
BEREICH	OPTIMAL	MAX

IS 2360 DE ECO 8m weiss

BEWEGUNGSMELDER

EAN **4007841034733**
E-Nr. **535954110**

Schaltbilder

SCHALTPLAN 1

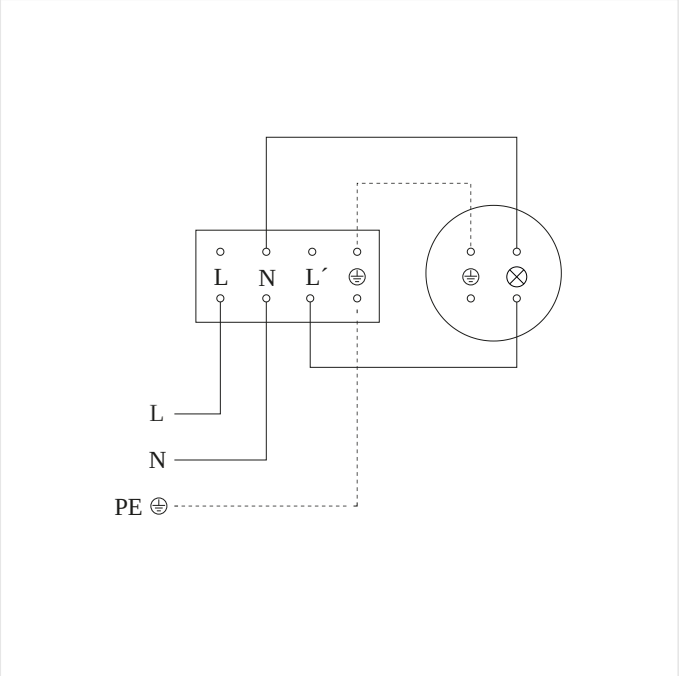

Schaltplan

IS 2360 DE ECO 8m weiss

BEWEGUNGSMELDER

EAN **4007841034733**
E-Nr. **535954110**

Highlights



UV-beständiger Kunststoff

IS 2360 DE ECO 8m weiss

BEWEGUNGSMELDER

EAN **4007841034733**
E-Nr. **535954110**

Zubehör

BESTELLANGABEN

Art.-Nr.	4007841034733
EAN	4007841034733
E-Nummer	535954110
Typ	**IS 2360 DE ECO 8m weiss**

nevalux AG
Neugrütstrasse 2
8610 Uster
+41 44 508 78 78
info@nevalux.swiss