IS 2360 DE ECO 8m bianco

SENSORE DI MOVIMENTO

EAN 4007841034733
E-Nr. 535954110

- Plastica resistente ai raggi ultravioletti

steinel

78 x 89 mm



IS 2360 DE ECO 8m bianco

SENSORE DI MOVIMENTO

EAN **4007841034733**
E-Nr. **535954110**

Dati tecnici

IDENTIFICAZIONE

Versione	**Rilevatori di movimento**

DIMENSIONI

Dimensioni Ø × A	**78 x 89 mm**

ELETTRICO

Allacciamento alla rete	**230 V / 50 – 60 Hz**
Potenza	**1000 W**
Lampade fluorescenti reattore elettronico	**350 W**
Lampade fluorescenti non compensate	**500 VA**
Lampade fluorescenti compensate in serie	**500 VA**
Lampade fluorescenti compensate in parallelo	**500 VA**
Uscita di commutazione 1 lampade alogene a bassa tensione	**1000 VA**
Lampade LED < 2 W	**100 W**
Lampade LED > 2 W < 8 W	**175 W**
Lampade LED > 8 W	**350 W**
Carico capacitivo in µF	**132 µF**
Uscita di commutazione 1 numero lampade LED/fluorescenti	**6 pz**

TECNOLOGIA DEI SENSORI

Altezza di montaggio max.	**4,00 m**
Tecnologia del sensore	**Infrarossi passivi**
Con sensore di movimento	**Sì**
Angolo di rilevamento	**360 °**
Angolo di apertura	**180 °**
Protezione anti-intrusione	**Sì**
Mascheramento per segmenti	**Sì**
Scalabilità elettronica	**No**
Scalabilità meccanica	**No**
Portata radiale	**Ø 4 m (13 m²)**
Portata tangenziale	**Ø 8 m (50 m²)**
Zone di commutazione	**304 zone di commutazione**
Altezza di montaggio	**2,2 – 4,0 m**
Altezza di montaggio ottimale	**2,5 m**

CONNETTIVITÀ

Collegamento in rete	**Sì**
Tipo di collegamento in rete	**Master/Master**
Collegamento in rete tramite	**Cavo**

TECNICA DELL'ILLUMINAZIONE

Avvio luce dolce	**No**
Luce permanente	**commutabile**
Regolazione luce costante	**No**

IMPOSTAZIONI

Interruttore crepuscolare	**Sì**
Regolazione crepuscolare	**2 – 2000 lx**
Impostazione del tempo	**8 s – 35 min**
Funzione luce di base	**No**
Luce principale regolabile	**No**
Impostazioni tramite	**Potenziometri**
Con telecomando	**No**
Regolazione crepuscolare Teach	**No**

ALLOGGIAMENTO E MATERIALE

Grado di protezione	**IP54**
Classe di protezione	**II**
Temperatura ambiente	**-20...+40 °C**
Materiale dell'alloggiamento	**Plastica**
Materiale di copertura (in dotazione)	**Clip di copertura**
Luogo di montaggio	**soffitto**
Luogo di applicazione	**Esterno, Interni**
Tipo di montaggio	**Incasso a soffitto**
Materiale	**Plastica**
Applicazione ambiente	**Esterno, Interni, WC / docce, corridoio / pianerottolo, cucinette, ingressi di abitazioni, locale multiuso / di servizio, perimetro della casa, spogliatoi, terrazzi / balconi, vano scala**
Colore	**bianco**
Colore RAL	**9010**

CONTENUTO DELLA FORNITURA E GARANZIA

Garanzia del produttore	**5 anni**
Supporto angolare incluso	**No**

CERTIFICATI ED EPREL

Certificati	**VDE**

IS 2360 DE ECO 8m bianco

SENSORE DI MOVIMENTO

EAN **4007841034733**
E-Nr. **535954110**

Illustrazioni

DISEGNI TECNICI

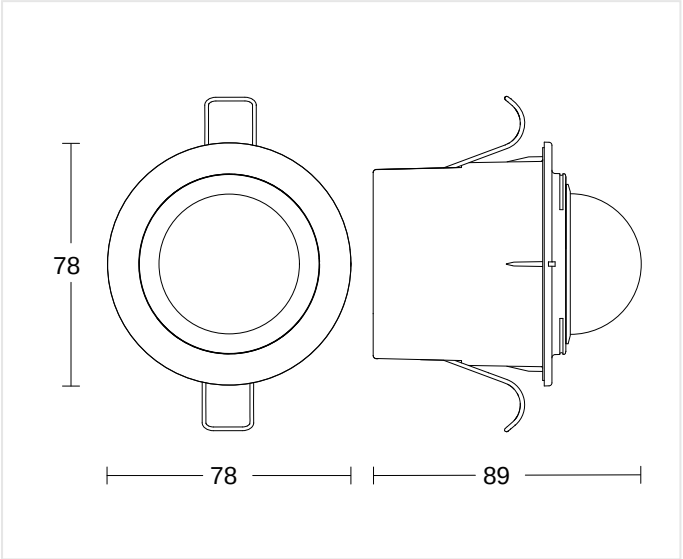

78 x 89 mm

ALTEZZA DI MONTAGGIO

2,2 – 4,0 m	2,5 m	4,00 m
BEREICH	OPTIMAL	MAX

IS 2360 DE ECO 8m bianco

SENSORE DI MOVIMENTO

EAN **4007841034733**
E-Nr. **535954110**

Schemi elettrici

SCHEMA 1

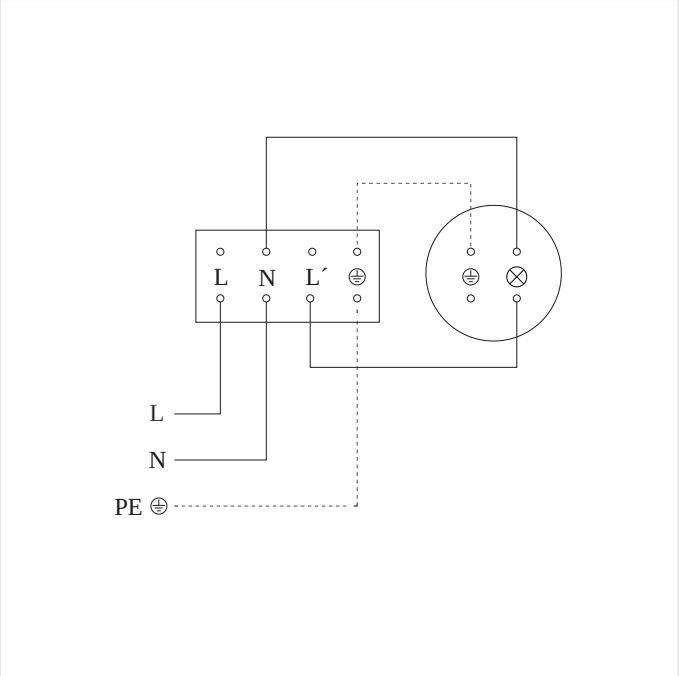

Schema elettrico

IS 2360 DE ECO 8m bianco

SENSORE DI MOVIMENTO

EAN **4007841034733**
E-Nr. **535954110**

Punti salienti



Plastica resistente ai raggi ultravioletti

IS 2360 DE ECO 8m bianco

SENSORE DI MOVIMENTO

EAN **4007841034733**
E-Nr. **535954110**

Accessori

DATI PER L'ORDINE

Art.-Nr.	4007841034733
EAN	4007841034733
N. E	535954110
Typ	**IS 2360 DE ECO 8m bianco**

neva lux

nevalux AG
Neugrütstrasse 2
8610 Uster
+41 44 508 78 78
info@nevalux.swiss