IR Quattro SLIM XS COM1 - rund

PRÄSENZMELDER

EAN 4007841035211
E-Nr. 535930700

- Extrem flache Aufbauhöhe
- Hochwertige Retina-Linse
- Nur mit optionalen Fernbedienungen einstellbar

steinel

94 x 55 mm



IR Quattro SLIM XS COM1 - rund

PRÄSENZMELDER

EAN **4007841035211**
E-Nr. **535930700**

Technische Daten

IDENTIFIKATION

Variante	**COM1 - rund**
Ausführung	**Präsenzmelder**

ABMESSUNGEN

Abmessungen Ø × H	**94 x 55 mm**

ELEKTRIK

Netzanschluss	**230 V / 50 – 60 Hz**
Kapazitive Belastung in µF	**176 µF**
Schaltausgang 1 Anzahl LED/Leuchtstofflampen	**8 stk.**
FIL_2_PRO_Schnittstellen	**COM1 (Schalten von Licht)**

SENSORIK

Sensortechnologie	**Passiv Infrarot**
Erfassungswinkel	**360 °**
Öffnungswinkel	**71 °**
Unterkriechschutz	**Ja**
Segmentweise Ausblendung	**Nein**
Elektronische Skalierbarkeit	**Nein**
Mechanische Skalierbarkeit	**Nein**
Reichweite Detail	**Retina-Linse und hexagonaler Fresnel-Struktur**
Reichweite radial	**4 x 4 m (16 m²)**
Reichweite tangential	**4 x 4 m (16 m²)**
Schaltzonen	**408 Schaltzonen**
Montagehöhe	**2,5 – 4,0 m**
Reichweite Präsenz	**4 x 4 m (16 m²)**
Optimale Montagehöhe	**2,8 m**
FIL_4_PRO_Sensortechnologie	**Passiv-Infrarot**

VERNETZUNG

Vernetzung	**Ja**
Art der Vernetzung	**Master/Slave, Master/Master**

LICHTTECHNIK

Konstantlichtregelung	**Nein**

EINSTELLUNGEN

Dämmerungseinstellung	**10 – 1000 lx**
Zeiteinstellung	**30 s – 30 min**
Grundlichtfunktion	**Nein**
Funktionen	**Normal- / Testbetrieb, Halb- / Vollautomatik, Manuell ON / ON-OFF**
Einstellungen via	**Fernbedienung, Smart Remote**
Mit Fernbedienung	**Ja**
Dämmerungseinstellung Teach	**Ja**

GEHÄUSE & MATERIAL

Schutzart	**IP20**
Umgebungstemperatur	**0...+40 °C**
Montageort	**Decke**
Anwendung Ort	**Innenbereich**
Montageart	**Unterputz**
Werkstoff	**Kunststoff**
Farbe	**Weiss**
Farbe RAL	**9010**

LIEFERUMFANG & GARANTIE

Herstellergarantie	**5 Jahre**

SONSTIGES

Anwendung, Ort, Raum	**Einzelbüro, Hotelzimmer, Pflegezimmer, Funktionsraum / Nebenraum, WC / Waschraum, Innenbereich**

IR Quattro SLIM XS COM1 - rund

PRÄSENZMELDER

EAN **4007841035211**
E-Nr. **535930700**

Illustrationen

TECHNISCHE ZEICHNUNGEN

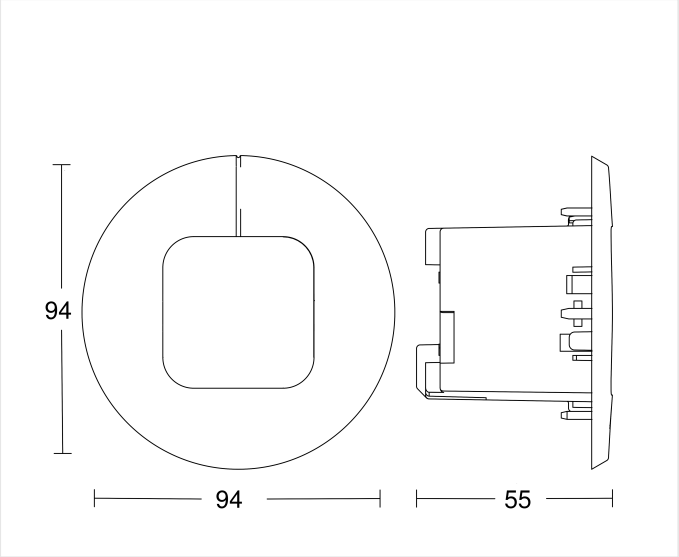

94 x 55 mm

MONTAGEHÖHE

2,5 – 4,0 m	2,8 m
BEREICH	OPTIMAL

IR Quattro SLIM XS COM1 - rund

PRÄSENZMELDER

EAN **4007841035211**
E-Nr. **535930700**

Schaltbilder

SCHALTPLAN 1

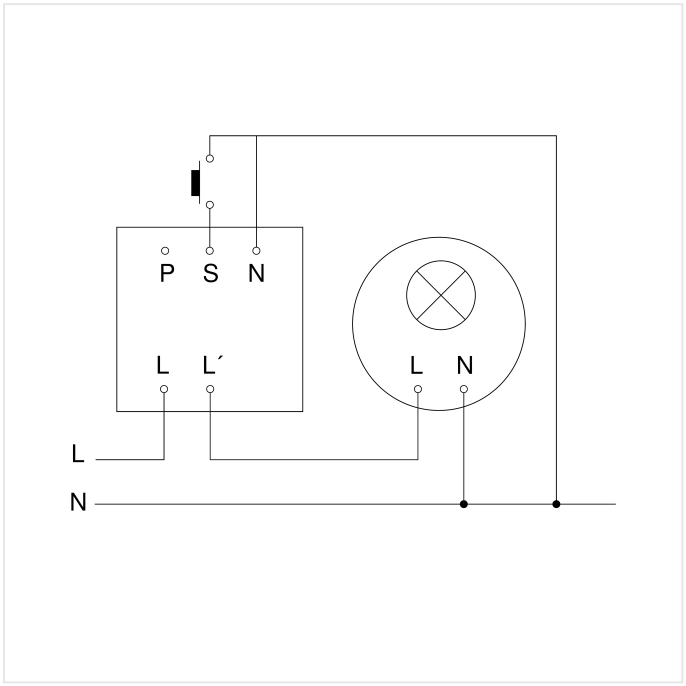

Schaltplan Master

SCHALTPLAN 2

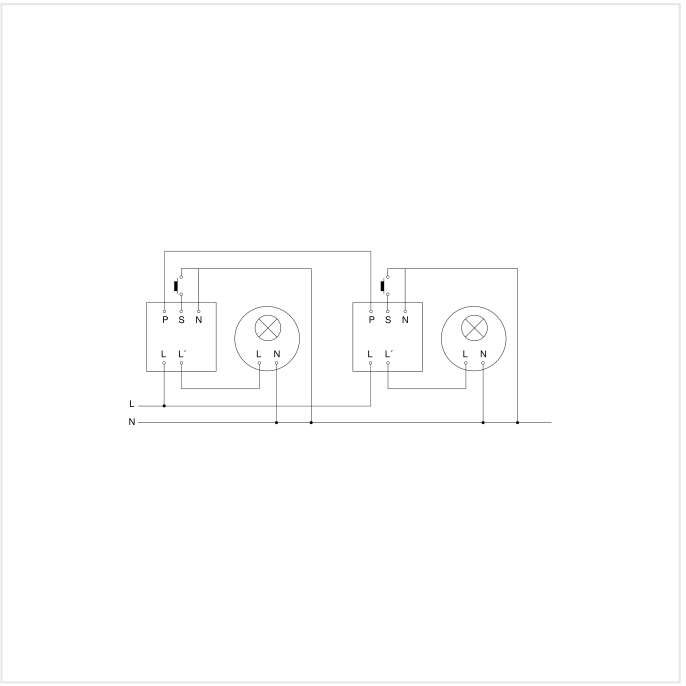

Schaltplan Master-Master Vernetzung

IR Quattro SLIM XS COM1 - rund

PRÄSENZMELDER

EAN 4007841035211
E-Nr. 535930700

Zubehör

	ARTIKELNUMMER	BEZEICHNUNG	KATEGORIE
	4007841032951	**IR Quattro SLIM XS 4m COM1 - eckig**	Präsenzmelder
	4007841009151	**Smart Remote**	Zubehör
	4007841559410	**Service Fernbedienung RC8**	Zubehör

BESTELLANGABEN

Art.-Nr.	4007841035211
EAN	4007841035211
E-Nummer	535930700
Typ	**IR Quattro SLIM XS COM1 - rund**

neva lux

nevalux AG
Neugrütstrasse 2
8610 Uster
+41 44 508 78 78
info@nevalux.swiss