DL Vario Quattro PRO S bl. chaud argenté

LUMINAIRE EXTÉRIEUR LED À DÉTECTION

EAN 4007841035433
E-Nr. 941300159

- Système LED STEINEL inclus
- Lentilles de détection intégrées
- 4 détecteurs infrarouges réglables dans chaque direction
- Portée réglable dans 4 directions
- 4 heures de marche forcée (en option)
- Matériau résistant aux chocs IK 07
- Mise en réseau possible par câble (max. 10 projecteurs)

steinel

310 x 69 mm



DL Vario Quattro PRO S bl. chaud argenté

LUMINAIRE EXTÉRIEUR LED À DÉTECTION

EAN **4007841035433**
E-Nr. **941300159**

Caractéristiques techniques

DIMENSIONS

Dimensions Ø × H	**310 x 69 mm**

ÉLECTRICITÉ

Raccordement secteur	**230 V / 50 – 60 Hz**
Puissance	**14 W**
Lampes fluorescentes ballast électronique	**500 W**
Lampes fluorescentes non compensées	**500 VA**
Lampes fluorescentes compensées en série	**500 VA**
Lampes fluorescentes compensées en parallèle	**500 VA**
Sortie de commutation 1 lampes halogènes basse tension	**500 VA**
Lampes LED < 2 W	**16 W**
Lampes LED > 2 W < 8 W	**64 W**
Lampes LED > 8 W	**64 W**
Charge capacitive en µF	**88 µF**
Consommation propre	**0,5 W**

TECHNOLOGIE DE DÉTECTION

Hauteur de montage max.	**6,00 m**
Technologie de capteur	**infrarouge passif**
Avec détecteur de mouvement	**Oui**
Angle de détection	**360 °**
Angle d'ouverture	**180 °**
Protection anti-contournement	**Oui**
Occultation par segments	**Non**
Évolutivité électronique	**Non**
Évolutivité mécanique	**Oui**
Détail de la portée	**Portée de 2 à 8 m réglable dans 4 directions (respectivement 90°)**
Portée radiale	**6 x 6 m (36 m²)**
Portée tangentielle	**16 x 16 m (256 m²)**
Hauteur de montage	**2,0 – 6,0 m**
Hauteur de montage optimale	**2,8 m**

CONNECTIVITÉ

Mise en réseau	**Oui**
Type de mise en réseau	**Maître/Maître**
Nombre d'unités en réseau	**max. 10 luminaires**
Mode esclave réglable	**Non**
Mise en réseau via	**Câble**

TECHNIQUE D'ÉCLAIRAGE

Flux lumineux mesuré 360°	**1430 lm**
Efficacité	**102 lm/W**
Température de couleur	**3000 K**
Écart chromatique LED	**SDCM3**
Indice de rendu des couleurs	**80 - 89**
Avec ampoule	**Oui, système d'éclairage LED STEINEL**
Ampoule	**LED non interchangeable**
Culot	**sans**
Système de refroidissement LED	**Contrôle thermique passif**
Démarrage progressif	**Oui**
Éclairage permanent	**commutable, 4 h**

DURÉE DE VIE

Durée de vie LED max. °C	**50000 h**
Durée de vie LED L70B50 25°C	**> 60000 h**

RÉGLAGES

Interrupteur crépusculaire	**Oui**
Réglage crépusculaire	**2 – 1000 lx**
Réglage du temps	**5 s – 30 min**
Fonction lumière de base	**Oui**
Durée fonction lumière de base	**10/30 min, toute la nuit**
Réglages via	**Potentiomètres**
Avec télécommande	**Non**
Réglage crépusculaire Teach	**Non**
Fonction lumière de base en pourcentage	**10 %**
Fonction lumière de base pourcentage de	**10 %**

BOÎTIER ET MATÉRIAU

Résistance aux chocs	**IK07**
Indice de protection	**IP54**
Classe de protection	**II**
Température ambiante	**-20...+35 °C**
Matériau du boîtier	**Matière plastique**
Matériau du cache	**Plastique structuré**
Lieu de montage	**plafond**
Lieu d'application	**Extérieur**
Type de montage	**En saillie**
Matériau	**Plastique**
Application pièce	**couloir / allée, espace fonctionnel / local annexe, cage d\'escalier, extérieur, entrée, Cour et allée, Intérieur**
Couleur	**argent**

CONTENU DE LA LIVRAISON ET GARANTIE

Garantie fabricant	**5 ans**

CERTIFICATS ET EPREL

Certificats	**DEKRA\nCEM**
Catégorie EPREL	**Produit entouré d'une source lumineuse intégrée**

DL Vario Quattro PRO S bl. chaud argenté

LUMINAIRE EXTÉRIEUR LED À DÉTECTION

EAN **4007841035433**
E-Nr. **941300159**

Illustrations

PLANS TECHNIQUES

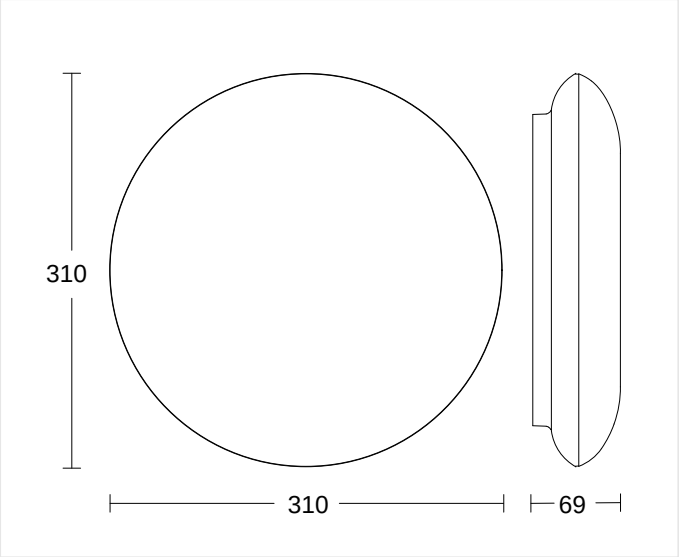

310 x 69 mm

HAUTEUR DE MONTAGE

2,0 – 6,0 m	2,8 m	6,00 m
BEREICH	OPTIMAL	MAX

DL Vario Quattro PRO S bl. chaud argenté

LUMINAIRE EXTÉRIEUR LED À DÉTECTION

EAN **4007841035433**
E-Nr. **941300159**

Schémas de câblage

SCHÉMA 1

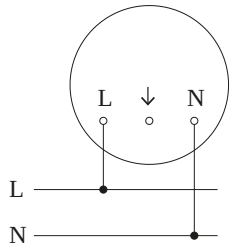

Schéma du circuit principal

SCHÉMA 2

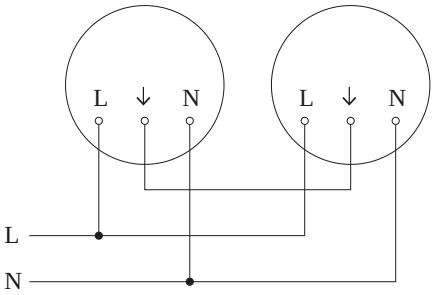

Schéma du circuit d´interconnexion maître/maître

DL Vario Quattro PRO S bl. chaud argenté

LUMINAIRE EXTÉRIEUR LED À DÉTECTION

EAN **4007841035433**
E-Nr. **941300159**

Accessoires

INFORMATIONS DE COMMANDE

Art.-Nr.	4007841035433
EAN	4007841035433
N° E	941300159
Typ	**DL Vario Quattro PRO S bl. chaud argenté**

nevalux AG
Neugrütstrasse 2
8610 Uster
+41 44 508 78 78
info@nevalux.swiss