DL Vario Quattro PRO S Bianco caldo argento

LAMPADA DA ESTERNO LED CON SENSORE

EAN 4007841035433
E-Nr. 941300159

- Incluso sistema LED STEINEL
- Lenti a sensore integrate
- 4 sensori a raggi infrarossi regolabili in ogni direzione
- Possibilità di regolazione del raggio d'azione in 4 direzioni
- 4 ore di luce continua (optional)
- Materiale antiurto IK 07
- Possibilità di collegamento in rete tramite cavo (max. 10 pezzi)

steinel

310 x 69 mm



DL Vario Quattro PRO S Bianco caldo argento

LAMPADA DA ESTERNO LED CON SENSORE

EAN 4007841035433
E-Nr. 941300159

Dati tecnici

DIMENSIONI

Dimensioni Ø × A	310 x 69 mm

ELETTRICO

Allacciamento alla rete	230 V / 50 – 60 Hz
Potenza	14 W
Lampade fluorescenti reattore elettronico	500 W
Lampade fluorescenti non compensate	500 VA
Lampade fluorescenti compensate in serie	500 VA
Lampade fluorescenti compensate in parallelo	500 VA
Uscita di commutazione 1 lampade alogene a bassa tensione	500 VA
Lampade LED < 2 W	16 W
Lampade LED > 2 W < 8 W	64 W
Lampade LED > 8 W	64 W
Carico capacitivo in µF	88 µF
Autoconsumo	0,5 W

TECNOLOGIA DEI SENSORI

Altezza di montaggio max.	6,00 m
Tecnologia del sensore	Infrarossi passivi
Con sensore di movimento	Sì
Angolo di rilevamento	360 °
Angolo di apertura	180 °
Protezione anti-intrusione	Sì
Mascheramento per segmenti	No
Scalabilità elettronica	No
Scalabilità meccanica	Sì
Dettaglio della portata	Possibilità di regolazione del raggio d'azione da 2 a 8 m in 4 direzioni (in step di 90°)
Portata radiale	6 x 6 m (36 m²)
Portata tangenziale	16 x 16 m (256 m²)
Altezza di montaggio	2,0 – 6,0 m
Altezza di montaggio ottimale	2,8 m

CONNETTIVITÀ

Collegamento in rete	Sì
Tipo di collegamento in rete	Master/Master
Numero unità in rete	max. 10 lampade
Funzionamento slave regolabile	No
Collegamento in rete tramite	Cavo

TECNICA DELL'ILLUMINAZIONE

Flusso luminoso misurato 360°	1430 lm
Efficienza	102 lm/W
Temperatura di colore	3000 K
Deviazione cromatica LED	SDCM3
Indice di resa cromatica	80 - 89
Con lampadina	Sì, sistema LED STEINEL
Lampadina	LED non sostituibile
Attacco	senza
Sistema di raffreddamento LED	Passive Thermo Control
Avvio luce dolce	Sì
Luce permanente	commutabile, 4 ore

DURATA

Durata LED max. °C	50000 h
Durata LED L70B50 25°C	> 60000 h

IMPOSTAZIONI

Interruttore crepuscolare	Sì
Regolazione crepuscolare	2 – 1000 lx
Impostazione del tempo	5 s – 30 min
Funzione luce di base	Sì
Durata funzione luce di base	10/30 min, tutta la notte
Impostazioni tramite	Potenziometri
Con telecomando	No
Regolazione crepuscolare Teach	No
Funzione luce di base in percentuale	10 %
Funzione luce di base percentuale da	10 %

ALLOGGIAMENTO E MATERIALE

Resistenza agli urti	IK07
Grado di protezione	IP54
Classe di protezione	II
Temperatura ambiente	-20...+35 °C
Materiale dell'alloggiamento	Plastica
Materiale della copertura	Plastica strutturata
Luogo di montaggio	soffitto
Luogo di applicazione	Esterno
Tipo di montaggio	A superficie
Materiale	Plastica
Applicazione ambiente	Cortili e passi carrai, Esterno, Interni, corridoio / pianerottolo, ingressi di abitazioni, locale multiuso / di servizio, vano scala
Colore	argento

CONTENUTO DELLA FORNITURA E GARANZIA

Garanzia del produttore	5 anni

CERTIFICATI ED EPREL

Certificati	DEKRA\nCompatibilità elettromagnetica
Categoria EPREL	Prodotto con sorgente luminosa integrata

DL Vario Quattro PRO S Bianco caldo argento

LAMPADA DA ESTERNO LED CON SENSORE

EAN **4007841035433**
E-Nr. **941300159**

Illustrazioni

DISEGNI TECNICI

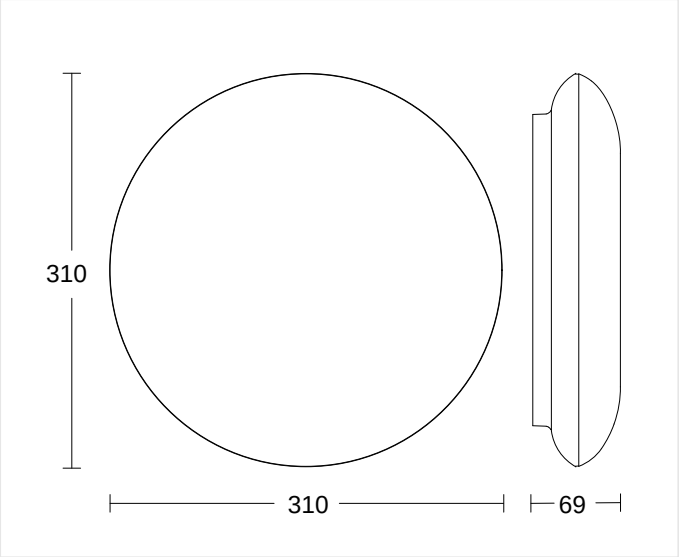

310 x 69 mm

ALTEZZA DI MONTAGGIO

2,0 – 6,0 m	2,8 m	6,00 m
BEREICH	OPTIMAL	MAX

DL Vario Quattro PRO S Bianco caldo argento

LAMPADA DA ESTERNO LED CON SENSORE

EAN **4007841035433**
E-Nr. **941300159**

Schemi elettrici

SCHEMA 1

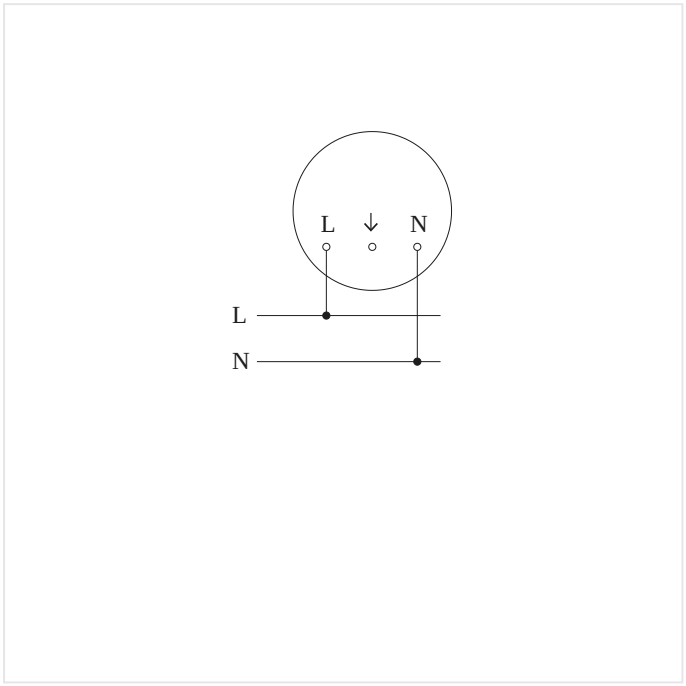

Schema elettrico Master

SCHEMA 2

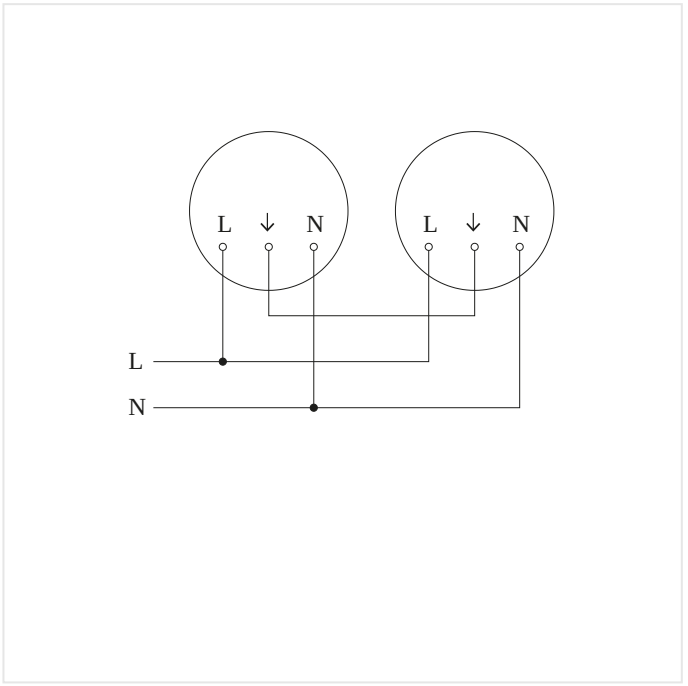

Schema elettrico Master-Master collegamento in rete

DL Vario Quattro PRO S Bianco caldo argento

LAMPADA DA ESTERNO LED CON SENSORE

EAN **4007841035433**
E-Nr. **941300159**

Accessori

DATI PER L'ORDINE

Art.-Nr.	4007841035433
EAN	4007841035433
N. E	941300159
Typ	**DL Vario Quattro PRO S Bianco caldo argento**

neva lux

nevalux AG
Neugrütstrasse 2
8610 Uster
+41 44 508 78 78
info@nevalux.swiss